(19)中华人民共和国国家知识产权局

(12)发明专利申请

(10)申请公布号 CN 108523441 A
(43)申请公布日 2018.09.14

(21)申请号 201810523850.8

(22)申请日 2018.05.28

(71)申请人 郑州近距离电子产品有限公司
地址 450000 河南省郑州市商都路5号建业五栋大楼D栋809室

(72)发明人 耿艺凡

(74)专利代理机构 河南大象律师事务所 41129
代理人 张继锋

(51)Int.Cl.
A47B 31/04(2006.01)
A47B 31/02(2006.01)
A47B 13/00(2006.01)
A47B 97/00(2006.01)

权利要求书1页 说明书3页 附图2页

(54)发明名称

一种折叠存放的智能加热茶几

(57)摘要

本发明涉及智能设备技术领域，且公开了一种折叠存放的智能加热茶几，包括茶几台，所述茶几台的正面设有控制面板，所述茶几台的右侧设有充电口，所述茶几台的底部固定安装有固定盘，茶几台的底部固定安装有固定转轴，固定转轴的数量为四个，且四个固定转轴均匀分布在茶几台底部的四角，固定转轴的外表面活动套接有支撑腿，支撑腿的外表面固定安装有固定环。该折叠存放的智能加热茶几，通过固定转轴将支撑腿连接在茶几台上，配合连接杆和固定管，并利用定位转轴将四个支撑腿的位置限位，使得支撑腿旋转后固定难以移动，从而支撑茶几台，而连接杆和固定管具有伸缩的功能，使得支撑腿便于折叠，从而达到折叠的目的。

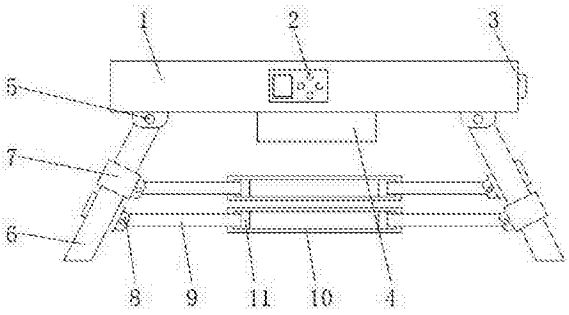

CN 108523441 A

1.一种折叠存放的智能加热茶几，包括茶几台(1)，其特征在于：所述茶几台(1)的正面设有控制面板(2)，所述茶几台(1)的右侧设有充电口(3)，所述茶几台(1)的底部固定安装有固定盘(4)，所述茶几台(1)的底部固定安装有固定转轴(5)，所述固定转轴(5)的数量为四个，且四个固定转轴(5)均匀分布在茶几台(1)底部的四角，所述固定转轴(5)的外表面活动套接有支撑腿(6)，所述支撑腿(6)的外表面固定安装有固定环(7)，所述固定环(7)的外表面固定安装有定位转轴(8)，所述定位转轴(8)的外表面活动套接有连接杆(9)，所述连接杆(9)远离定位转轴(8)的一端活动套接有固定管(10)，所述连接杆(9)的一端通过固定管(10)与另一个连接杆(7)的一端活动套接，所述连接杆(9)的一端固定安装有位于固定管(10)内部的限位块(11)，所述限位块(11)的内侧与固定管(10)的内壁活动套接。

2.根据权利要求1所述的一种折叠存放的智能加热茶几，其特征在于：所述固定盘(4)的底部开设有固定槽(12)，所述固定管(10)的外表面与固定槽(12)的内部活动套接，所述固定槽(12)的内壁开设有凹槽(13)。

3.根据权利要求1所述的一种折叠存放的智能加热茶几，其特征在于：所述固定盘(4)的内部开设有固定腔(14)，所述固定腔(14)的内部活动套接有定位块(15)，所述定位块(15)的一侧固定安装有定位杆(16)，所述定位杆(16)的外表面与固定盘(4)的内部活动套接。

4.根据权利要求3所述的一种折叠存放的智能加热茶几，其特征在于：所述定位杆(16)的一侧贯穿固定腔(14)并延伸至固定槽(12)的内部且与凹槽(13)的内壁活动套接，所述定位杆(16)的另一侧固定安装有固定杆(17)，所述固定杆(17)的一端贯穿固定腔(14)延伸至固定盘(4)的外侧且固定安装有固定板(18)，所述固定杆(17)的外表面与固定盘(4)的内部活动套接。

5.根据权利要求1所述的一种折叠存放的智能加热茶几，其特征在于：所述固定盘(4)的侧面固定安装有限位杆(19)，所述限位杆(19)的一端贯穿固定板(18)并延伸至固定板(18)的外侧，且限位杆(19)的外表面与固定板(18)的内部活动套接。

6.根据权利要求4所述的一种折叠存放的智能加热茶几，其特征在于：所述固定板(18)的外侧螺纹套接有螺纹杆(20)，所述螺纹杆(20)的一端依次贯穿固定板(18)和限位杆(19)，且螺纹杆(20)外表面与限位杆(19)的内部螺纹套接。

一种折叠存放的智能加热茶几

技术领域

[0001] 本发明涉及智能设备技术领域，具体为一种折叠存放的智能加热茶几。

背景技术

[0002] 茶几一般分方形、矩形两种，高度与扶手椅的扶手相当，通常情况下是两把椅子中间夹一茶几，用以放杯盘茶具，故名茶几，但随着科技的发展，人们将科技融入生活，智能茶几随着被研发而出，智能茶几，顾名思义，在茶几的同类产品中，以智能化为核心技术的一种多功能茶几，隐形煲水多功能天然石茶几，是以隐形为核心技术，炉具隐形设计，桌面无炉具，可直接在纯天然大理石桌面指定范围内煲水，面板可在带水情况下工作，超静音、防烫手、不漏电、特种工艺防污、防渗透处理、简洁卫生、安全更实用!煲水控制系统完全智能化，开机时默认为全自动煲水，能够自动化进入保温工作，也可以中途手动进行保温，微电脑检测离锅30秒自动关机，进入保温阶段两分钟后自动关机特殊功能术。

[0003] 智能茶几凭借独特的外观和强大的功能，而受到人们的欢迎，但是智能茶几越存在不足之处，如一般茶几具备折叠功能，但是智能茶几却不具备这个功能，而且一些可折叠的智能茶几，折叠部位不具备固定功能，使得搬运时容易受到干扰。

发明内容

[0004] (一)解决的技术问题

针对现有技术的不足，本发明提供了一种折叠存放的智能加热茶几，具备折叠和折叠腿固定等优点，解决了一般茶几具备折叠功能，但是智能茶几却不具备这个功能，而且一些可折叠的智能茶几，折叠部位不具备固定功能，使得搬运时容易受到干扰的问题。

[0005] (二)技术方案

为实现上述折叠和折叠腿固定目的，本发明提供如下技术方案：一种折叠存放的智能加热茶几，包括茶几台，所述茶几台的正面设有控制面板，所述茶几台的右侧设有充电口，所述茶几台的底部固定安装有固定盘，所述茶几台的底部固定安装有固定转轴，所述固定转轴的数量为四个，且四个固定转轴均匀分布在茶几台底部的四角，所述固定转轴的外表面活动套接有支撑腿，所述支撑腿的外表面固定安装有固定环，所述固定环的外表面固定安装有定位转轴，所述定位转轴的外表面活动套接有连接杆，所述连接杆远离定位转轴的一端活动套接有固定管，所述连接杆的一端通过固定管与另一个连接杆的一端活动套接，所述连接杆的一端固定安装有位于固定管内部的限位块，所述限位块的内侧与固定管的内壁活动套接。

[0006] 优选的，所述固定盘的底部开设有固定槽，所述固定管的外表面与固定槽的内部活动套接，所述固定槽的内壁开设有凹槽。

[0007] 优选的，所述固定盘的内部开设有固定腔，所述固定腔的内部活动套接有定位块，所述定位块的一侧固定安装有定位杆，所述定位杆的外表面与固定盘的内部活动套接。

[0008] 优选的，所述定位杆的一侧贯穿固定腔并延伸至固定槽的内部且与凹槽的内壁活

动套接，所述定位杆的另一侧固定安装有固定杆，所述固定杆的一端贯穿固定腔延伸至固定盘的外侧且固定安装有固定板，所述固定杆的外表面与固定盘的内部活动套接。

[0009] 优选的，所述固定盘的侧面固定安装有限位杆，所述限位杆的一端贯穿固定板并延伸至固定板的外侧，且限位杆的外表面与固定板的内部活动套接。

[0010] 优选的，所述固定板的外侧螺纹套接有螺纹杆，所述螺纹杆的一端依次贯穿固定板和限位杆，且螺纹杆外表面与限位杆的内部螺纹套接。

[0011] (三)有益效果

与现有技术相比，本发明提供了一种折叠存放的智能加热茶几，具备以下有益效果：

1、该折叠存放的智能加热茶几，通过固定转轴将支撑腿连接在茶几台上，配合连接杆和固定管，并利用定位转轴将四个支撑腿的位置限位，使得支撑腿旋转后固定难以移动，从而支撑茶几台，而连接杆和固定管具有伸缩的功能，使得支撑腿便于折叠，从而达到折叠的目的。

[0012] 2、该折叠存放的智能加热茶几，通过固定盘上的固定槽与两个固定管接触，并利用固定杆与凹槽接触，使得两个固定管的位置受到限位，从而使支撑腿难以移动，配合螺纹杆，使固定板与限位杆之间的位置连固定，避免固定杆移动，从而使固定杆脱离凹槽，达到固定支撑腿的作用。

附图说明

[0013] 图1为本发明结构示意图；

图2为本发明结构图1的仰视图；

图3为本发明结构图2中A的放大图。

[0014] 图中：1茶几台、2控制面板、3充电口、4固定盘、5固定转轴、6支撑腿、7固定环、8定位转轴、9连接杆、10固定管、11限位块、12固定槽、13凹槽、14固定腔、15定位块、16定位杆、17固定杆、18固定板、19限位杆、20螺纹杆。

具体实施方式

[0015] 下面将结合本发明实施例中的附图，对本发明实施例中的技术方案进行清楚、完整地描述，显然，所描述的实施例仅仅是本发明一部分实施例，而不是全部的实施例。基于本发明中的实施例，本领域普通技术人员在没有做出创造性劳动前提下所获得的所有其他实施例，都属于本发明保护的范围。

[0016] 请参阅图1-3，一种折叠存放的智能加热茶几，包括茶几台1，茶几台1的正面设有控制面板2，茶几台1的右侧设有充电口3，茶几台1的底部固定安装有固定盘4，茶几台1的底部固定安装有固定转轴5，固定转轴5的数量为四个，且四个固定转轴5均匀分布在茶几台1底部的四角，固定转轴5的外表面活动套接有支撑腿6，支撑腿6的外表面固定安装有固定环7，固定环7的外表面固定安装有定位转轴8，定位转轴8的外表面活动套接有连接杆9，连接杆9远离定位转轴8的一端活动套接有固定管10，连接杆9的一端通过固定管10与另一个连接杆7的一端活动套接，连接杆9的一端固定安装有位于固定管10内部的限位块11，通过固定转轴5将支撑腿6连接在茶几台1上，配合连接杆9和固定管10，并利用定位转轴8将四个支撑腿6的位置限位，使得支撑腿6旋转后固定难以移动，从而支撑茶几台1，而连接杆9和固定

管10具有伸缩的功能，使得支撑腿6便于折叠，从而达到折叠的目的，限位块11的内侧与固定管10的内壁活动套接，固定盘4的底部开设有固定槽12，固定管10的外表面与固定槽12的内部活动套接，固定槽12的内壁开设有凹槽13，固定盘4的内部开设有固定腔14，固定腔14的内部活动套接有定位块15，定位块15的一侧固定安装有定位杆16，定位杆16的外表面与固定盘4的内部活动套接，定位杆16的一侧贯穿固定腔14并延伸至固定槽12的内部且与凹槽13的内壁活动套接，定位杆16的另一侧固定安装有固定杆17，固定杆17的一端贯穿固定腔14延伸至固定盘4的外侧且固定安装有固定板18，固定杆17的外表面与固定盘4的内部活动套接，固定盘4的侧面固定安装有限位杆19，限位杆19的一端贯穿固定板18并延伸至固定板18的外侧，且限位杆19的外表面与固定板18的内部活动套接，固定板18的外侧螺纹套接有螺纹杆20，螺纹杆20的一端依次贯穿固定板18和限位杆19，且螺纹杆20外表面与限位杆19的内部螺纹套接，通过固定盘4上的固定槽12与两个固定管11接触，并利用固定杆17与凹槽13接触，使得两个固定管11的位置受到限位，从而使支撑腿6难以移动，配合螺纹杆20，使固定板18与限位杆19之间的位置连固定，避免固定杆17移动，从而使固定杆17脱离凹槽13，达到固定支撑腿6的作用，通过以上结构的配合，使得该装置具备折叠和折叠腿6固定等优点，解决了一般茶几具备折叠功能，但是智能茶几却不具备这个功能，而且一些可折叠的智能茶几，折叠部位不具备固定功能，使得搬运时容易受到干扰的问题。

[0017] 工作时，将支撑腿6向里面旋转，使得限位块11在固定管10的内部移动，从而使连接杆9缩进固定管10内，并使固定管10与固定盘4上的固定槽12，将固定板18移动，使固定杆17带动定位杆16与凹槽13接触，最后将螺纹杆20与限位杆19接触，完成折叠。

[0018] 综上所述，该折叠存放的智能加热茶几，通过固定转轴5将支撑腿6连接在茶几台1上，配合连接杆9和固定管10，并利用定位转轴8将四个支撑腿6的位置限位，使得支撑腿6旋转后固定难以移动，从而支撑茶几台1，而连接杆9和固定管10具有伸缩的功能，使得支撑腿6便于折叠，从而达到折叠的目的；通过固定盘4上的固定槽12与两个固定管10接触，并利用固定杆17与凹槽13接触，使得两个固定管10的位置受到限位，从而使支撑腿6难以移动，配合螺纹杆20，使固定板18与限位杆19之间的位置连固定，避免固定杆17移动，从而使固定杆17脱离凹槽13，达到固定支撑腿6的作用；解决了一般茶几具备折叠功能，但是智能茶几却不具备这个功能，而且一些可折叠的智能茶几，折叠部位不具备固定功能，使得搬运时容易受到干扰的问题。

[0019] 需要说明的是，在本文中，诸如第一和第二等之类的关系术语仅仅用来将一个实体或者操作与另一个实体或操作区分开来，而不一定要求或者暗示这些实体或操作之间存在任何这种实际的关系或者顺序。而且，术语“包括”、“包含”或者其任何其他变体意在涵盖非排他性的包含，从而使得包括一系列要素的过程、方法、物品或者设备不仅包括那些要素，而且还包括没有明确列出的其他要素，或者是还包括为这种过程、方法、物品或者设备所固有的要素。

[0020] 尽管已经示出和描述了本发明的实施例，对于本领域的普通技术人员而言，可以理解在不脱离本发明的原理和精神的情况下可以对这些实施例进行多种变化、修改、替换和变型，本发明的范围由所附权利要求及其等同物限定。

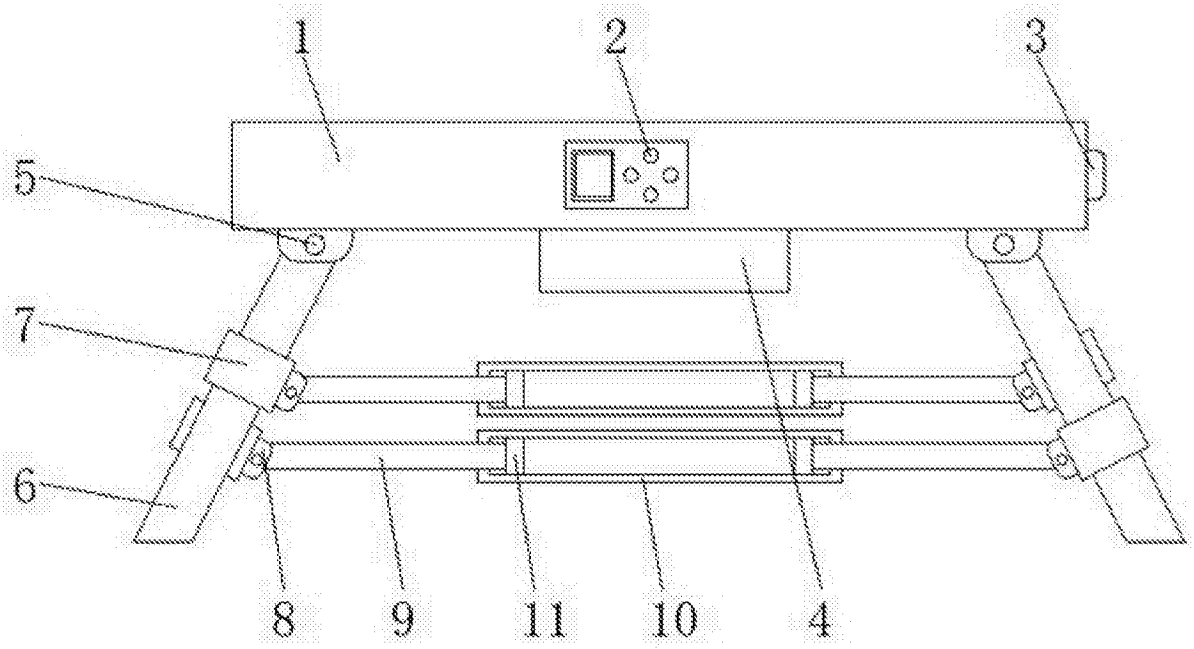

图 1

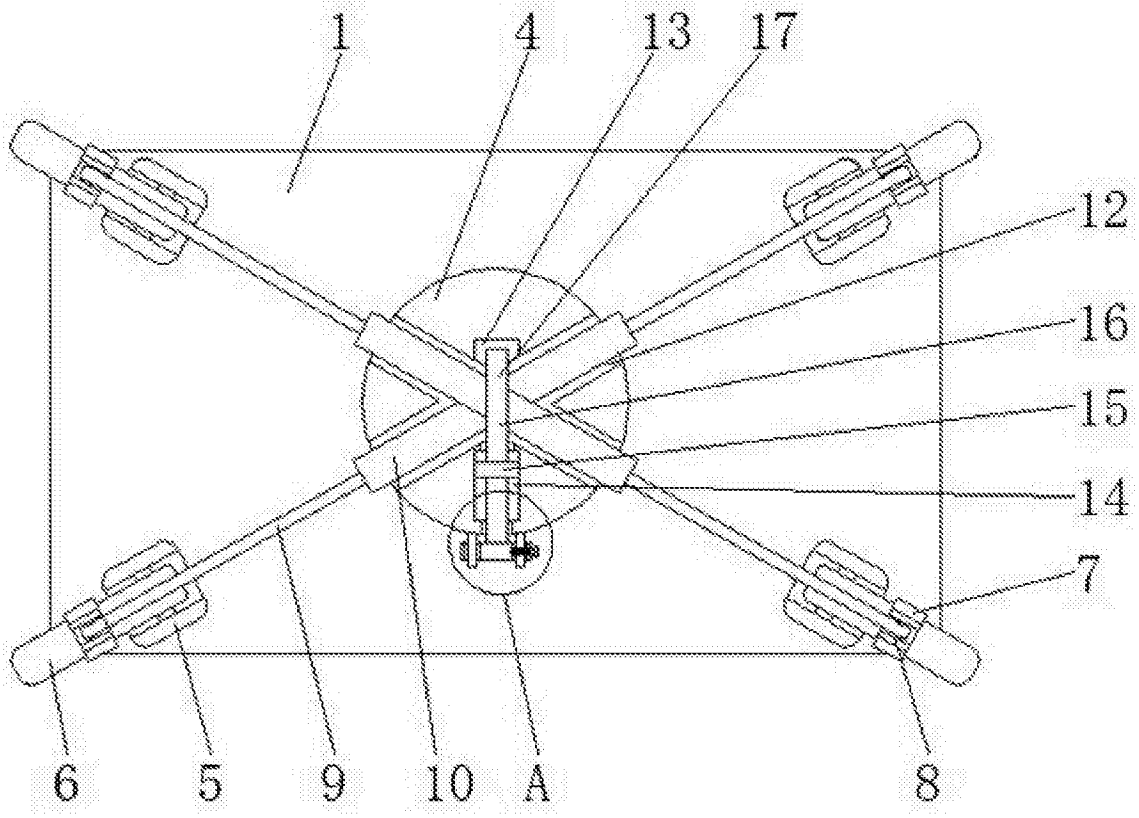

图 2

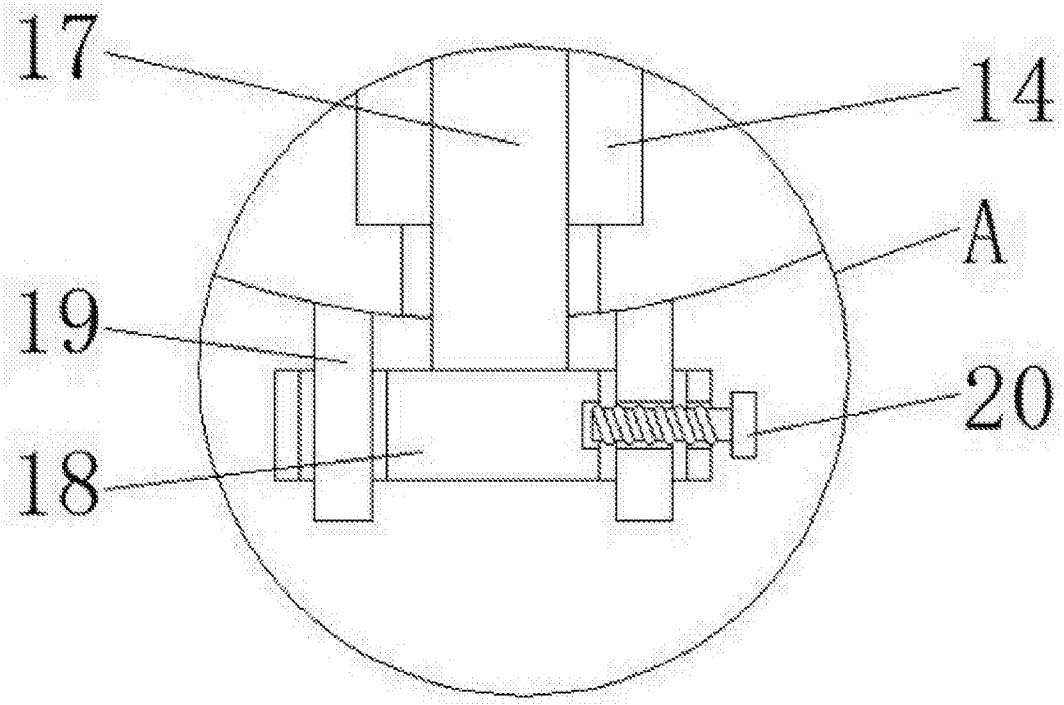

图 3