M603268

(19)中華民國智慧財產局

(12)新型說明書公告本　**(11)證書號數：TW M603268 U**

(45)公告日： 中華民國 109 (2020) 年 11 月 01 日

(21)申請案號：109207056　(22)申請日： 中華民國 109 (2020) 年 06 月 03 日

(51)Int. Cl.：　*A01K1/06　(2006.01)*

(71)申請人：劉純堅(中華民國) LIU, CHUN CHIEN　(TW)

彰化縣花壇鄉中山路 2 段 491 之 6 號

(72)新型創作人：劉純堅 LIU, CHUN CHIEN (TW)

申請專利範圍項數：8 項　圖式數：10　共 19 頁

(54)名稱

寵物牽引帶急控器

(57)摘要

一種寵物牽引帶急控器，包含一適於被掌握在手中的握把，該握把具有相鄰的一第一穿孔與一第二穿孔，該第一穿孔的出口側與第二穿孔的入口側經由一埋帶槽連通；該牽引帶穿過該第一穿孔後，反向折回穿過該第二穿孔，而以該埋帶槽收容該牽引帶的折回段，使該急控器保持在該牽引帶上，便於緊急時可被使用者快速、安全及精準地掌握在手中做近身牽引，有效控制寵物的動向，避免驚嚇或傷害過往的行人。

指定代表圖：

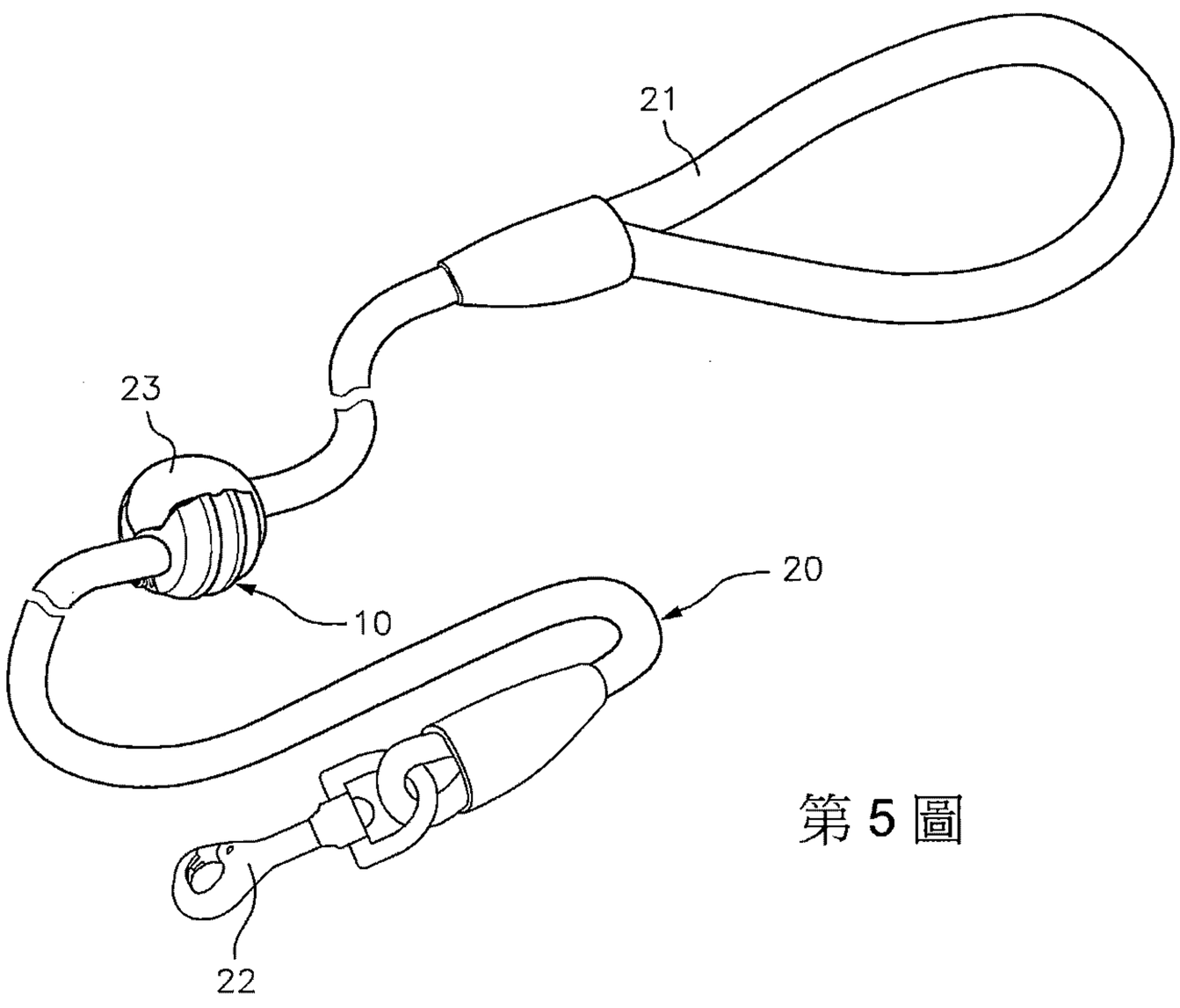

第 5 圖

符號簡單說明：

10:急控器

20:牽引帶

21:挽圈

22:彈簧鉤

23:折回段

公告本

M603268

新型摘要

※申請案號：

※申請日：　　※IPC 分類：

【新型名稱】寵物牽引帶急控器

【中文】

一種寵物牽引帶急控器，包含一適於被掌握在手中的握把，該握把具有相鄰的一第一穿孔與一第二穿孔，該第一穿孔的出口側與第二穿孔的入口側經由一埋帶槽連通；該牽引帶穿過該第一穿孔後，反向折回穿過該第二穿孔，而以該埋帶槽收容該牽引帶的折回段，使該急控器保持在該牽引帶上，便於緊急時可被使用者快速、安全及精準地掌握在手中做近身牽引，有效控制寵物的動向，避免驚嚇或傷害過往的行人。

【英文】

【代表圖】

【本案指定代表圖】：第（ 5 ）圖。

【本代表圖之符號簡單說明】：

10...急控器　　20...牽引帶

21...挽圈　　22...彈簧鉤　　23...折回段

新型專利說明書

（本說明書格式、順序，請勿任意更動）

【新型名稱】寵物牽引帶急控器

【技術領域】

【0001】 本創作係關於一種寵物牽引帶急控器，尤指一種可被迅速、安全及精準地掌握在手中，進行近身牽引的寵物牽引帶把手。

【先前技術】

【0002】 很多寵物主人最喜歡的愛好是與他們的寵物一起散步。例如，許多狗和貓主人每天或幾乎每天都會攜帶寵物到戶外散步。不幸的是，這可能導致不必要的遭遇。例如，寵物可能攻擊其他動物或人。此外，寵物可能會分心而逃跑或跑進街道，在那裡牠們可能被人打或被車撞而受傷甚至死亡。由於這些危險，許多城市都要求寵物在室外必須使用牽引帶。

【0003】 第 1 圖顯示一種典型的寵物牽引帶(Pet Leash)。該牽引帶 50 的帶頭形成一第一挽圈(Handhold)51，作爲一般距離牽引的把手；接近帶尾位置連接一第二挽圈 52，作爲近身牽引的把手；帶尾提供一彈簧鉤(Snap Hook)53，以連接一寵物拘束裝置 54(第 2 圖)，例如頸圈(Collar)或胸背帶(Harness)等。

【0004】 如第 2 圖所示，使用雙把手牽引帶 50 牽引寵物時，使用者可視情況握緊第一挽圈 51，或同時握住第一挽圈 51 與第二挽圈 52。也就是說，在空間區域足夠的時候，可如一般單把手牽引帶(即沒有第二挽圈 52 的牽引帶)，以單手握住第一挽圈 51 進行一般距離的牽引，給予寵物足夠的、自由的活動區域，此時

另隻手可休息，不必握住第二挽圈 52，隨時換手牽引，避免長時間使用同一隻手牽引造成疲勞酸痛而產生反應遲緩，導致牽引帶鬆脫，讓寵物脫跑的危險。至於在人多熱鬧的街區或狹窄的通道，可用一隻手抓緊第一挽圈 51，另隻手握住第二挽圈 52，進行近身牽引，便於有效控制寵物的動向，避免驚嚇或傷害過往的行人。

【0005】 寵物牽引帶握法有許多，但無論那種握法，都應將手穿過挽圈並抓緊，方能安全的牽引寵物，這在一般正常情況下，不會有任何問題。但若在一般距離牽引當下，突然遭遇緊急狀況，必須換成近身牽引時，一般第二挽圈 52 的設計很難被使用者快速、安全及精準地握緊，達到及時控制寵物動向的作用。即使可迅速抓住第二挽圈 52，但挽圈與牽引帶通常都是由尼龍織帶製成，質地平滑，即使抓住了也很容易滑手而失去控制。

【0006】 再者，第二挽圈 52 縫合固定於牽引帶 50，無法配合寵物的品種、體型及使用者的身高、使用習慣調整到適合的位置。

【0007】 此外，一些寵物牽引帶雖然也應用了反光材料，可在夜間或黑暗處增加牽引帶受光照射的標示能力，但反光牽引帶需要車燈的照射和光線的反射來"點亮"前方，提升駕駛員發現前方寵物的距離，從而能給駕駛員以更充分的時間，採取相應的安全處置措施，屬於被動式設計，而且反光牽引帶僅對汽車具有警示效果，對於行人並無任何作用。

【新型內容】

【0008】 本創作乃爲解決上述問題所成，其目的在於提供一

種可以被使用者快速、安全及精準地掌握在手中，進行近身牽引的寵物牽引帶緊急控制把手。

【0009】 本創作次一目的在於提供一種寵物牽引帶急控器，可以配合寵物的品種、體型和使用者的身高、使用習慣等調整到方便牽引的位置。

【0010】 本創作另一目的在於提供一種寵物牽引帶急控器，可以發出視覺警示信號，增進夜間標示能力，提高牽引安全。

【0011】 具體實現本創作的寵物牽引帶急控器，包含一可被掌握在手中的握把，該握把具有相鄰的一第一穿孔與一第二穿孔，該第一與第二穿孔各有一出口與一入口，該第一穿孔的出口與該第二穿孔的入口經由一埋帶槽連通；該牽引帶從該第一穿孔的入口穿過該第一穿孔後反向折回，再從該第二穿孔的入口穿過該第二穿孔，而以該埋帶槽收容該牽引帶的折回段，使該急控器保持在該牽引帶上，供一使用者握於手中，進行近身牽引寵物所用。

【0012】 在另一實施例中，寵物牽引帶急控器包含一可被掌握在手中的握把，該握把具有相對的一第一穿孔與一第二穿孔，該第一與第二穿孔各有一外側洞口與一內側洞口，該內側洞口高於該外側洞口，該二穿孔的內側洞口經由一埋帶槽連通；該牽引帶先後穿過該第一與第二穿孔，而以該埋帶槽收容該牽引帶的穿插段，使該急控器保持在該牽引帶上，供一使用者握於手中，進行近身牽引寵物所用。

【0013】 在較佳的實施例中，所述握把使用添加夜光材料的透光材質一體成型。

【0014】 在較佳的實施例中，所述握把內建一 USB 充電警示燈。

【0015】 在較佳的實施例中，所述握把的表面具有止滑構造。

【0016】 本創作對照先前技術的功效在於，符合人手掌型，可以在緊急時被使用者快速、安全及精準地掌握在手中做近身牽引，有效控制寵物的動向，避免驚嚇或傷害過往的行人。再者，可以配合寵物的品種、體型及使用者的身高、使用習慣調整到方便牽引的位置。此外，內建 USB 充電警示燈，可以發出視覺警示信號，增進夜間標示能力，提高牽引安全。

【0017】 至於本創作的詳細技術內容及其他目的與特點參照下面配合附圖的實施例說明即可完全明白。

【圖式簡單說明】

【0018】

第1圖爲習用寵物牽引帶的外觀圖。

第2圖爲習用寵物牽引帶用於牽引寵物的示意圖。

第3圖爲本創作寵物牽引帶急控器第一實施例的外觀圖。

第4圖爲第3圖的前視圖。

第5圖爲第一實施例組裝於寵物牽引帶的外觀圖。

第6圖爲第一實施例組裝於寵物牽引帶的剖面圖。

第7圖爲第5圖用於牽引寵物的示意圖。

第8圖爲本創作第二實施例的外觀圖。

第9圖爲第二實施例組裝於寵物牽引帶的外觀圖。

第10圖爲第二實施例組裝於寵物牽引帶的剖面圖。

【實施方式】

【0019】 如第 3 至第 5 圖所示，本創作揭示的寵物牽引帶急控器 10 組裝於一牽引帶 20，供一使用者握於手中，進行近身牽引寵物所用。該急控器 10 包含一外形大致上爲圓柱形的握把 11，此設計有助於使用者將急控器 11 握於手中。就握把 11 其他適於被掌握在手中的形體，例如球形、橢圓形等的設計亦包含在本創作的專利範圍內。又，握把 11 設有相鄰的一第一穿孔 12 與一第二穿孔 13，該二穿孔 12, 13 各有處於相對二端的一入口 12a, 13a 與一出口(圖未示)，其中第一穿孔 12 的出口與第二穿孔 13 的入口 13a 經由一埋帶槽 14 連通。

【0020】 如第 5 至第 7 圖所示，所述牽引帶 20 從第一穿孔 12 的入口 12a 穿過第一穿孔 12 後反向折回，再從第二穿孔 13 的入口 13a 穿過第二穿孔 13，而以埋帶槽 14 收容牽引帶 20 的折回段 23，使該折回段 23 縮沈於握把 11 的表面之下，如此將急控器 10 保持在牽引帶 20 上，作爲近身牽引寵物用的把手。由於該折回段 23 沒入埋帶槽 14 中，不致突出握把 11 表面，使急控器 10 可被平順地緊握於手中。圖中參考符號 21 表一般距離牽引用的挽圈，參考符號 22 係彈簧鉤，參考符號 24 爲拘束裝置。

【0021】 如第 3 和第 4 圖所示，在較佳的實施例中，握把 11 具有形成於表面的止滑構造 15，藉以增加握把 11 與手掌接觸時的摩擦力，避免滑手。在附圖的實施例中，止滑構造 15 爲溝槽狀，其他止滑構造，例如類似高爾夫球表面的凹槽設計亦可採用，不受附圖實施例的限制。

【0022】 再如第 3 和第 4 圖所示，在較佳的實施例中，握把 11 可以選用透光材料，例如聚碳酸酯(Polycarbonate，簡稱 PC)

一體成型，並且握把 11 內建一警示燈 16，可以通過閃爍或恆亮模式，發出視覺警示信號，增加牽引帶 20 夜間標示能力，提高牽引安全。所述警示燈 16 包括一電源開關 17 及一 USB 連接埠 18，前者用來控制警示燈 16 的亮滅，後者用以連接一充電器(圖未示)，補充警示燈 16 消耗的電流。

【0023】 此外，還可在透光材料中添加夜光材質，如此可在夜間使用警示燈 16 或有陽光時，提供夜光材質熱能，從而縱使警示燈 16 電力耗盡，具備透光與夜光效果的急控器 10 仍可在夜間發揮警示作用。

【0024】 一般寵物牽引帶依其截面有圓帶與扁帶二種，上述實施例乃適用於圓形牽引帶20。至於組裝於扁平牽引帶的急控器則如第8和第9圖所示，該急控器30包含一適於被掌握在手中的握把31，所述握把31具有相對的一第一穿孔32與一第二穿孔33，該二穿孔32, 33各有一外側洞口32a, 33a與一內側洞口32b, 33b，該內側洞口32b, 33b高於外側洞口32a, 33a，此設計可避免急控器30在扁平牽引帶40上滑移，而且二穿孔32, 33的內側洞口32b, 33b經由一埋帶槽34連通。所述扁平牽引帶40先後穿過第一穿孔31與第二穿孔32，而以埋帶槽34收容扁平牽引帶40的穿插段41，使該穿插段41縮沈於握把31的表面之下，從而將急控器30保持在扁平牽引帶40上(如第10圖)，供一使用者掌握在手中，進行近身牽引寵物所用。同上述實施例一樣，本實施例的握把31也是使用添加夜光材料的透光材質一體成型，而且表面設有止滑構造35，同時內建一警示燈36，該警示燈36包含一電源開關37及一充電用的USB連接埠38。

【0025】 綜上所述，依據本創作提供的寵物牽引帶急控器至少具有下列優點：

1.符合人手掌型，可以在緊急時被使用者快速、安全及精準地掌握在手中做近距離牽引，有效控制寵物的動向，避免驚嚇或傷害過往的行人。

2.可以配合寵物的品種、體型和使用者的身高、使用習慣等調整到方便牽引的位置。

3.具備USB充電警示燈，可以發出視覺警示信號，提高牽引帶夜間標示能力，有效提醒過往的行人、車輛注意，保障使用者、寵物、過往行人與車輛的安全。

【0026】 當然，以上所述僅爲本創作的較佳實施例，並非因此限制本創作的專利範圍，凡是利用本創作說明書及附圖內容所作的等效結構或等效流程變換，或直接或間接運用在其他相關的技術領域，均同理包括在本創作的專利保護範圍內。

【符號說明】

【0027】

10...急控器　　11...握把

12...第一穿孔　　13...第二穿孔

12a...入口　　13a...出口

14...埋帶槽　　15...止滑構造

16...警示燈　　17...電源開關

18...連接埠　　20...牽引帶

21...挽圈　　22...彈簧鉤

23...折回段　　24...拘束裝置

30...急控器

31...握把

32...第一穿孔

32a...外側洞口

32b...內側洞口

33...第二穿孔

33a...外側洞口

33b...內側洞口

34...埋帶槽

35...止滑構造

36...警示燈

37...電源開關

38...連接埠

40...牽引帶

41...穿插段

50...牽引帶

51...第一挽圈

52...第二挽圈

53...彈簧鉤

54...拘束裝置

申請專利範圍

1. 一種寵物牽引帶急控器，用以組裝於一牽引帶，該急控器包含一可被掌握在手中的握把，該握把具有相鄰的一第一穿孔與一第二穿孔，該第一與第二穿孔各有一出口與一入口，該第一穿孔的出口與該第二穿孔的入口經由一埋帶槽連通；該牽引帶從該第一穿孔的入口穿過該第一穿孔後反向折回，再從該第二穿孔的入口穿過該第二穿孔，而以該埋帶槽收容該牽引帶的折回段，使該急控器保持在該牽引帶上，供一使用者握於手中，進行近身牽引寵物所用。
2. 如申請專利範圍第 1 項所述的寵物牽引帶急控器，其中該握把使用添加夜光材料的透光材質一體成型。
3. 如申請專利範圍第 2 項所述的寵物牽引帶急控器，其中該握把內建一 USB 充電警示燈。
4. 如申請專利範圍第 1 項所述的寵物牽引帶急控器，其中該握把的表面具有止滑構造。
5. 一種寵物牽引帶急控器，用以組裝於一牽引帶，該急控器包含一可被掌握在手中的握把，該握把具有相對的一第一穿孔與一第二穿孔，該第一與第二穿孔各有一外側洞口與一內側洞口，該內側洞口高於該外側洞口，該二穿孔的內側洞口經由一埋帶槽連通；該牽引帶先後穿過該第一與第二穿孔，而以該埋帶槽收容該牽引帶的穿插段，使該急控器保持在該牽引帶上，供一使用者握於手中，進行近身牽引寵物所用。
6. 如申請專利範圍第 5 項所述的寵物牽引帶急控器，其中該握把使用添加夜光材料的透光材質一體成型。

7. 如申請專利範圍第 6 項所述的寵物牽引帶急控器，其中該握把內建一 USB 充電警示燈。

8. 如申請專利範圍第 5 項所述的寵物牽引帶急控器，其中該握把的表面具有止滑構造。

圖　式

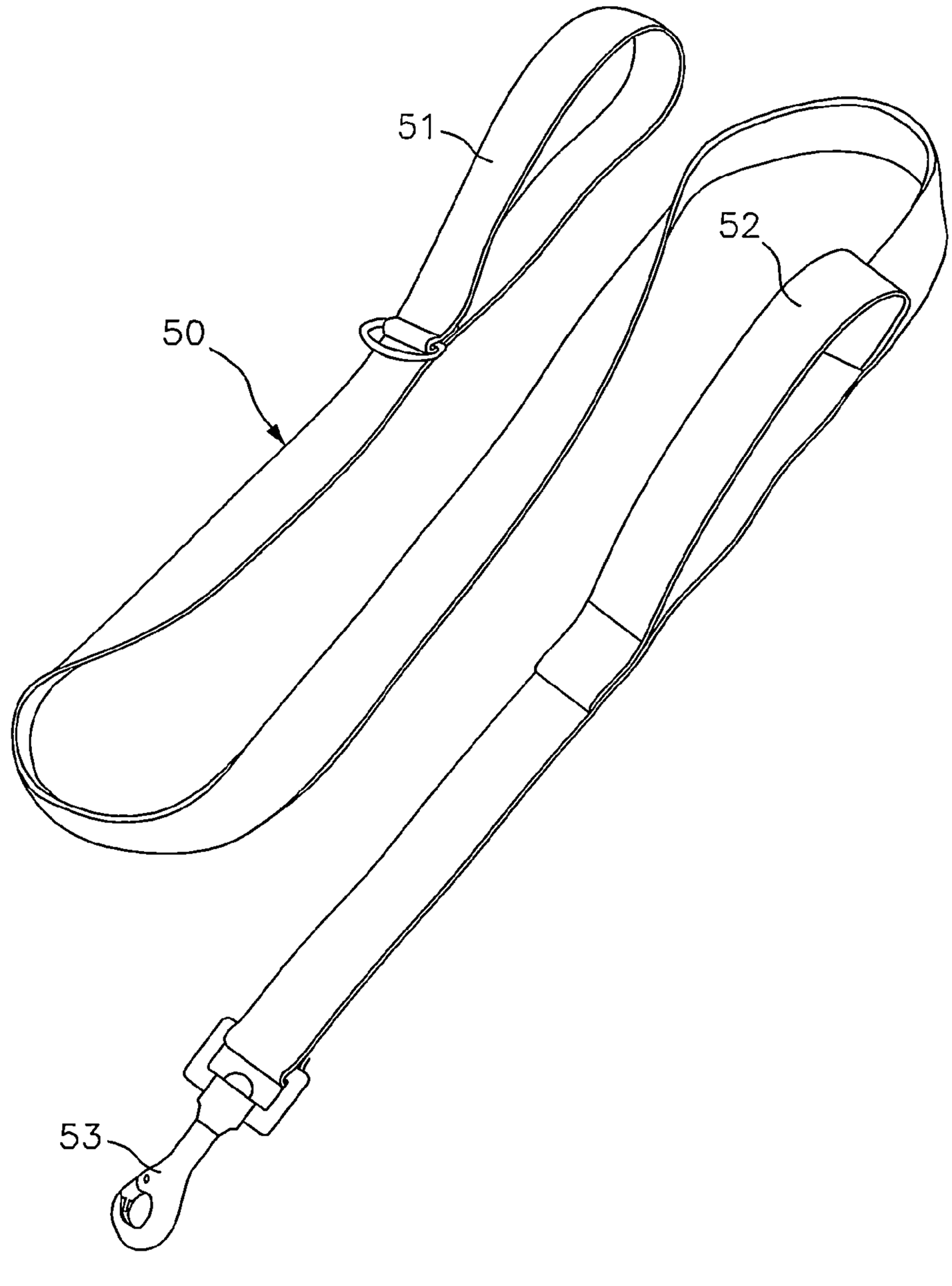

第 1 圖

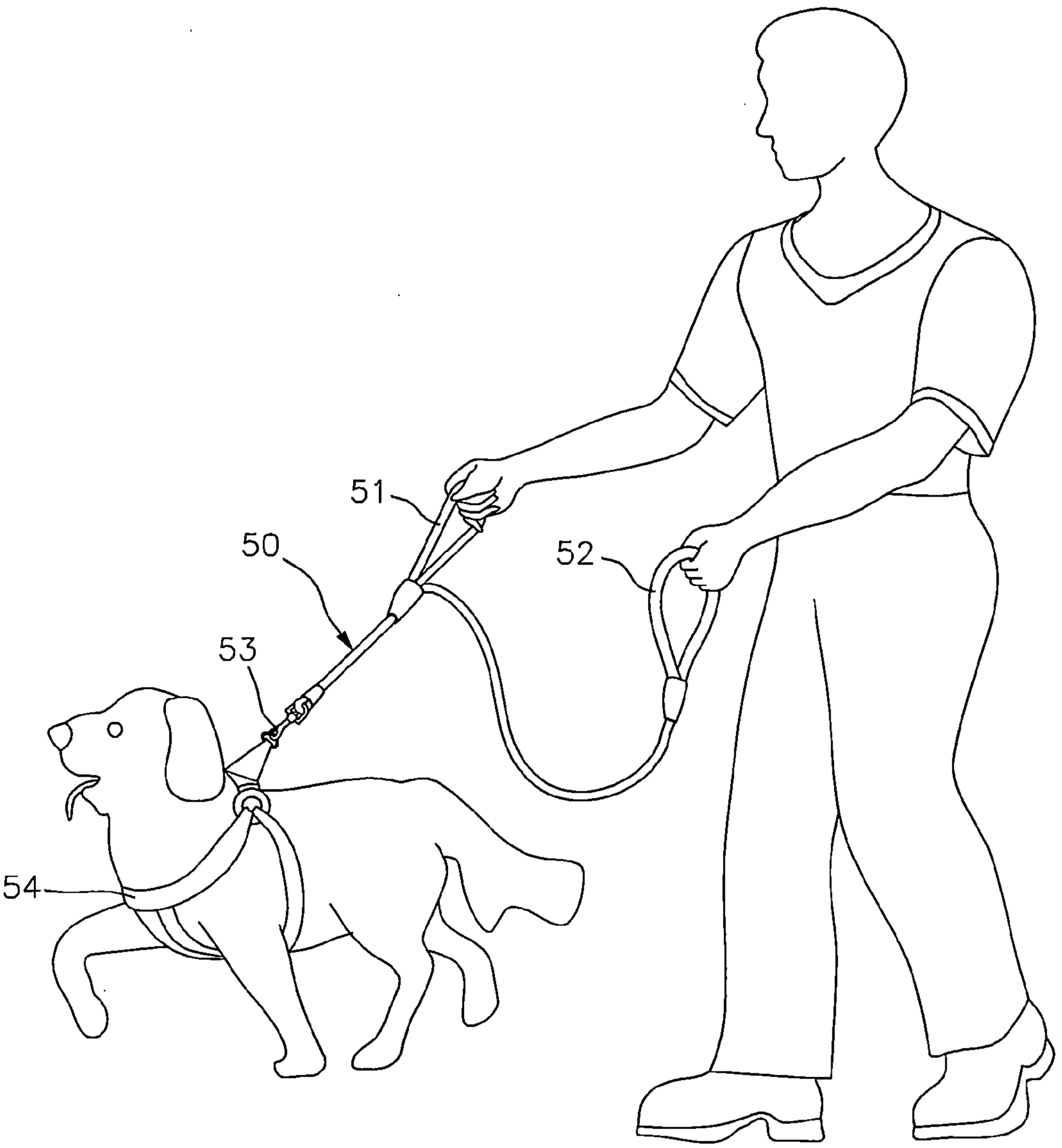

第 2 圖

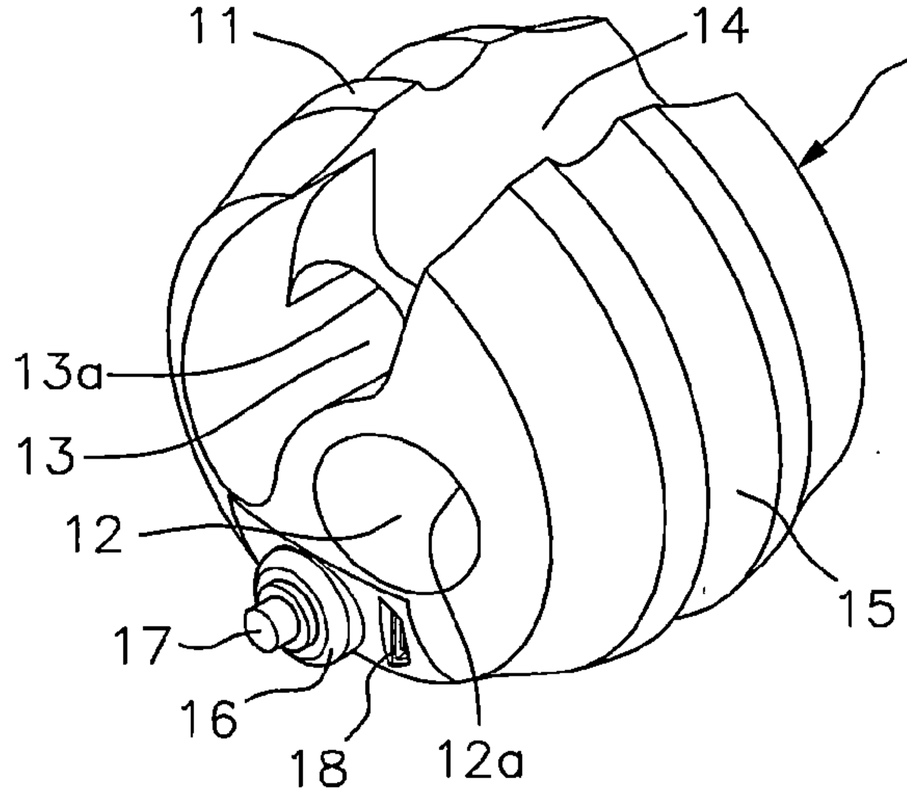

第 3 圖

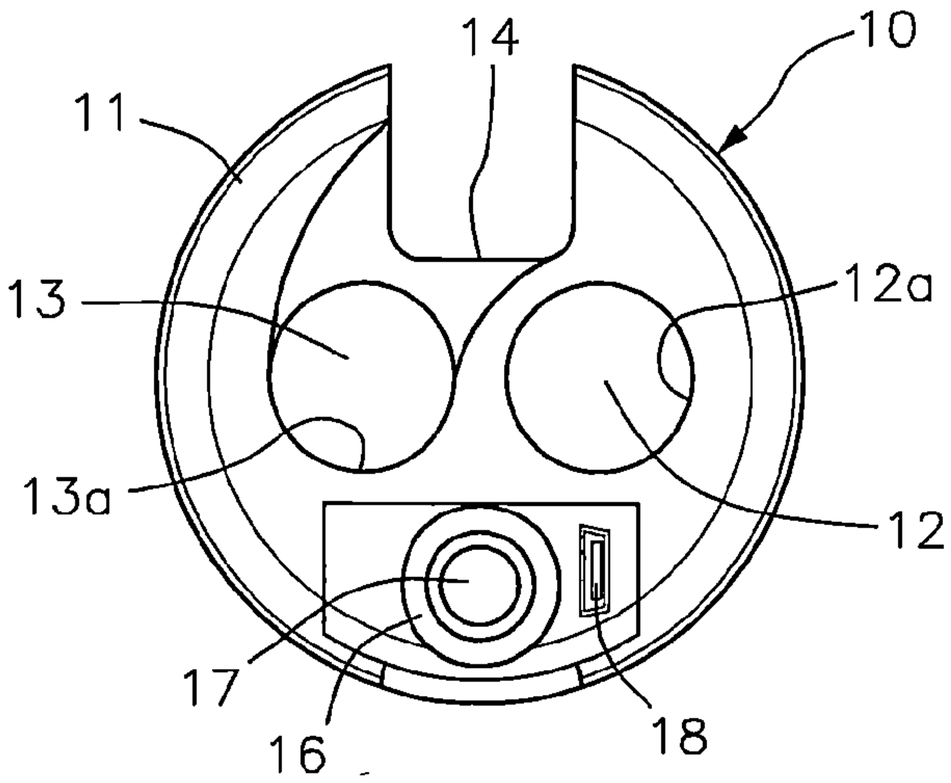

第 4 圖

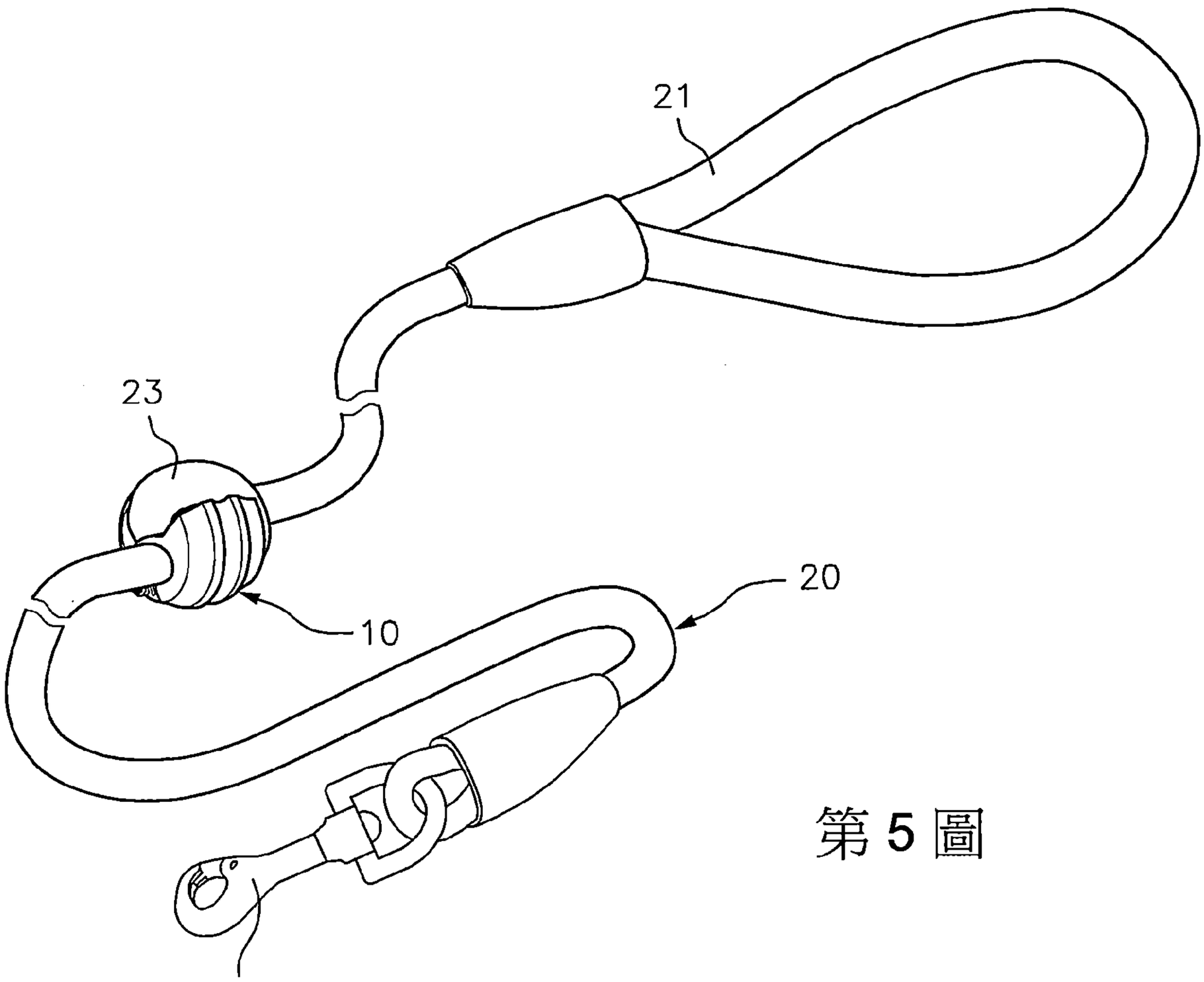

第 5 圖

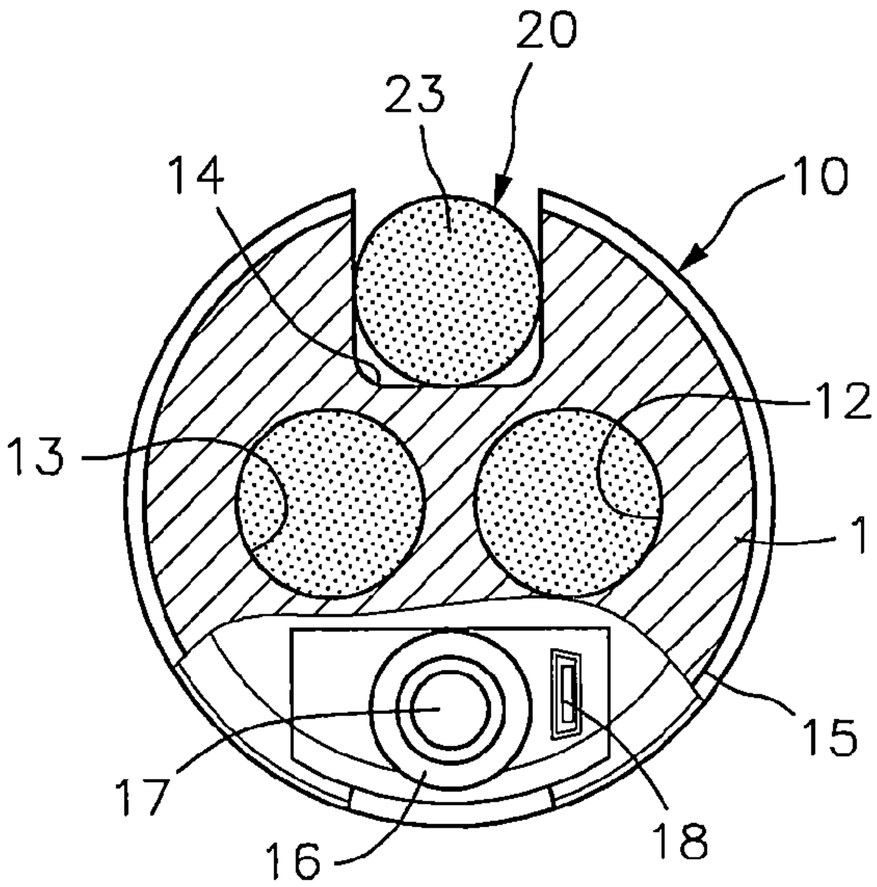

第 6 圖

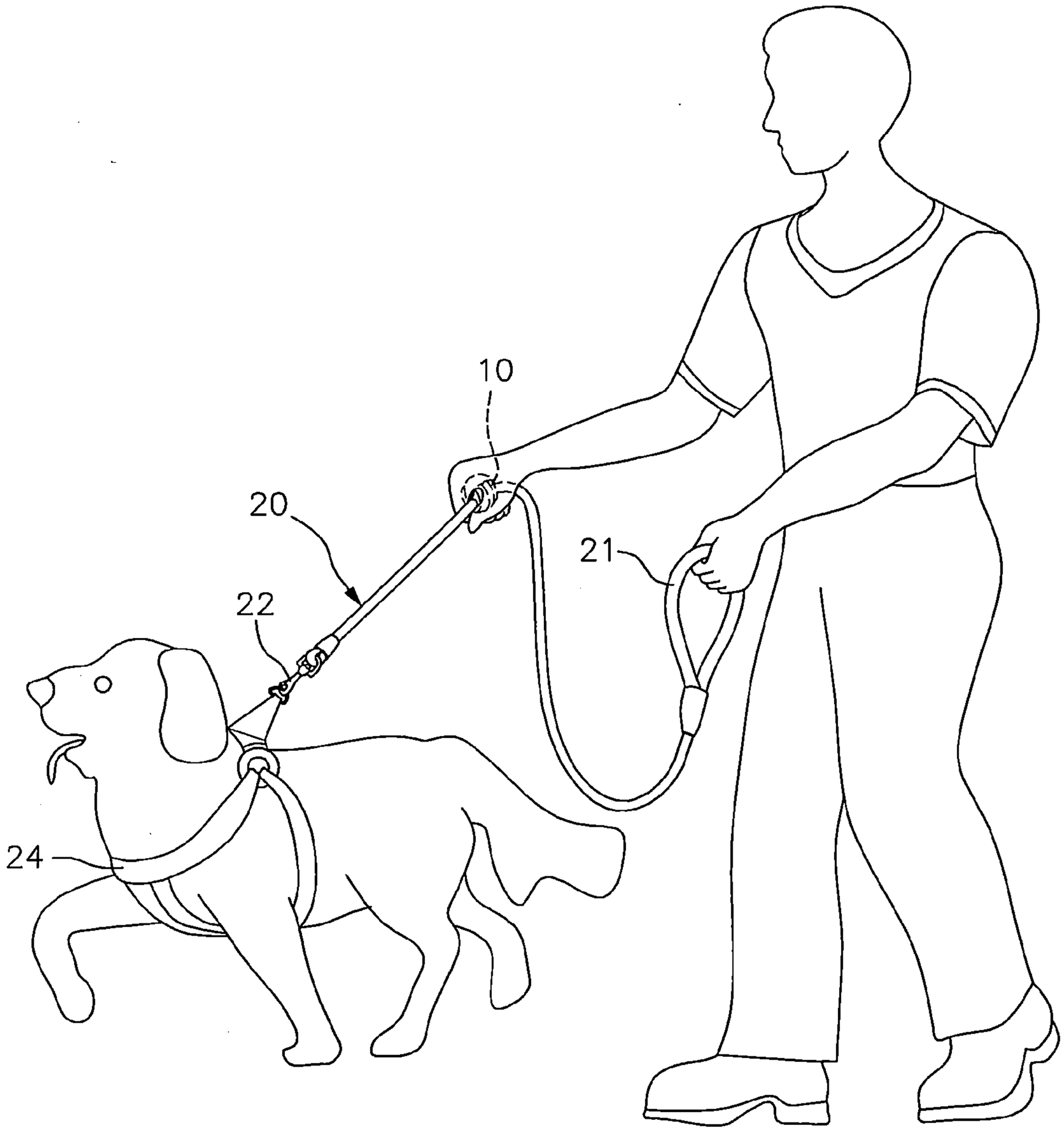

第 7 圖

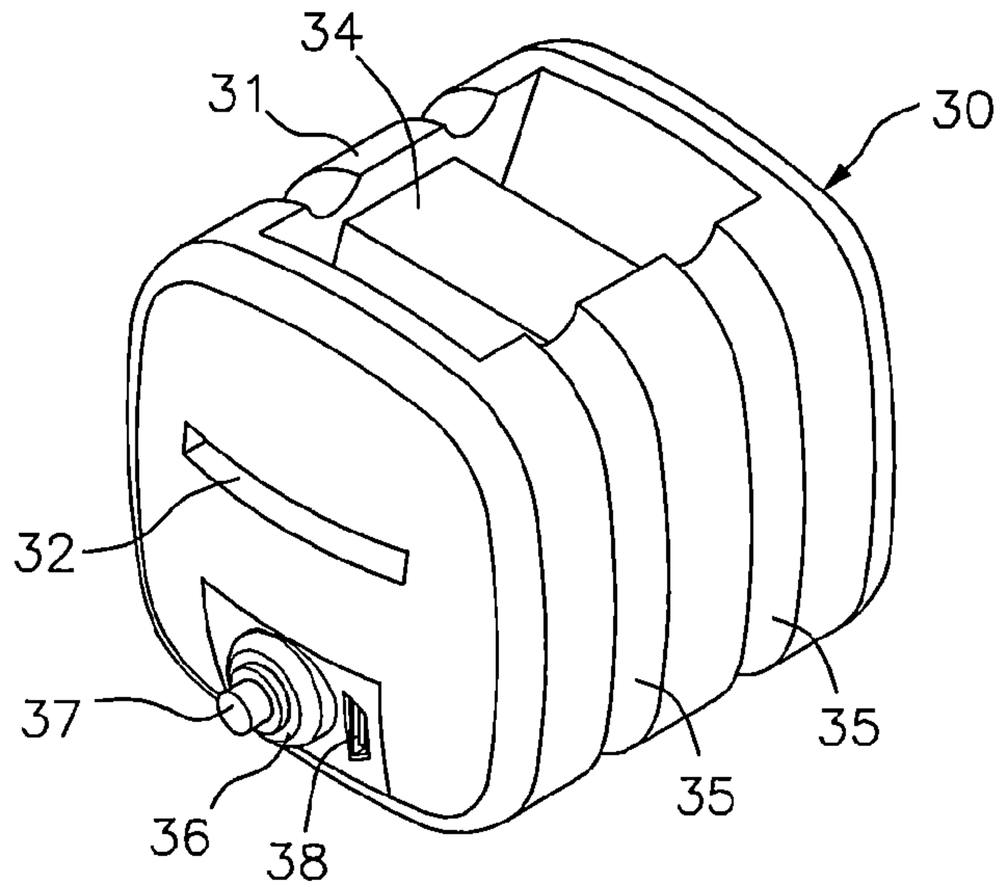

第 8 圖

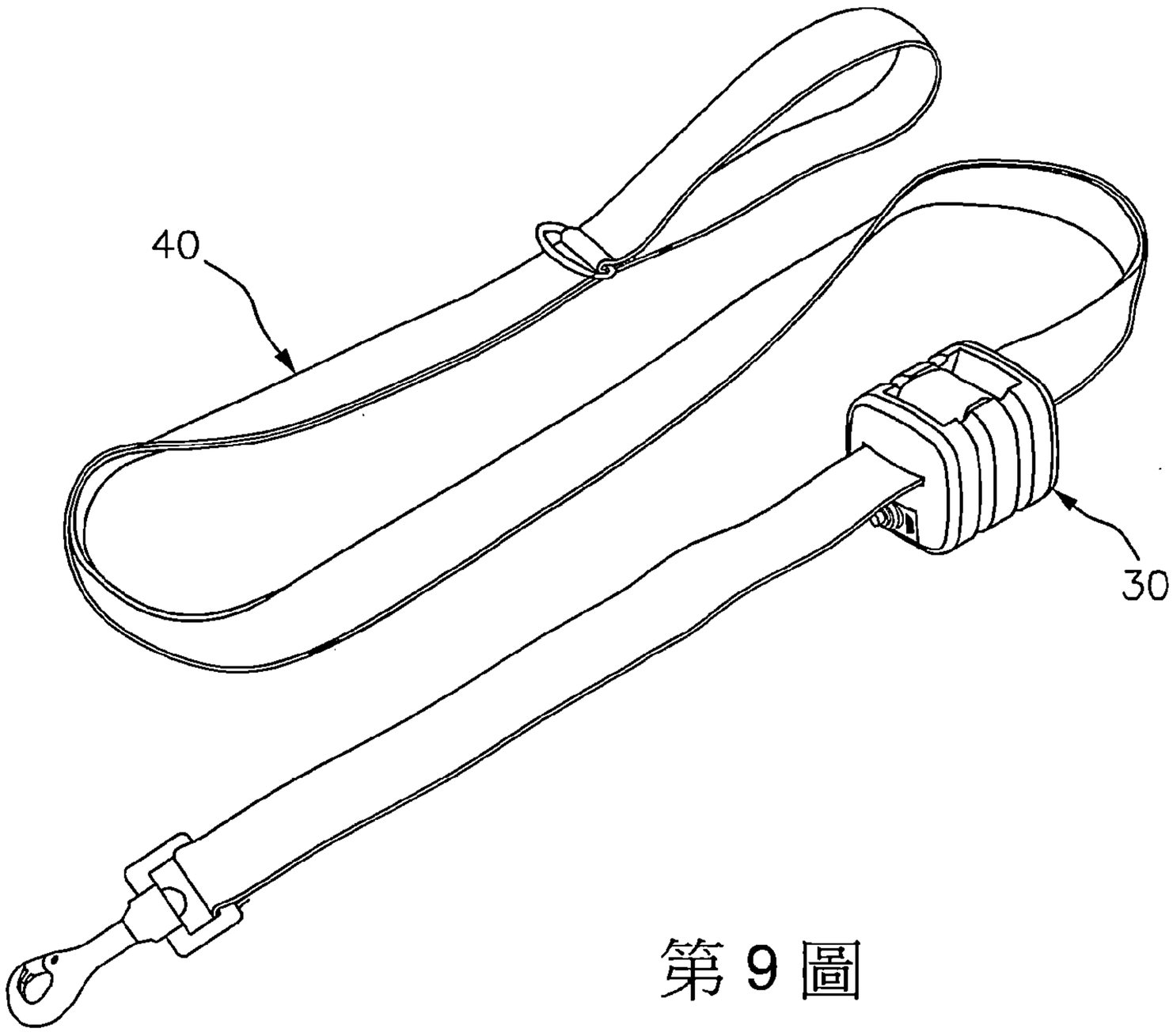

第 9 圖

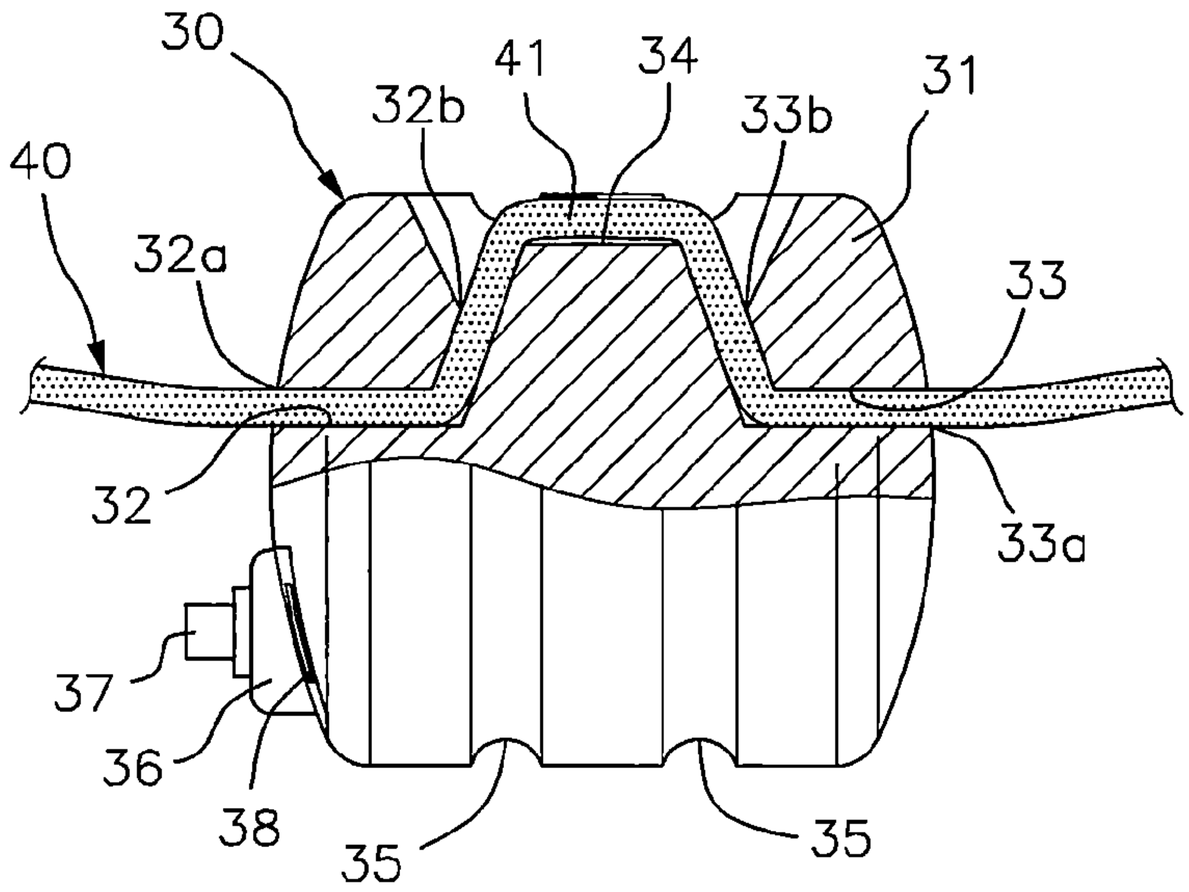

第 10 圖