(19)中华人民共和国国家知识产权局

(12)发明专利

(10)授权公告号 CN 103907498 B
(45)授权公告日 2016.04.27

(21)申请号 201410142567.2
(22)申请日 2014.04.01
(73)专利权人 新疆农垦科学院
地址 832000 新疆维吾尔自治区石河子市乌伊路221号
(72)发明人 李鹏程 李铭 郭绍杰 苏学德 王晶晶 何延华
(51)Int.Cl.
A01G 17/02(2006.01)
(56)对比文件
CN 101099441 A,2008.01.09,
CN 1303585 A,2001.07.18,
CN 102047802 A,2011.05.11,
CN 102047802 A,2011.05.11,
CN 103120111 A,2013.05.29,
丁波等．葡萄棚架栽培技术．《安徽农学通报》.2010,第16卷(第8期),第107-108页．
徐世彦等．葡萄水平连棚架栽培技术研究．《山西果树》.2008,(第3期),第11-13页．
审查员 吴艳艳

权利要求书1页 说明书3页 附图1页

(54)发明名称

一种适合高寒区葡萄水平连棚架栽培的方法

(57)摘要

本发明公开了一种适合高寒区葡萄水平连棚架栽培的方法，在高寒区葡萄建园时，葡萄架势设计为水平连棚架，架面高度为180cm，除每行第一株葡萄垂直上架，其他各株葡萄均采用单主干沿行向倾斜30°角上架，在架面上采用双主蔓沿行向延伸至前一株，每个主蔓上的新梢垂直于行向引缚在主蔓的一侧。本发明可精确控制产量，改善果实品质，果实成熟期一致，防止枝条徒长，枝条诱引方便整齐，便于统一管理，提高葡萄上、下架的工作效率，方便越冬防寒，具有广泛的实用性。

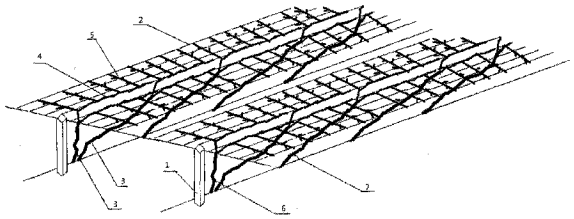

CN 103907498 B

1.一种适合高寒区葡萄水平连棚架栽培的方法，其特征在于，在高寒区葡萄建园时，葡萄架势设计为水平连棚架，架面高度为180cm，除每行第一株葡萄垂直上架，其他各株葡萄均采用单主干(3)沿行向倾斜30°角(7)上架，在架面上采用双主蔓(4)沿行向延伸至前一株，每个双主蔓(4)上的新梢(5)垂直于行向引缚在双主蔓(4)的一侧；

所述方法的具体步骤如下：

S1、苗木定植：生苗沿同一方向与地面夹角30°定植，待新梢长到50cm时，将新梢沿主干方向用绳子引缚到铁丝上；每行第一株葡萄采用“一穴双株”定植，一株葡萄垂直定植，垂直引缚在铁丝上，新梢粗度长到0.8cm时，在1.8米高度处摘心，保留顶端两个副梢持续延长，其余副梢全部摘除，将顶端两个副梢引缚在连接立柱(1)的两根铁丝上作为延长枝进行培养；

S2、夏季修剪：主蔓上的新梢长至显花序时，间隔15-20厘米保留一个新梢垂直于行向引缚在架面上，左右主蔓上的新梢各引向一边，其余新梢抹除干净，留下的新梢以后不抹芽、长放，疏除重叠的新梢；

S3、冬季修剪：在10月中下旬进行，采用单主干，从第三道铁丝主蔓延长枝长放；采用“双主蔓水平叶幕”方法：主蔓长度150cm以上，每隔20cm左右留一个结果枝组，全树留10～14个结果枝组，篱架部分2～4个，棚架部分8～10个，呈鱼刺状排列，最前端结果枝组安排在棚架部分1.8m处；长度1.5米以上，结果枝组采用单枝更新，要求枝条充分成熟，剪口下有2个饱满芽，剪口粗度0.8厘米以上，剪除所有侧枝，即“架面上主蔓延长头方向长放至架面边缘，间隔20厘米留2个短枝作为来年的结果母枝”；

S4、越冬防寒：将修剪完的枝蔓顺势放在栽植沟，埋土前在葡萄枝蔓上面覆盖一层彩条布，埋土厚度高出彩条布10cm。

一种适合高寒区葡萄水平连棚架栽培的方法

技术领域

[0001] 葡萄栽培技术领域，主要涉及一种适合高寒区葡萄水平连棚架栽培的方法。

背景技术

[0002] 随着我国葡萄栽培迅速发展，葡萄栽培架式各种各样，由于我国幅员辽阔，南北栽培模式各不相同，北方多采用单壁篱架栽培，南方则有平面棚架栽培、单壁篱架栽培、T型篱架栽培等。日本是葡萄栽培较发达的国家，由于夏季雨水多高温高湿，露地葡萄和温室葡萄都采用平面棚架栽培。但平面棚架造价较高，管理难度大，日常管理操作多超过人头，劳动强度大。目前尚未有一种适应葡萄生产特点且能有效利用空间，达到省力高效的栽培架式。

[0003] 在我国南方同样夏季高温高湿，雨水充沛，采用平面棚架栽培葡萄，可以使葡萄离地面较高，减轻雨水对土壤病害的传播，但修剪、花果管理较复杂，操作困难，在作业时双手举过头顶，劳动强度高、效率低；采用单壁篱架栽培、T型篱架栽培葡萄，通风透光性较差，而且架面有限，空间利用率低，葡萄枝条生长量不足，导致叶面积相对较少，对产量有一定影响，树形紊乱没有规律，枝条交叉错落，管理不方便。

[0004] 高寒区冬季寒冷，葡萄越冬需埋土防寒，目前采用的小棚架和水平连棚架，采用多主蔓或单蔓垂直上架后垂直于葡萄栽植行向绑缚，枝稍重叠度高，光照条件和营养条件不一致，造成葡萄花期不一致，着色不均；枝条重叠后造成夏季修剪工作量大；主蔓垂直生长或倾斜度太小，随着枝蔓的逐年加粗，越冬下架难度增大，易造成枝蔓扭伤。

[0005] “一种适合北方葡萄水平连棚架栽培的方法”采用独龙干单蔓整形，由于营养过于集中易造成枝条徒长，如遇主蔓萌芽不齐时，会造成架面中空，严重影响产量。

发明内容

[0006] 本发明要解决的技术问题是提供一种适合高寒区葡萄水平连棚架栽培的方法，以解决产量低、果实成熟不一致、修剪困难、越冬工作量大的问题。

[0007] 为解决上述技术问题，本发明的实施例提供一种适合高寒区葡萄水平连棚架栽培的方法，在高寒区葡萄建园时，葡萄架势设计为水平连棚架，架面高度为180cm，除每行第一株葡萄垂直上架，其他各株葡萄均采用单主干沿行向倾斜30°角上架，在架面上采用双主蔓沿行向延伸至前一株，每个主蔓上的新梢垂直于行向引缚在主蔓的一侧。

[0008] 所述方法的具体步骤如下：

[0009] S1、苗木定植：生苗沿同一方向与地面夹角30°定植，待新梢长到50cm时，将新梢沿主干方向用绳子引缚到铁丝上；每行第一株葡萄采用“一穴双株”定植，一株葡萄垂直定植，垂直引缚在铁丝上，新梢粗度长到0.8cm时，在1.8米高度处摘心，保留顶端两个副梢持续延长，其余副梢全部摘除，将顶端两个副梢引缚在连接立柱的两根铁丝上作为延长枝进行培养；

[0010] S2、夏季修剪：主蔓上的新梢长至显花序时，间隔15-20厘米保留一个新梢垂直于行向引缚在架面上，左右主蔓上的新梢各引向一边，其余新梢抹除干净，留下的新梢以后不

抹芽、长放，必要时疏除重叠的新梢

[0011] S3、冬季修剪：一般在10月中下旬进行，采用单主干，从第三道铁丝主蔓延长枝长放。采用“双主蔓水平叶幕”方法：主蔓长度150cm以上，每隔20cm左右留一个结果枝组，全树留10～14个结果枝组，篱架部分2～4个，棚架部分8～10个，呈鱼刺状排列，最前端结果枝组可安排在棚架部分1.8m处；一般长度1.5米以上，结果枝组采用单枝更新。要求枝条充分成熟，剪口下有2个饱满芽，剪口粗度0.8厘米以上，剪除所有侧枝。即“架面上主蔓延长头方向长放至架面边缘，间隔20厘米留2个短枝作为来年的结果母枝”。

[0012] S4、越冬防寒：将修剪完的枝蔓顺势放在栽植沟，埋土前在葡萄枝蔓上面覆盖一层彩条布，埋土厚度高出彩条布10cm即可。

[0013] 本发明可精确控制产量，改善果实品质，果实成熟期一致，防止枝条徒长，枝条诱引方便整齐，便于统一管理，提高葡萄上、下架的工作效率，方便越冬防寒，具有广泛的实用性。

附图说明

[0014] 图1为本发明适合高寒区葡萄水平连棚架栽培方法的示意图。

[0015] 附图标记说明：

[0016] 1、立柱；2、拉线；3、主干；4、主蔓；5、新梢；6、直角；7、30°角；

具体实施方式

[0017] 为使本发明要解决的技术问题、技术方案和优点更加清楚，下面将结合附图及具体实施例进行详细描述。

[0018] 本发明针对现有的不足一种适合高寒区葡萄水平连棚架栽培的方法，如图1所示，在高寒区葡萄建园时，葡萄架势设计为水平连棚架，架面高度为180cm，除每行第一株葡萄垂直上架，其他各株葡萄均采用单主干3沿行向倾斜30°角7上架，在架面上采用双主蔓4沿行向延伸至前一株，每个主蔓4上的新梢5垂直于行向引缚在主蔓4的一侧。

[0019] 实施例1

[0020] 一种适合高寒区葡萄水平连棚架栽培的方法具体步骤如下：

[0021] S1、苗木定植：生苗沿同一方向与地面夹角30°定植，待新梢长到50cm时，将新梢沿主干方向用绳子引缚到铁丝上；每行第一株葡萄采用“一穴双株”定植，一株葡萄垂直定植，垂直引缚在铁丝上，新梢粗度长到0.8cm时，在1.8米高度处摘心，保留顶端两个副梢持续延长，其余副梢全部摘除，将顶端两个副梢引缚在连接立柱的两根铁丝上作为延长枝进行培养；

[0022] S2、夏季修剪：主蔓上的新梢长至显花序时，间隔17厘米保留一个新梢垂直于行向引缚在架面上，左右主蔓上的新梢各引向一边，其余新梢抹除干净，留下的新梢以后不抹芽、长放，必要时疏除重叠的新梢

[0023] S3、冬季修剪：一般在10月中下旬进行，采用单主干，从第三道铁丝主蔓延长枝长放。采用“双主蔓水平叶幕”方法：主蔓长度150cm以上，每隔20cm左右留一个结果枝组，全树留12个结果枝组，篱架部分3个，棚架部分9个，呈鱼刺状排列，最前端结果枝组可安排在棚架部分1.8m处；一般长度1.5米以上，结果枝组采用单枝更新。要求枝条充分成熟，剪口下有

2个饱满芽，剪口粗度0.8厘米以上，剪除所有侧枝。即“架面上主蔓延长头方向长放至架面边缘，间隔20厘米留2个短枝作为来年的结果母枝”。

[0024] S4、越冬防寒：将修剪完的枝蔓顺势放在栽植沟，埋土前在葡萄枝蔓上面覆盖一层彩条布，埋土厚度高出彩条布10cm即可。

[0025] 以上所述是本发明的优选实施方式，应当指出，对于本技术领域的普通技术人员来说，在不脱离本发明所述原理的前提下，还可以做出若干改进和润饰，这些改进和润饰也应视为本发明的保护范围。

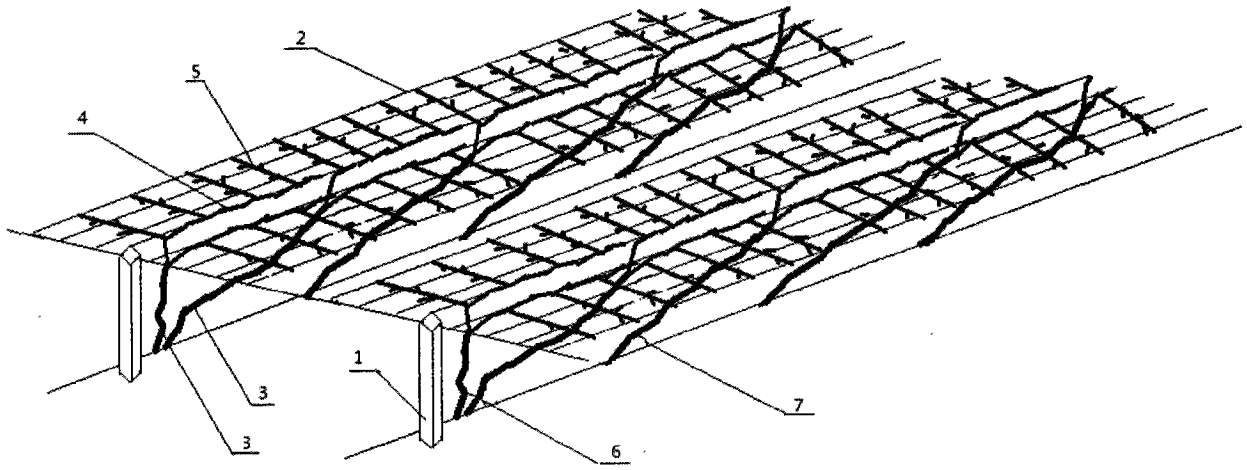

图1