(19)中华人民共和国国家知识产权局

(12)实用新型专利

(10)授权公告号 CN 213697587 U
(45)授权公告日 2021.07.16

(21)申请号 202022420683.X

(22)申请日 2020.10.27

(73)专利权人 郑州大学第一附属医院
地址 450000 河南省郑州市二七区建设东路1号

(72)发明人 周利敏 李艳玲 杨华

(74)专利代理机构 郑州科维专利代理有限公司 41102
代理人 赵继福

(51)Int.Cl.
A61G 7/002(2006.01)
A61G 7/05(2006.01)

权利要求书1页 说明书4页 附图5页

(54)实用新型名称

一种下肢动脉硬化闭塞患者住院用多功能床

(57)摘要

本实用新型公开了一种下肢动脉硬化闭塞患者住院用多功能床，包括床本体和折叠桌，床本体包括支撑床板的床板架，床板架的下端安装有长方体形的滑道板，滑道板的左端靠近床板架的左侧设置，滑道板的下端面上沿其长度方向设置有T形槽，T形槽中设置有T形杆，T形杆的下端位于滑道板的下方，T形杆的下端连接有矩形块，矩形块的前后两侧各设置有一个L形杆，L形杆的纵向部位于矩形块的左侧，L形杆纵向部的上端设置有两个支撑块，折叠桌设置于四个支撑块上；本实用新型含有可支撑于床边和收放于床底的折叠桌，既可以解决患者吃饭问题，也可以是患者夜间坐在床边有所支撑，也可以缓解患者疼痛，促进血液供应。

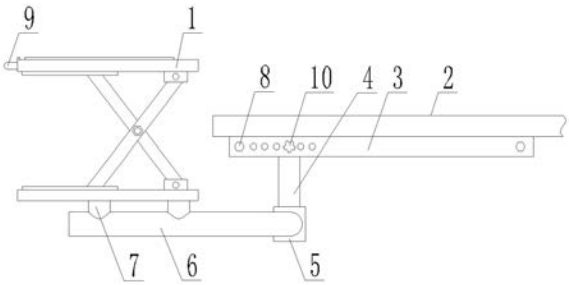

CN 213697587 U

1.一种下肢动脉硬化闭塞患者住院用多功能床,包括床本体和折叠桌(1),所述床本体包括支撑床板的床板架(2),所述床本体的长度方向为前后方向,其特征在于,所述床板架(2)的下端安装有长方体形的滑道板(3),所述滑道板(3)的长度方向沿着床本体的宽度方向,且滑道板(3)的左端靠近床板架(2)的左侧设置,所述滑道板(3)的下端面上沿其长度方向设置有T形槽,所述T形槽中设置有T形杆(4),所述T形杆(4)的下端位于滑道板(3)的下方,所述T形杆(4)的下端连接有矩形块(5),所述矩形块(5)的前后两侧各设置有一个L形杆(6),两个所述的L形杆(6)水平设置,且其纵向部沿着床本体的宽度方向设置,其横向部远离其纵向部的一端与矩形块(5)的侧面焊接相连,所述L形杆(6)的纵向部位于矩形块(5)的左侧,所述L形杆(6)纵向部的上端设置有两个支撑块(7),所述折叠桌(1)设置于四个支撑块(7)上。

2.根据权利要求1所述的一种下肢动脉硬化闭塞患者住院用多功能床,其特征在于,所述滑道板(3)前侧面或后侧面的左右两端各设置有一个通向T形槽的第一螺纹通孔,且各第一螺纹通孔中各安装有一个限位螺栓(8)。

3.根据权利要求2所述的一种下肢动脉硬化闭塞患者住院用多功能床,其特征在于,所述折叠桌(1)的桌面板为矩形板结构,且其左侧面上设置有拉手(9)。

4.根据权利要求2所述的一种下肢动脉硬化闭塞患者住院用多功能床,其特征在于,所述滑道板(3)前侧面或后侧面的左端设置有一组通向T形槽的第二螺纹通孔,且各第二螺纹通孔沿着滑道板(3)的长度方向依次设置,所述第二螺纹通孔中安装有固定螺栓(10)。

5.根据权利要求4所述的一种下肢动脉硬化闭塞患者住院用多功能床,其特征在于,所述固定螺栓(10)的头部为圆盘状,且圆盘的外端沿其圆周方向设置有多个手拧缺口。

6.根据权利要求1-5任意一项所述的一种下肢动脉硬化闭塞患者住院用多功能床,其特征在于,所述折叠桌(1)的桌面板上设置有圆柱形凹槽(101),所述桌面板上端面的左侧、前侧和后侧均设置有挡边结构(102)。

7.根据权利要求6所述的一种下肢动脉硬化闭塞患者住院用多功能床,其特征在于,所述折叠桌(1)的桌面板上设置有一个矩形凹槽(103),所述矩形凹槽(103)中放置有多个插棒(11),所述桌面板上端面前侧和后侧的右端各设置有一组插接孔(104),每组插接孔(104)均沿着桌面板的左右方向依次设置,所述插棒(11)可插设于插接孔(104)中。

一种下肢动脉硬化闭塞患者住院用多功能床

技术领域

[0001] 本实用新型涉及医院用病床领域，具体为一种下肢动脉硬化闭塞患者住院用多功能床。

背景技术

[0002] 随着社会的发展，尤其是科学技术的进步，大大促进了社会生产力发展，使得人们生活得到了很大的改善与提高，人们的生活质量得了质的飞跃；但是，伴随人们物质生活的日益丰盈和伴随着着专业化分工的社会快节奏的生活，人们的身体亚健康状越来越普遍，对于社会的医疗服务和公共健康保护提出了越来越多的要求。

[0003] 下肢动脉硬化闭塞症(arteriosclerosis obliterans，ASO) 近年来发病率逐渐升高，在美国，14.5％的70岁以上老年人深受ASO困扰，中国同龄人发病率在15％～20％，下肢动脉硬化闭塞症可导致间歇性跛行、静息痛、严重肢体缺血甚至肢体坏死缺失，严重影响患者的生活质量。下肢动脉硬化闭塞症属于一种慢性循环系统疾病，与血管粥样硬化斑块有关，年龄、个人习惯、代谢障碍等也是影响因素。随着吸烟人口和老龄化人口数量的不断增加，下肢动脉硬化闭塞症发病率也越来越高，也逐渐年轻化。下肢动脉硬化闭塞症患者会表现出不同程度的疼痛、静息痛、端坐卧位。因为患者坐位会改善下肢的血供，减轻疼痛。很多疼痛患者晚上睡眠不好，坐到床边，时长夜间发生跌倒坠床事件，增加了医疗纠纷，也增加患者痛苦。

[0004] 因此，改进现有的患者用床体，配置辅助设备，在能够满足患者尽量降低疼痛感的同时，又能够对患者的生活和健康安全提供防护的医疗器械，是一个值得研究的问题。

发明内容

[0005] 为了解决上述现有技术中存在的不足，本实用新型提供了一种下肢动脉硬化闭塞患者住院用多功能床，其含有可支撑于床边和收放于床底的折叠桌，既可以解决患者吃饭问题，也可以是患者夜间坐在床边有所支撑，也可以缓解患者疼痛，促进血液供应。

[0006] 本实用新型的目的是这样实现的：

[0007] 一种下肢动脉硬化闭塞患者住院用多功能床，包括床本体和折叠桌，所述床本体包括支撑床板的床板架，所述床本体的长度方向为前后方向，所述床板架的下端安装有长方体形的滑道板，所述滑道板的长度方向沿着床本体的宽度方向，且滑道板的左端靠近床板架的左侧设置，所述滑道板的下端面上沿其长度方向设置有T形槽，所述T形槽中设置有T形杆，所述T形杆的下端位于滑道板的下方，所述T形杆的下端连接有矩形块，所述矩形块的前后两侧各设置有一个L形杆，两个所述的L形杆水平设置，且其纵向部沿着床本体的宽度方向设置，其横向部远离其纵向部的一端与矩形块的侧面焊接相连，所述L形杆的纵向部位于矩形块的左侧，所述L形杆纵向部的上端设置有两个支撑块，所述折叠桌设置于四个支撑块上。

[0008] 所述滑道板前侧面或后侧面的左右两端各设置有一个通向T形槽的第一螺纹通

孔，且各第一螺纹通孔中各安装有一个限位螺栓。

[0009] 所述折叠桌的桌面板为矩形板结构，且其左侧面上设置有拉手。

[0010] 所述滑道板前侧面或后侧面的左端设置有一组通向T形槽的第二螺纹通孔，且各第二螺纹通孔沿着滑道板的长度方向依次设置，所述第二螺纹通孔中安装有固定螺栓。

[0011] 所述固定螺栓的头部为圆盘状，且圆盘的外端沿其圆周方向设置有多个手拧缺口。

[0012] 所述折叠桌的桌面板上设置有圆柱形凹槽，所述桌面板上端面的左侧、前侧和后侧均设置有挡边结构。

[0013] 所述折叠桌的桌面板上设置有一个矩形凹槽，所述矩形凹槽中放置有多个插棒，所述桌面板上端面前侧和后侧的右端各设置有一组插接孔，每组插接孔均沿着桌面板的左右方向依次设置，所述插棒可插设于插接孔中。

[0014] 积极有益效果：1、本实用新型含有可支撑于床边和收放于床底的折叠桌，既可以解决患者吃饭问题，也可以是患者夜间坐在床边有所支撑，也可以缓解患者疼痛，促进血液供应。2、滑道板前侧面或后侧面的左右两端各设置有一个通向T形槽的第一螺纹通孔，且各第一螺纹通孔中各安装有一个限位螺栓，限位螺栓可防止T形杆由滑道板的T形槽中拉出。3、滑道板前侧面或后侧面的左端设置有一组通向T形槽的第二螺纹通孔，且各第二螺纹通孔沿着滑道板的长度方向依次设置，第二螺纹通孔中安装有固定螺栓，折叠桌使用时在与T形杆相对应的第二螺纹通孔中拧入并拧紧固定螺栓，可将折叠桌的位置固定住，确保使用安全。

附图说明

[0015] 图1是实施例一当折叠桌使用时的结构示意图；

[0016] 图2是实施例一当折叠桌收起时的结构示意图；

[0017] 图3是实施例一的矩形块、L形杆和支撑块相连的立体结构示意图；

[0018] 图4是实施例一的滑道板的侧视图；

[0019] 图5是实施例二当折叠桌使用时的结构示意图；

[0020] 图6是实施例二的折叠桌的桌面板的俯视图；

[0021] 图中为：折叠桌1、圆柱形凹槽101、挡边结构102、矩形凹槽103、插接孔104、床板架2、滑道板3、 T形杆4、矩形块5、 L形杆6、支撑块7、限位螺栓8、拉手9、固定螺栓10、插棒11。

具体实施方式

[0022] 在本实用新型中，除非另有明确的规定和限定，术语“安装”、“相连”、“连接”、“固定”等术语应做广义理解，例如，可以是固定连接，也可以是可拆卸连接，或成一体；可以是机械连接，也可以是电连接；可以是直接相连，也可以通过中间媒介间接相连，可以是两个元件内部的连通或两个元件的相互作用关系。对于本领域的普通技术人员而言，可以根据具体情况理解上述术语在本实用新型中的具体含义。

[0023] 下面结合附图和具体实施例，做进一步的说明：

[0024] 实施例1

[0025] 一种下肢动脉硬化闭塞患者住院用多功能床，请参阅图1、图3和图4，包括床本体

和折叠桌1，床本体包括支撑床板的床板架2，床本体的长度方向为前后方向。折叠桌1可以有多种结构形式，本实施例中选用的折叠桌1包括底板、X形铰接杆和桌面板，X形铰接杆的右端与底板和桌面板的相铰接，X形铰接杆的左端与底板和桌面板滑动相连，X形铰接杆的铰接轴为铰连螺栓结构，通过此铰连螺栓可固定住X形铰接杆的形状。床板架2的下端焊接安装有长方体形的滑道板3，滑道板3的长度方向沿着床本体的宽度方向，且滑道板3的左端靠近床板架2的左侧设置，滑道板3的下端面上沿其长度方向设置有T形槽，T形槽中设置有T形杆4，T形杆4可在T形槽中滑动，T形杆4的下端位于滑道板3的下方，T形杆4的下端连接有矩形块5，矩形块5的前后两侧各设置有一个L形杆6，两个L形杆6水平设置，且其纵向部沿着床本体的宽度方向设置，其横向部远离其纵向部的一端与矩形块5的侧面焊接相连，L形杆6的纵向部位于矩形块5的左侧，L形杆6纵向部的上端设置有两个支撑块7，折叠桌1设置于四个支撑块7上，折叠桌1的底板与四个支撑块7固定相连。

[0026] 本实用新型的工作原理：本实用新型的折叠桌1使用时如图1所示，此时折叠桌1拉出至床板架2的外侧，为了更加清晰的显示本实用新型的创新点，床本体的结构省略，只保留部分床板架2的结构。此时病人可坐在床边，可以将折叠桌1作为餐桌使用，也可以趴伏在折叠桌的桌面板上，在桌面板上放置胳膊，进而起到支撑下巴的作用，可避免病人半夜坐在床边由于瞌睡而栽倒地上情况的发生。使用完成后，可将折叠桌1收起，然后沿着滑道板3推送至床的下方，本实用新型的折叠桌1使用时如图2所示。

[0027] 由上述可知，本实用新型含有可支撑于床边和收放于床底的折叠桌1，既可以解决患者吃饭问题，也可以是患者夜间坐在床边有所支撑，也可以缓解患者疼痛，促进血液供应。

[0028] 请参阅图1和图4，滑道板3前侧面或后侧面的左右两端各设置有一个通向T形槽的第一螺纹通孔，且各第一螺纹通孔中各安装有一个限位螺栓8，限位螺栓8可防止T形杆4由滑道板3的T形槽中拉出。

[0029] 折叠桌1的桌面板为矩形板结构，且其左侧面上设置有拉手9，将折叠桌1由床底拉出时更加方便。

[0030] 请参阅图1，滑道板3前侧面或后侧面的左端设置有一组通向T形槽的第二螺纹通孔，且各第二螺纹通孔沿着滑道板3的长度方向依次设置，第二螺纹通孔中安装有固定螺栓10，折叠桌1使用时在与T形杆4相对应的第二螺纹通孔中拧入并拧紧固定螺栓10，可将折叠桌1的位置固定住，确保使用安全。

[0031] 固定螺栓10的头部为圆盘状，且圆盘的外端沿其圆周方向设置有多个手拧缺口，通过手拧缺口可方便地用手拧动固定螺栓10，使得本实用新型使用更加方便。

[0032] 实施例2

[0033] 一种下肢动脉硬化闭塞患者住院用多功能床，请参阅图5和图6，包括床本体和折叠桌1，床本体包括支撑床板的床板架2，床本体的长度方向为前后方向。床板架2的下端安装有长方体形的滑道板3，滑道板3的长度方向沿着床本体的宽度方向，且滑道板3的左端靠近床板架2的左侧设置，滑道板3的下端面上沿其长度方向设置有T形槽，T形槽中设置有T形杆4，T形杆4可在T形槽中滑动，T形杆4的下端位于滑道板3的下方，T形杆4的下端连接有矩形块5，矩形块5的前后两侧各设置有一个L形杆6，两个L形杆6水平设置，且其纵向部沿着床本体的宽度方向设置，其横向部远离其纵向部的一端与矩形块5的侧面焊接相连，L形杆6的

纵向部位于矩形块5的左侧，L形杆6纵向部的上端设置有两个支撑块7，折叠桌1设置于四个支撑块7上

[0034] 请参阅图1和图2，折叠桌1的桌面板上设置有圆柱形凹槽101，可用于放置茶杯，桌面板上端面的左侧、前侧和后侧均设置有挡边结构102，可防止桌面板上放置的物品掉落。

[0035] 请参阅图2，折叠桌1的桌面板上设置有一个矩形凹槽103，矩形凹槽103中放置有多个插棒11，桌面板上端面前侧和后侧的右端各设置有一组插接孔104，每组插接孔104均沿着桌面板的左右方向依次设置，插棒11可插设于插接孔104中。病人趴在折叠桌1的桌面板上时，可将插棒11插设于插接孔104中，可更加有效地防止病人摔倒。需要收起折叠桌1时，可将插棒11放在矩形凹槽103中，不影响折叠桌1的收起，而且使得插棒11不会轻易丢失。

[0036] 以上仅为本实用新型的优选实施方式而已，并不用于限制本实用新型，对于本领域的技术人员来说，本实用新型可以有各种更改和变化。凡在本实用新型的精神和原则之内，所作的任何修改、等同替换、改进等，均应包含在本实用新型的保护范围之内。

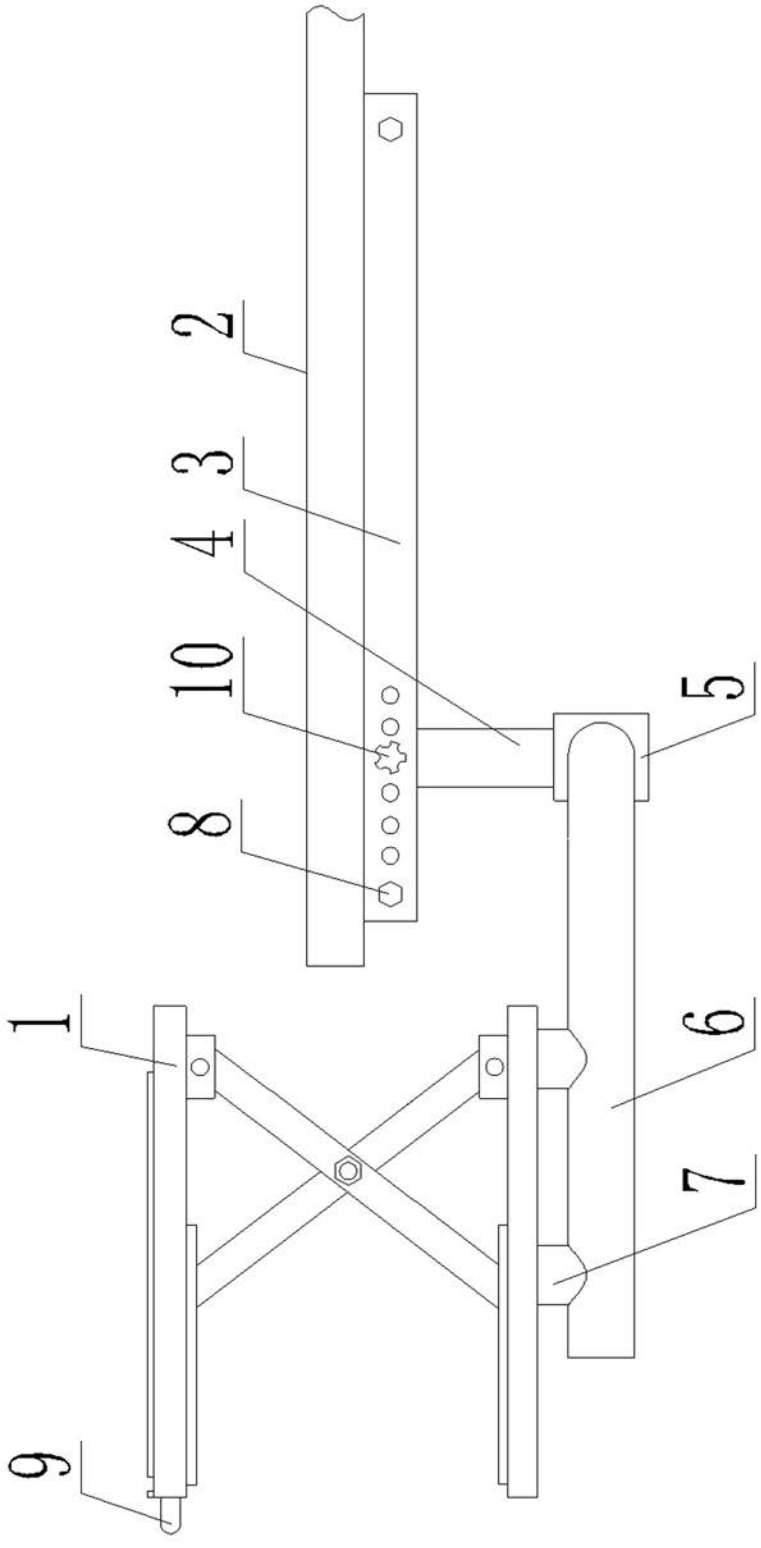

图1

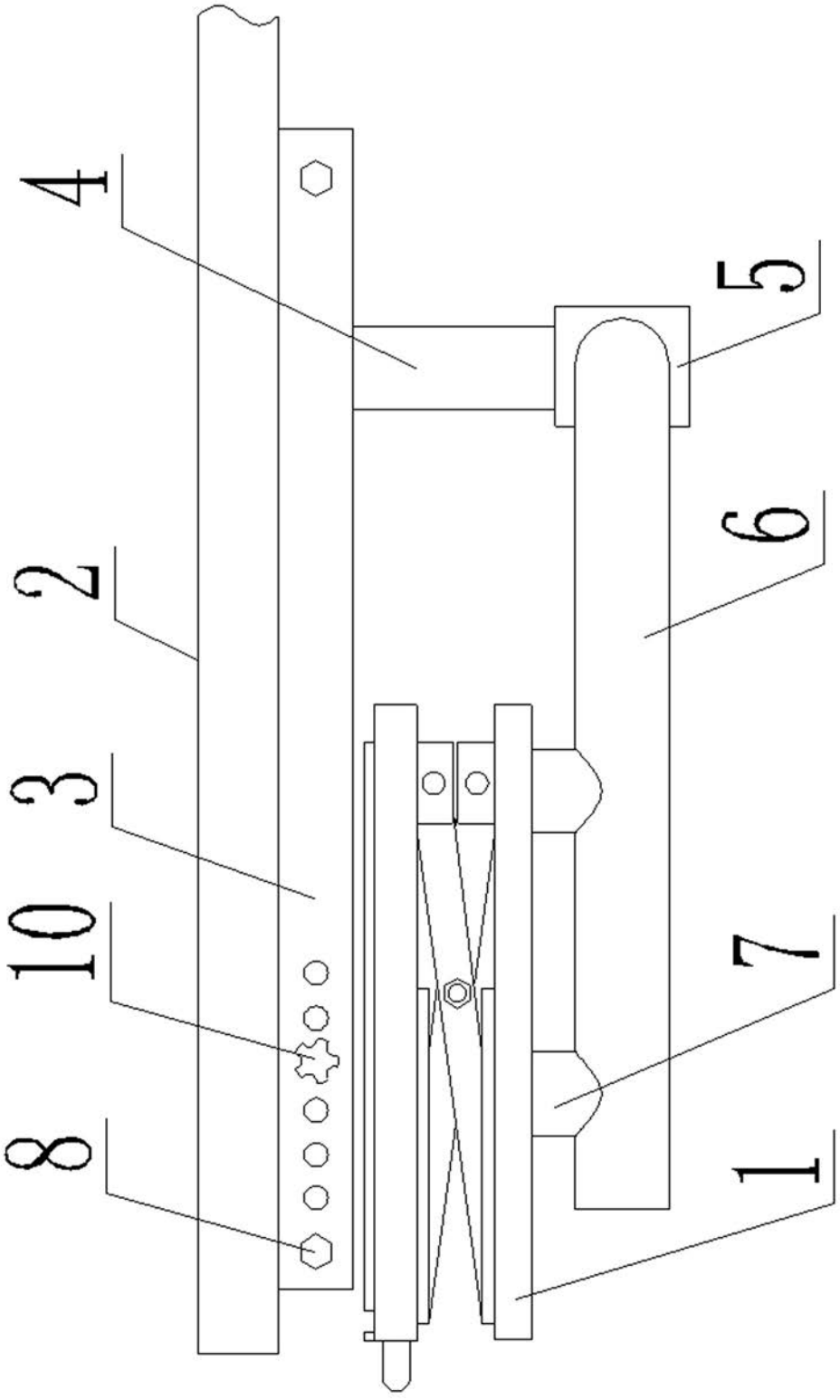

图2

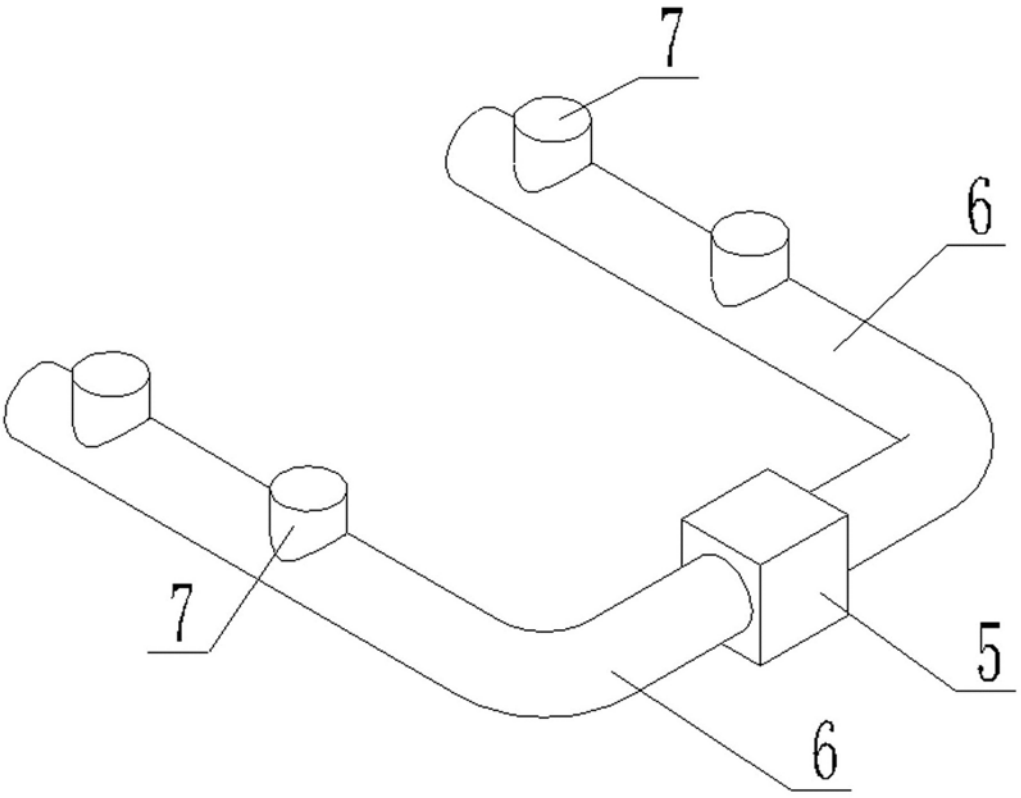

图3

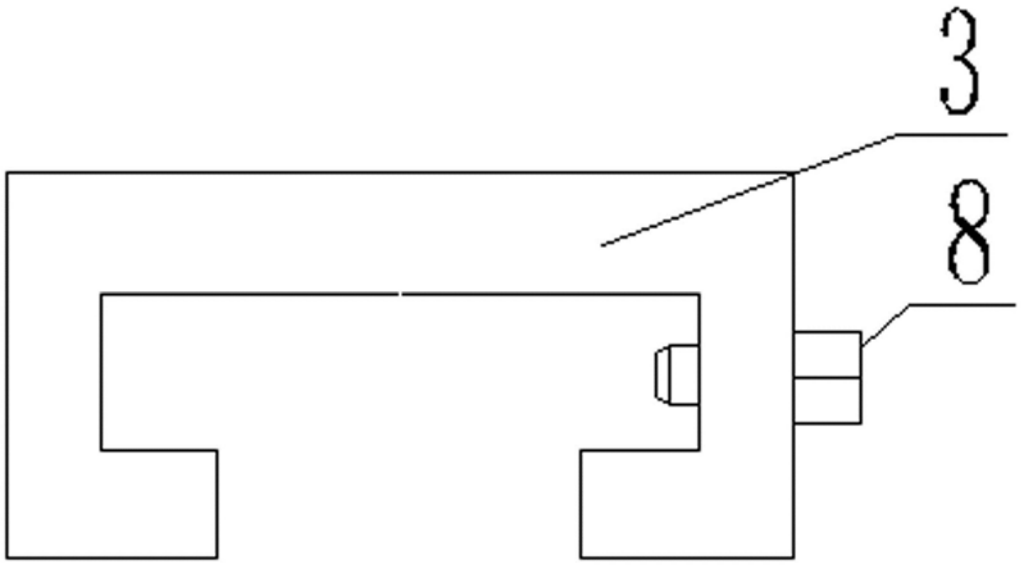

图4

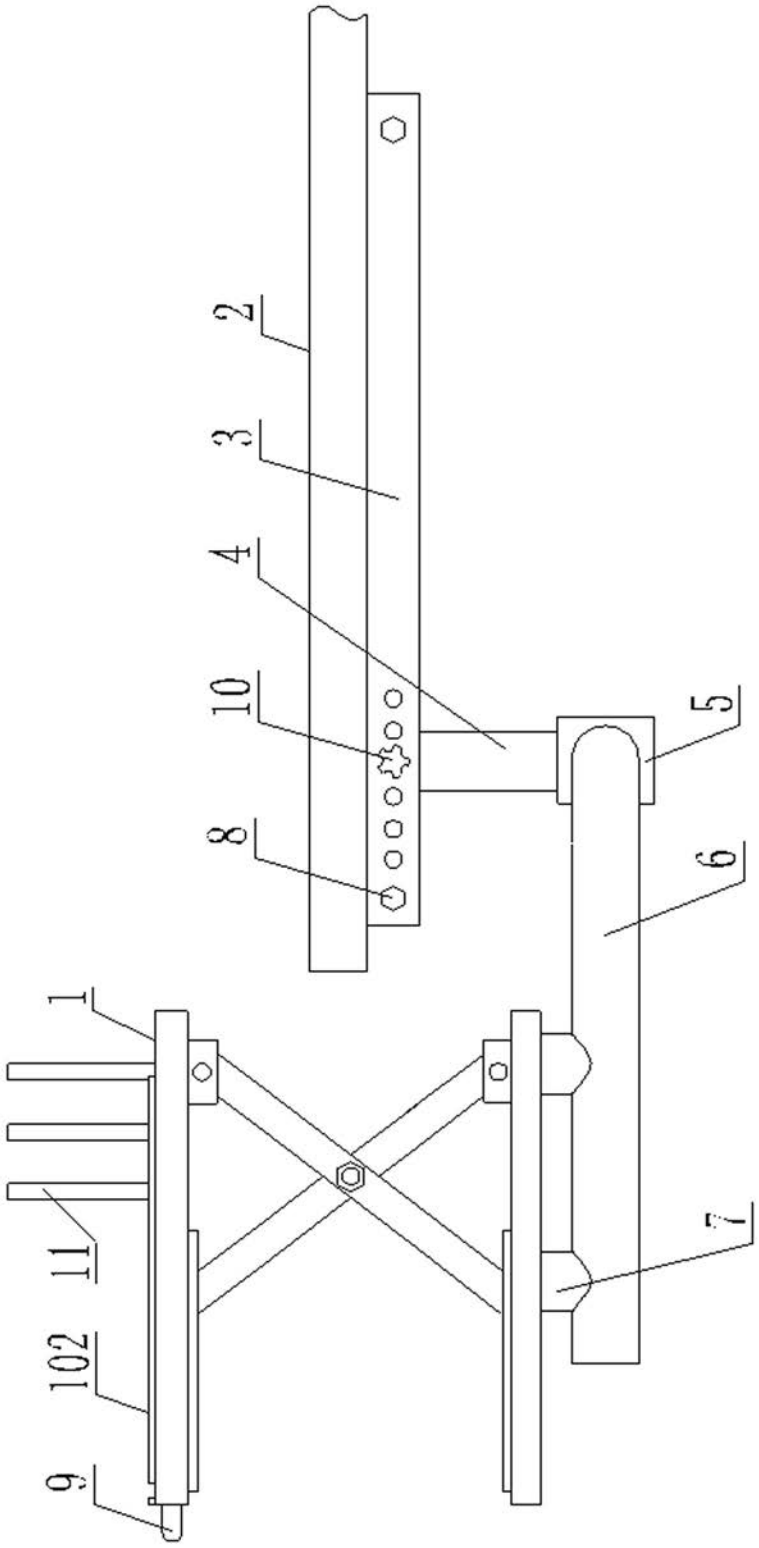

图5

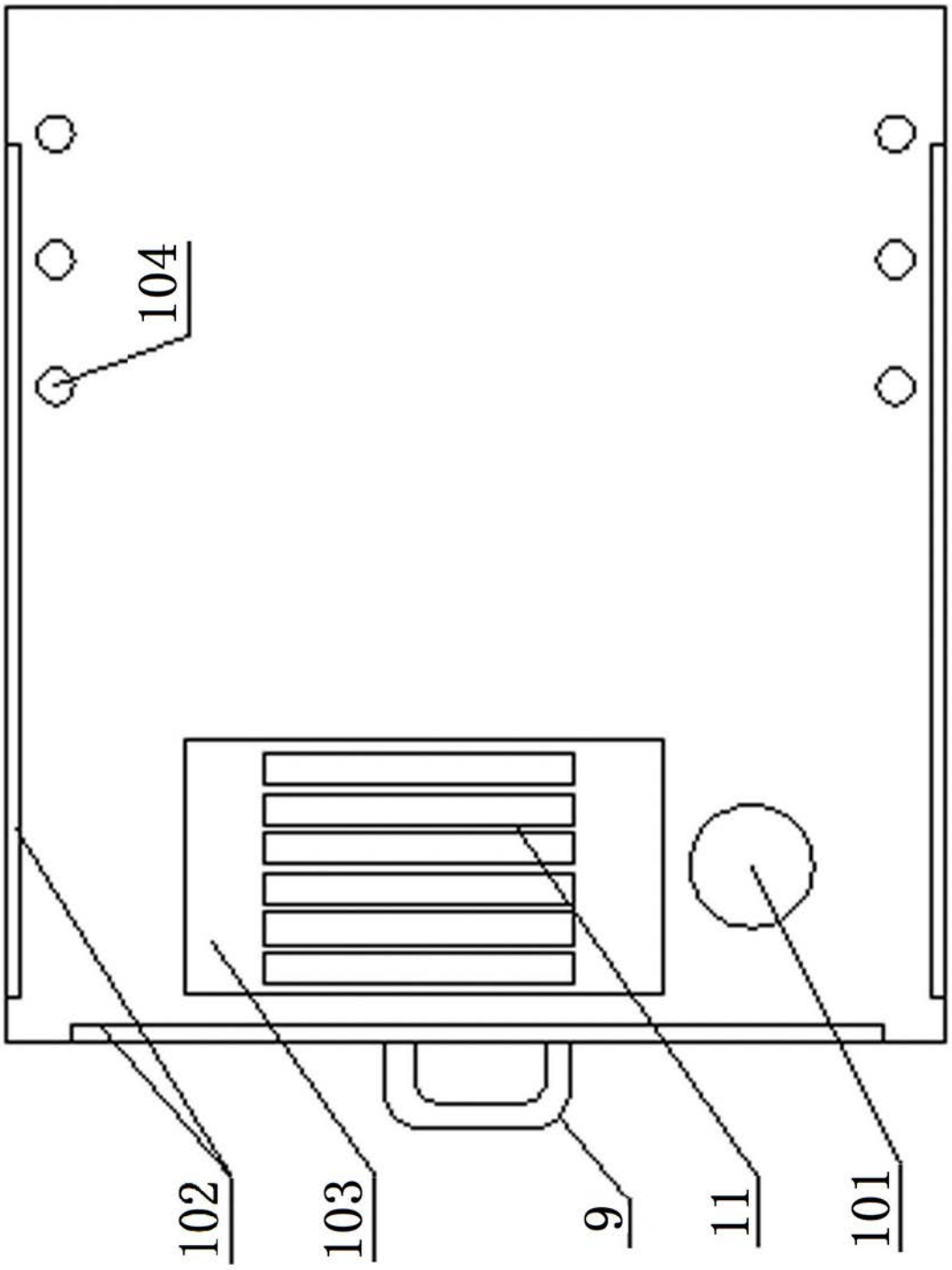

图6