(19)中华人民共和国国家知识产权局

(12)实用新型专利

(10)授权公告号 CN 205485802 U
(45)授权公告日 2016.08.17

(21)申请号 201620289385.2

(22)申请日 2016.04.08

(73)专利权人 新乡医学院
地址 453003 河南省新乡市红旗区金穗大道601号

(72)发明人 王永波 雷光临 郑磊琦

(74)专利代理机构 北京精金石专利代理事务所（普通合伙）11470
代理人 严令耕

(51)Int.Cl.
G06F 1/16(2006.01)

权利要求书1页 说明书2页 附图2页

(54)实用新型名称

一种计算机显示屏底座

(57)摘要

本实用新型公开了一种计算机显示屏底座，包括稳定座、外杆、内杆和安装盘，所述稳定座的内部设有空腔，所述外杆与稳定座连接，且外杆与空腔相连通，所述空腔的内部设有小型电动伸缩柱，所述小型电动伸缩柱的顶柱与外杆的内部相连通，所述内杆的底端连接有支撑座，所述支撑座设置在外杆的内部，所述安装盘与内杆的上端固定连接，所述安装盘的中部设有凹槽，所述凹槽的内部设有旋转机构，且计算机显示屏上的安装杆与旋转机构转动连接。在进行高度调节时，按下升降按钮，小型电动伸缩杆的顶柱把与内杆连接支撑座往上抬升，计算机显示屏随之升高，在调节到合适的高度时按上升降按钮即可。

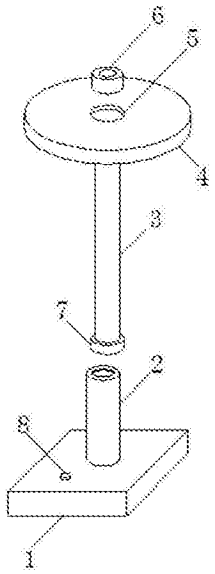

CN 205485802 U

1.一种计算机显示屏底座，包括稳定座(1)、外杆(2)、内杆(3)和安装盘(4)，其特征在于：所述稳定座(1)的内部设有空腔(10)，所述外杆(2)与稳定座(1)连接，且外杆(2)与空腔(10)相连通，所述空腔(10)的内部设有小型电动伸缩柱(9)，所述小型电动伸缩柱(9)的顶柱与外杆(2)的内部相连通，所述内杆(3)的底端连接有支撑座(7)，所述支撑座(7)设置在外杆(2)的内部，所述安装盘(4)与内杆(3)的上端固定连接，所述安装盘(4)的中部设有凹槽(5)，所述凹槽(5)的内部设有旋转机构(6)，且计算机显示屏上的安装杆与旋转机构(6)转动连接。

2.根据权利要求1所述的一种计算机显示屏底座，其特征在于：所述旋转机构(6)由外套(61)、滚珠(62)和内套(63)组成，所述外套(61)设置在凹槽(5)的内部，且外套(61)与安装盘(4)固定，所述内套(63)设置在外套(61)的内部，内套(63)通过滚珠(62)与外套(61)转动连接，且计算机显示屏上的安装杆与内套(63)固定连接。

3.根据权利要求1所述的一种计算机显示屏底座，其特征在于：所述外杆(2)上端面的通孔直径略大于内杆(3)的直径。

4.根据权利要求1所述的一种计算机显示屏底座，其特征在于：所述外杆(2)的内径略大于支撑座(7)的直径。

5.根据权利要求1所述的一种计算机显示屏底座，其特征在于：所述稳定座(1)上设有升降按钮(8)。

一种计算机显示屏底座

技术领域

[0001] 本实用新型属于计算机配件技术领域，具体涉及一种计算机显示屏底座。

背景技术

[0002] 计算机(computer)俗称电脑，是一种用于高速计算的电子计算机器，可以进行数值计算，又可以进行逻辑计算，还具有存储记忆功能，是能够按照程序运行，自动、高速处理海量数据的现代化智能电子设备，由硬件系统和软件系统所组成，没有安装任何软件的计算机称为裸机，可分为超级计算机、工业控制计算机、网络计算机、个人计算机、嵌入式计算机五类，较先进的计算机有生物计算机、光子计算机、量子计算机等。

[0003] 随着经济的发展，人们生活水平得到显著提高，使个人计算机得到普及，个人计算机可分为台式机和笔记本两种，在台式机中由主机和显示屏组成，显示屏往往由显示屏底座支撑，传统的显示屏底座功能单一，由于不同的使用者所习惯的显示屏的高度不同，需要对显示屏进行调节，而且在办公讨论时，经常需要对显示屏进行旋转，而目前的显示屏底座没有相关的功能。

实用新型内容

[0004] 本实用新型的目的在于提供一种计算机显示屏底座，以解决上述背景技术中提出的问题。

[0005] 为实现上述目的，本实用新型提供如下技术方案：一种计算机显示屏底座，包括稳定座、外杆、内杆和安装盘，所述稳定座的内部设有空腔，所述外杆与稳定座连接，且外杆与空腔相连通，所述空腔的内部设有小型电动伸缩柱，所述小型电动伸缩柱的顶柱与外杆的内部相连通，所述内杆的底端连接有支撑座，所述支撑座设置在外杆的内部，所述安装盘与内杆的上端固定连接，所述安装盘的中部设有凹槽，所述凹槽的内部设有旋转机构，且计算机显示屏上的安装杆与旋转机构转动连接。

[0006] 优选的，所述旋转机构由外套、滚珠和内套组成，所述外套设置在凹槽的内部，且外套与安装盘固定，所述内套设置在外套的内部，内套通过滚珠与外套转动连接，且计算机显示屏上的安装杆与内套固定连接。

[0007] 优选的，所述外杆上端面的通孔直径略大于内杆的直径。

[0008] 优选的，所述外杆的内径略大于支撑座的直径。

[0009] 优选的，所述稳定座上设有升降按钮。

[0010] 本实用新型的技术效果和优点：该计算机显示屏底座，在进行高度调节时，按下升降按钮，小型电动伸缩杆的顶柱把与内杆连接支撑座往上抬升，计算机显示屏随之升高，在调节到合适的高度时按上升降按钮即可；由于计算机显示屏的安装杆与内套固定连接，而内套通过滚珠与外套旋转连接，在进行角度调节时，直接旋转显示屏即可，可以360度旋转，使用非常的方便。

附图说明

[0011] 图1为本实用新型的结构示意图；

[0012] 图2为本实用新型的剖面图；

[0013] 图3为本实用新型的旋转机构结构示意图。

[0014] 图中：1稳定座、2外杆、3内杆、4安装盘、5凹槽、6旋转机构、61外套、62滚珠、63内套、7支撑座、8升降按钮、9小型电动伸缩柱、10空腔。

具体实施方式

[0015] 下面将结合本实用新型实施例中的附图，对本实用新型实施例中的技术方案进行清楚、完整地描述，显然，所描述的实施例仅仅是本实用新型一部分实施例，而不是全部的实施例。基于本实用新型中的实施例，本领域普通技术人员在没有做出创造性劳动前提下所获得的所有其他实施例，都属于本实用新型保护的范围。

[0016] 本实用新型提供了如图1-3所示的一种计算机显示屏底座，包括稳定座1、外杆2、内杆3和安装盘4，所述稳定座1上设有升降按钮8，所述稳定座1的内部设有空腔10，所述外杆2与稳定座1连接，且外杆2与空腔10相连通，所述空腔10的内部设有小型电动伸缩柱9，所述小型电动伸缩柱9的顶柱与外杆2的内部相连通，所述内杆3的底端连接有支撑座7，所述外杆2上端面的通孔直径略大于内杆3的直径，所述支撑座7设置在外杆2的内部，所述外杆2的内径略大于支撑座7的直径，所述安装盘4与内杆3的上端固定连接，所述安装盘4的中部设有凹槽5，所述凹槽5的内部设有旋转机构6，且计算机显示屏上的安装杆与旋转机构6转动连接，所述旋转机构6由外套61、滚珠62和内套63组成，所述外套61设置在凹槽5的内部，且外套61与安装盘4固定，所述内套63设置在外套61的内部，内套63通过滚珠62与外套61转动连接，且计算机显示屏上的安装杆与内套63固定连接，在进行高度调节时，按下升降按钮10，小型电动伸缩杆9的顶柱把与内杆3连接支撑座7往上抬升，计算机显示屏随之升高，在调节到合适的高度时按上升降按钮10即可；由于计算机显示屏的安装杆与内套63固定连接，而内套63通过滚珠62与外套61旋转连接，在进行角度调节时，直接旋转显示屏即可，可以360度旋转，使用非常的方便。

[0017] 最后应说明的是：以上所述仅为本实用新型的优选实施例而已，并不用于限制本实用新型，尽管参照前述实施例对本实用新型进行了详细的说明，对于本领域的技术人员来说，其依然可以对前述各实施例所记载的技术方案进行修改，或者对其中部分技术特征进行等同替换，凡在本实用新型的精神和原则之内，所作的任何修改、等同替换、改进等，均应包含在本实用新型的保护范围之内。

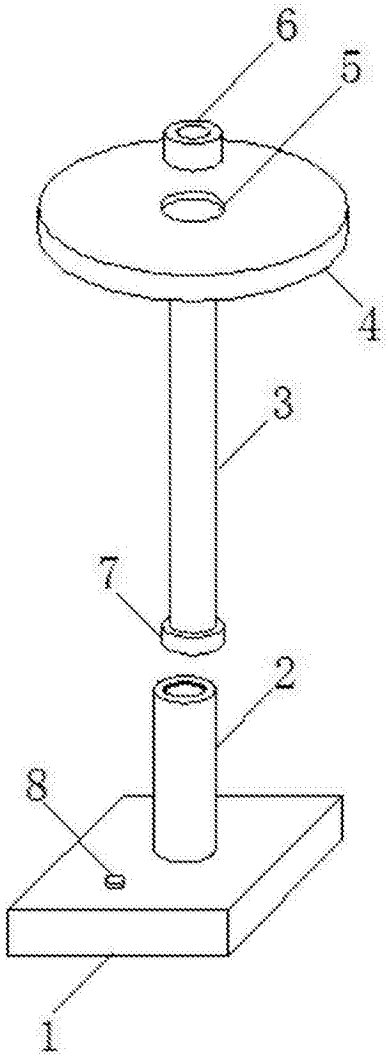

图1

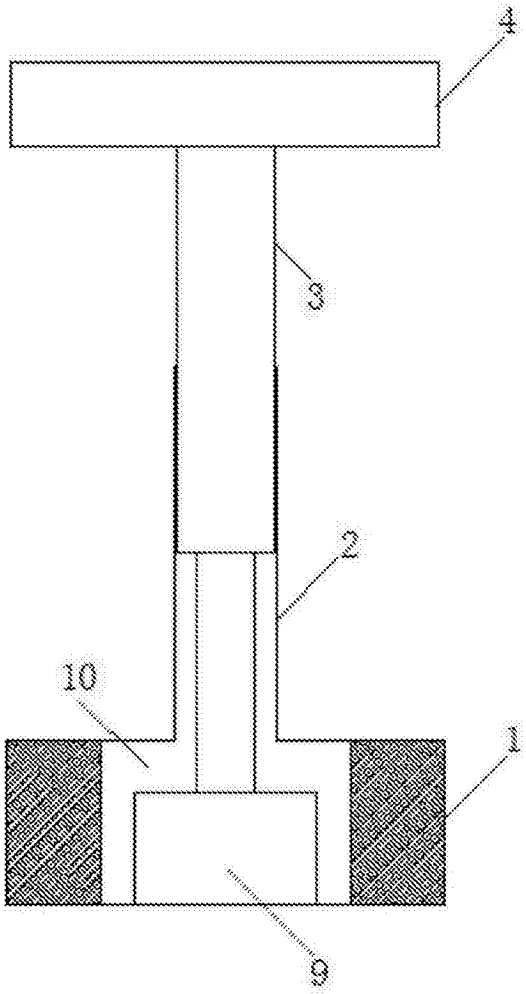

图2

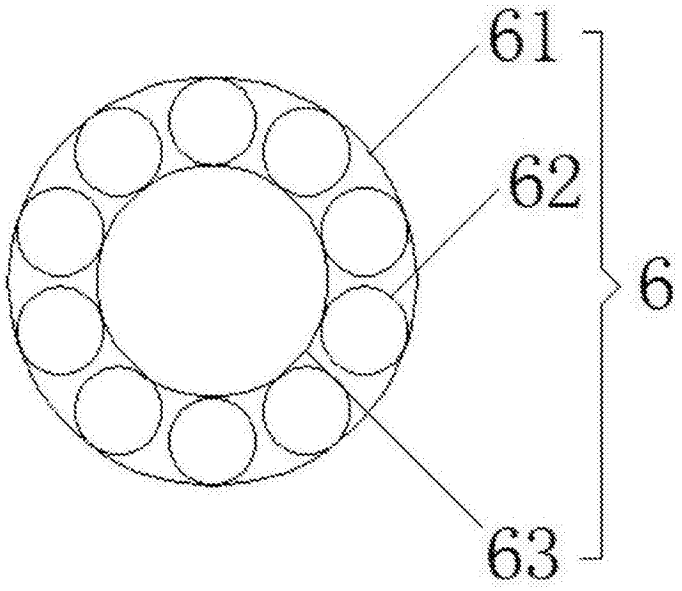

图3