UŽITNÝ VZOR

(11) Číslo dokumentu:
9232

(19)
ČESKÁ
REPUBLIKA



ÚŘAD
PRŮMYSLOVÉHO
VLASTNICTVÍ

(21) Číslo přihlášky: **8697-98**
(22) Přihlášeno: **18. 11. 98**
(47) Zapsáno: **21. 10. 99**

(13) Druh dokumentu: **U1**
(51) Int. Cl.[6]:
A 63 H 33/04

(73) Majitel:
PIŠL František Ing. CSc., Hradec Králové, CZ;
PIŠLOVÁ Libuše Ing., Hradec Králové, CZ;

(72) Původce:
Pišl František Ing. CSc., Hradec Králové, CZ;
Pišlová Libuše Ing., Hradec Králové, CZ;

(54) Název užitného vzoru:
Model, vytvořený ze stavebních prvků

CZ 9232 U1

Model, vytvořený ze stavebních prvků

Oblast techniky

Technické řešení se týká modelu, vytvořeného ze stavebních prvků, zejména dřevěných.

Dosavadní stav techniky

U modelů, vytvořených ze stavebních prvků, bývá pro spojení těchto prvků užíváno kolíků, drážek, čepů, spojovacích spon, nebo různých druhů lepidel či tmelů jako pevných fixací, nebo jsou modely tvořeny bez užití spojovacích technik pouhým skládáním stavebních prvků na sebe nebo vedle sebe.

Při manipulaci se stavebními prvky dochází k poškození nebo zničení fixačních elementů, případně k jejich ztrátě, což často znemožňuje dokončení stavby modelu.

V případě používání spojovacích materiálů s pevnou fixací nelze spojování opakovat či opravovat. Tyto spojovací materiály jsou zpravidla vyráběny chemickou cestou a mohou škodit nejen uživateli modelu, ale i jeho okolí.

Při stavbě modelů bez používání spojovacích elementů či spojovacích materiálů je model silně destruktivní.

Podstata technického řešení

Při stavbě modelu, vytvořeného ze stavebních prvků, zejména dřevěných, kde stavební prvky jsou spojeny oboustranně lepící páskou, lze uvedené nedostatky do značné míry odstranit.

Stavební prvky jsou vyrobeny z odpadového tvrdého dřeva. Ekologicky čistá je nejen jejich výroba a její odpad, ale i používané komponenty jsou zdravotně nezávadné.

Spojování prvků pomocí oboustranně lepící pásky výrazně snižuje destruktivnost v procesu stavby, ale i při manipulaci s hotovým modelem. Vznikající minimální odpad, proužky papíru z lepící pásky, neznečisťuje pracovní místo ani jeho okolí a lze jej snadno likvidovat. V případě nedokončení stavby modelu lze bez jakýchkoliv omezení v činnosti pokračovat v případě nepřesných úkonů lze nedostatky snadno napravovat. Poškození stavebních prvků je téměř vyloučeno.

Přehled obrázků na výkresech

Technické řešení bude blíže osvětleno pomocí výkresu, na kterém znázorňuje obrázek stavbu jednoduchého domku ze stavebnice pro děti podle tohoto technického řešení.

Příklady provedení technického řešení

Model jednoduchého dřevěného domku podle obrázku sestává z podložky 1, velkých stavebních kostek 2 a malých stavebních kostek 3, překladů 4, dvou komínových dílů 5 a střešní konstrukce. Střešní konstrukce má dvě ploché části 6 a dva trojúhelníkové štíty 7. Spojovacím materiálem je oboustranně lepící páska 8. Pro okna a dveře jsou vynechány otvory 9.

Na podložku 1 nebo na jinou rovnou plochu minimální velikosti 19,5 x 25,5 centimetrů, je nalepena, na potřebnou délku a šířku upravená, oboustranně lepící páska 8. Při sestavování tedy odlepíme spodní voskový papír, přilepíme pásku 8 na pozici a potom odlepíme horní část voskového papíru. Tím byly vytvořeny základy domku.

Stavbu zdiva začneme od jednoho z rohů stavby pokládáním dřevěných stavebních kostek 2 a 3. Po dokončení řady na ni nalepíme pásku 8 a pokračujeme další řadou. V naznačených řadách vynecháme postupně otvory 9 pro dveře a okna. V naznačené řadě zabudujeme překlady 4. Na poslední řadu nalepíme také pásku 8 a tím vybudujeme věnec stavby.

Při stavbě střechy nejprve na kratší strany ploché části 6 nalepíme na délku kratších stran trojúhelníků štítů 7 lepící pásku 8. Připevníme oba štíty 7 na první plochou část 6 střechy a potom druhou plochou část 6 střechy. Tuto střešní konstrukcí zasadíme na předem připravený věnec. Páskou 8 slepíme dva zkosené díly 5 komínu. Na místo, kam chceme komín umístnit nalepíme pásku 8 přes hřeben střechy na obě strany a komín připevníme.

Model podle technického řešení lze využít k rozšíření sortimentu dětských hraček ze dřeva, k částečné likvidaci odpadového materiálu, vznikajícího při zpracování dřeva, k propagačním účelům nejen v oboru stavebnictví, k dekoračním účelům a všude tam, kde postavený objekt lze využít k modelování třírozměrného prostoru, animaci ve filmové a televizní tvorbě nevyjímaje.

NÁROKY NA OCHRANU

1. Model, vytvořený ze stavebních prvků různě velkých, zejména dřevěných, **vyznačující se tím**, že stavební prvky jsou navzájem spojeny oboustranně lepící páskou.

1 výkres

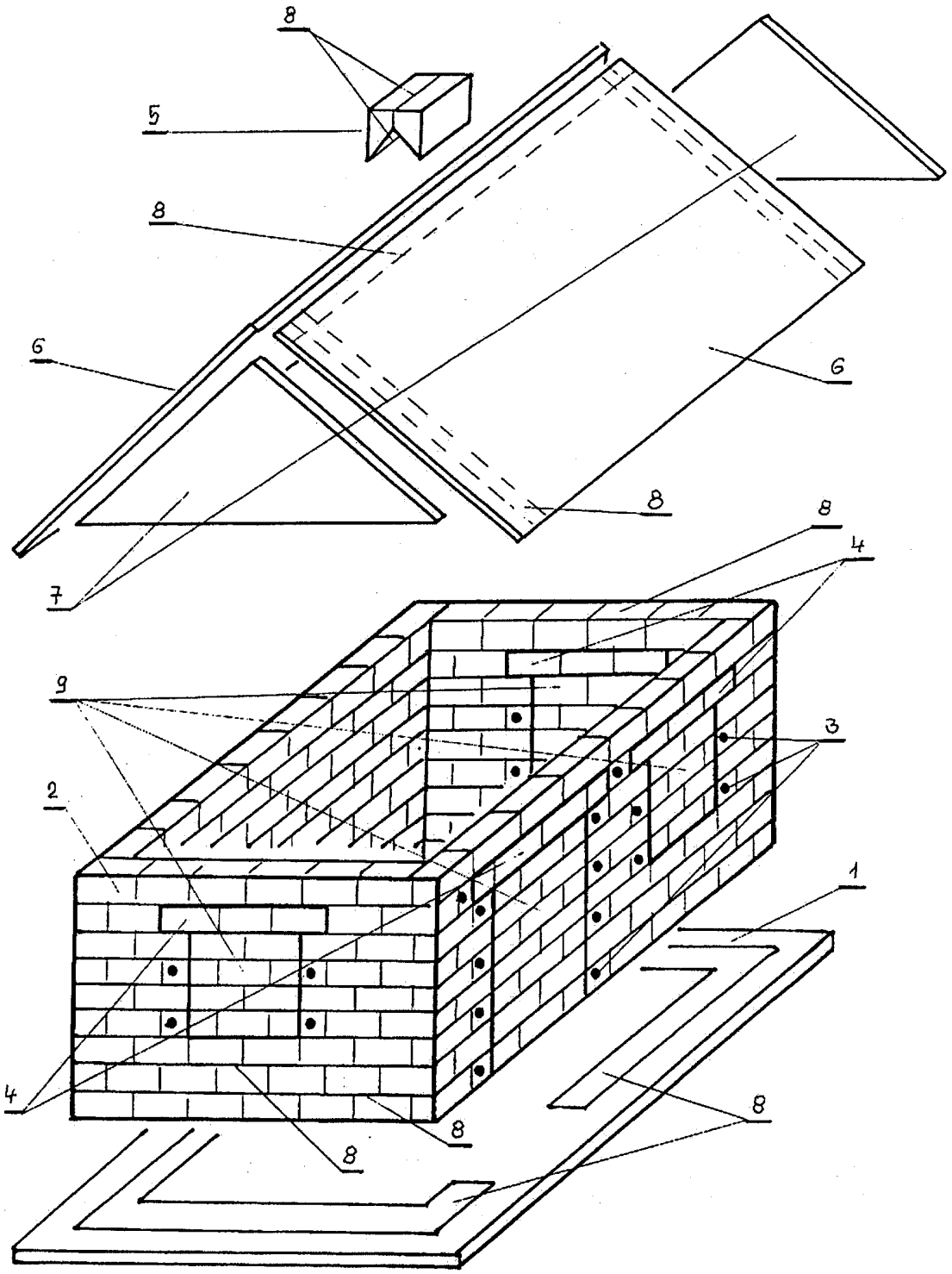

Konec dokumentu