(19)国家知识产权局

(12)实用新型专利

(10)授权公告号 CN 221834122 U
(45)授权公告日 2024.10.15

(21)申请号 202323611928.7

(22)申请日 2023.12.28

(73)专利权人 嘉兴祥瑛机械设备制造有限公司
地址 314011 浙江省嘉兴市秀洲区油车港镇兴港西路188号

(72)发明人 赵升平

(74)专利代理机构 浙江启明星专利代理有限公司 33492
专利代理师 何明生

(51)Int.Cl.
B24B 57/02(2006.01)

权利要求书1页 说明书3页 附图2页

(54)实用新型名称

一种抛光机的抛光浆的放置机构

(57)摘要

本实用新型属于抛光浆存储技术领域,尤其为一种抛光机的抛光浆的放置机构,包括支撑框,所述支撑框的内部固定有加热板,所述加热板的顶部放置有箱体,所述箱体的顶部铰接有盖板,所述箱体的内部通过轴承转动连接有搅拌桨。本实用新型通过设置支撑框、箱体、盖板、U型板、双向丝杆、移动块、连接杆、卡板和卡槽,使用此抛光浆存储箱放置机构过程中,可通过螺栓对支撑框进行首次固定,因将支撑框与箱体之间通过卡接的方式进行连接固定,从而后期需要将箱体从机体的内部取出进行清洗时会更加方便进行操作,同时利用设置的加热板和搅拌桨的配合,可对箱体内部的抛光浆进行加热搅拌,从而可避免其出现凝固的现象。

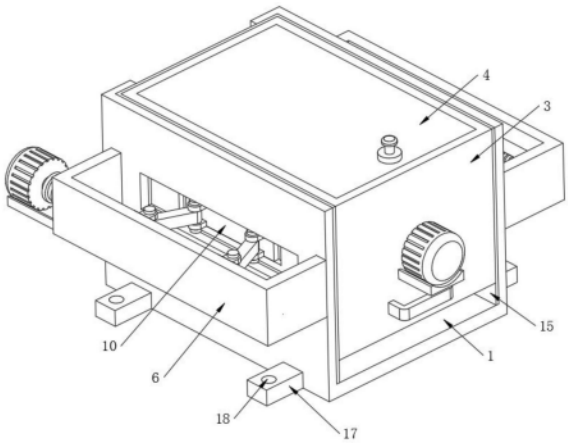

CN 221834122 U

1.一种抛光机的抛光浆的放置机构,包括支撑框(1),其特征在于:所述支撑框(1)的内部固定有加热板(2),所述加热板(2)的顶部放置有箱体(3),所述箱体(3)的顶部铰接有盖板(4),所述箱体(3)的内部通过轴承转动连接有搅拌桨(5),所述支撑框(1)的两侧壁均固定有U型板(6),所述U型板(6)的两侧内壁之间均通过轴承转动连接有双向丝杆(7),两个双向丝杆(7)的两端均螺纹连接有与其表面螺纹相适配的移动块(8),所述移动块(8)分别滑动在相对应的U型板(6)上,所述移动块(8)的一侧壁均通过销轴转动连接有连接杆(9),同一侧两个连接杆(9)的一端通过销轴转动连接有卡板(10),所述箱体(3)的两侧壁均开设有与卡板(10)相适配的卡槽(11),所述卡板(10)均滑动贯穿支撑框(1)延伸至其内部并卡接在相对应的卡槽(11)内部。

2.根据权利要求1所述的一种抛光机的抛光浆的放置机构,其特征在于:两个U型板(6)的一侧内壁均开设有与移动块(8)相适配的限位槽(12)。

3.根据权利要求1所述的一种抛光机的抛光浆的放置机构,其特征在于:所述双向丝杆(7)的表面均固定有传动轮(13),两个传动轮(13)通过皮带(14)传动连接。

4.根据权利要求1所述的一种抛光机的抛光浆的放置机构,其特征在于:所述支撑框(1)的内壁固定有隔热板(15),所述隔热板(15)的内壁与箱体(3)的外壁贴合,且隔热板(15)的两侧均开设有与卡板(10)相适配的让位通口(16)。

5.根据权利要求1所述的一种抛光机的抛光浆的放置机构,其特征在于:所述支撑框(1)的两侧壁均固定有安装块(17),所述安装块(17)的顶部均开设有安装孔(18)。

一种抛光机的抛光浆的放置机构

技术领域

[0001] 本实用新型涉及抛光浆存储技术领域,具体为一种抛光机的抛光浆的放置机构。

背景技术

[0002] 抛光浆是一种优质的抛光液体,也称液体抛光蜡,无毒,高效是抛光浆的效果,通常以高活性脂、溶剂油及优质抛光微粉科学配比而成,适合于自动抛光机上使用,但是目前的自动抛光机在使用过程中,其用于储存抛光浆的存储箱通常是通过螺栓固定在抛光机机体的内部,后期需要将存储箱从机体的内部取出进行清洗时,操作较为不便,且存储箱结构单一,从而当抛光浆在放置过程中极易因粘稠发生凝固的情况,因此我们提出了一种抛光机的抛光浆的放置机构来解决上述问题。

实用新型内容

[0003] (一)解决的技术问题

[0004] 针对现有技术的不足,本实用新型提供了一种抛光机的抛光浆的放置机构,解决了上述背景技术中所提出的问题。

[0005] (二)技术方案

[0006] 本实用新型为了实现上述目的具体采用以下技术方案:

[0007] 一种抛光机的抛光浆的放置机构,包括支撑框,所述支撑框的内部固定有加热板,所述加热板的顶部放置有箱体,所述箱体的顶部铰接有盖板,所述箱体的内部通过轴承转动连接有搅拌桨,所述支撑框的两侧壁均固定有U型板,所述U型板的两侧内壁之间均通过轴承转动连接有双向丝杆,两个双向丝杆的两端均螺纹连接有与其表面螺纹相适配的移动块,所述移动块分别滑动在相对应的U型板上,所述移动块的一侧壁均通过销轴转动连接有连接杆,同一侧两个连接杆的一端通过销轴转动连接有卡板,所述箱体的两侧壁均开设有与卡板相适配的卡槽,所述卡板均滑动贯穿支撑框延伸至其内部并卡接在相对应的卡槽内部。

[0008] 进一步地,两个U型板的一侧内壁均开设有与移动块相适配的限位槽。

[0009] 进一步地,所述双向丝杆的表面均固定有传动轮,两个传动轮通过皮带传动连接。

[0010] 进一步地,所述支撑框的内壁固定有隔热板,所述隔热板的内壁与箱体的外壁贴合,且隔热板的两侧均开设有与卡板相适配的让位通口。

[0011] 进一步地,所述支撑框的两侧壁均固定有安装块,所述安装块的顶部均开设有安装孔。

[0012] (三)有益效果

[0013] 与现有技术相比,本实用新型提供了一种抛光机的抛光浆的放置机构,具备以下有益效果:

[0014] 本实用新型,通过设置支撑框、箱体、盖板、U型板、双向丝杆、移动块、连接杆、卡板和卡槽,使用此抛光浆存储箱放置机构过程中,可通过螺栓对支撑框进行首次固定,因将支

撑框与箱体之间通过卡接的方式进行连接固定,从而后期需要将箱体从机体的内部取出进行清洗时会更加方便进行操作,同时利用设置的加热板和搅拌桨的配合,可对箱体内部的抛光浆进行加热搅拌,从而可避免其出现凝固的现象。

附图说明

[0015] 图1为本实用新型整体结构第一视角示意图;

[0016] 图2为本实用新型整体结构第二视角示意图;

[0017] 图3为本实用新型支撑框结构示意图;

[0018] 图4为本实用新型箱体结构示意图。

[0019] 图中:1、支撑框;2、加热板;3、箱体;4、盖板;5、搅拌桨;6、U型板;7、双向丝杆;8、移动块;9、连接杆;10、卡板;11、卡槽;12、限位槽;13、传动轮;14、皮带;15、隔热板;16、让位通口;17、安装块;18、安装孔。

具体实施方式

[0020] 下面将结合本实用新型实施例中的附图,对本实用新型实施例中的技术方案进行清楚、完整地描述,显然,所描述的实施例仅仅是本实用新型一部分实施例,而不是全部的实施例。基于本实用新型中的实施例,本领域普通技术人员在没有做出创造性劳动前提下所获得的所有其他实施例,都属于本实用新型保护的范围。

[0021] 实施例

[0022] 如图1、图2、图3和图4所示,本实用新型一个实施例提出的一种抛光机的抛光浆的放置机构,包括支撑框1,支撑框1的两侧壁均固定有安装块17,安装块17的顶部均开设有安装孔18,在对支撑框1进行安装固定时会更加方便进行操作,支撑框1的内部固定有加热板2,加热板2的顶部放置有箱体3,箱体3的顶部铰接有盖板4,箱体3的内部通过轴承转动连接有搅拌桨5,支撑框1的两侧壁均固定有U型板6,U型板6的两侧内壁之间均通过轴承转动连接有双向丝杆7双向丝杆7的表面均固定有传动轮13,两个传动轮13通过皮带14传动连接,使得在一个电机的作用下可同时带动两个双向丝杆7进行转动,从而可节约生产成本,两个双向丝杆7的两端均螺纹连接有与其表面螺纹相适配的移动块8,移动块8分别滑动在相对应的U型板6上,移动块8的一侧壁均通过销轴转动连接有连接杆9,同一侧两个连接杆9的一端通过销轴转动连接有卡板10,箱体3的两侧壁均开设有与卡板10相适配的卡槽11,卡板10均滑动贯穿支撑框1延伸至其内部并卡接在相对应的卡槽11内部,使用此抛光浆存储箱的放置机构过程中,可将支撑框1通过螺栓首次安装在抛光机机体的内部,后期需要将箱体3取出进行清洗时,可打开机体的箱门,启动电机带动双向丝杆7转动,双向丝杆7转动后可同时带动移动块8反向移动,当移动块8移动后通过连接杆9可带动卡板10移动,两侧移动后的卡板10均会从卡槽11的内部滑出,此时便可将箱体3从支撑框1的内部滑出,安装时,只需重复上述操作即可,同时在使用过程中,利用设置的加热板2可对箱体3进行加热,且启动电机带动搅拌桨5转动,搅拌桨5转动后可对抛光浆进行搅拌,从而可防止抛光浆发生凝固的情况。

[0023] 如图3所示,在一些实施例中,两个U型板6的一侧内壁均开设有与移动块8相适配的限位槽12,起到限位作用,当双向丝杆7转动带动移动块8进行移动时,可避免移动块8会

跟随双向丝杆7同步进行转动。

[0024] 如图1和图3所示,在一些实施例中,支撑框1的内壁固定有隔热板15,隔热板15的内壁与箱体3的外壁贴合,且隔热板15的两侧均开设有与卡板10相适配的让位通口16,起到隔热的作用,避免箱体3在受热后会将热量传导至支撑框1上。

[0025] 最后应说明的是:以上所述仅为本实用新型的优选实施例而已,并不用于限制本实用新型,尽管参照前述实施例对本实用新型进行了详细的说明,对于本领域的技术人员来说,其依然可以对前述各实施例所记载的技术方案进行修改,或者对其中部分技术特征进行等同替换。凡在本实用新型的精神和原则之内,所作的任何修改、等同替换、改进等,均应包含在本实用新型的保护范围之内。

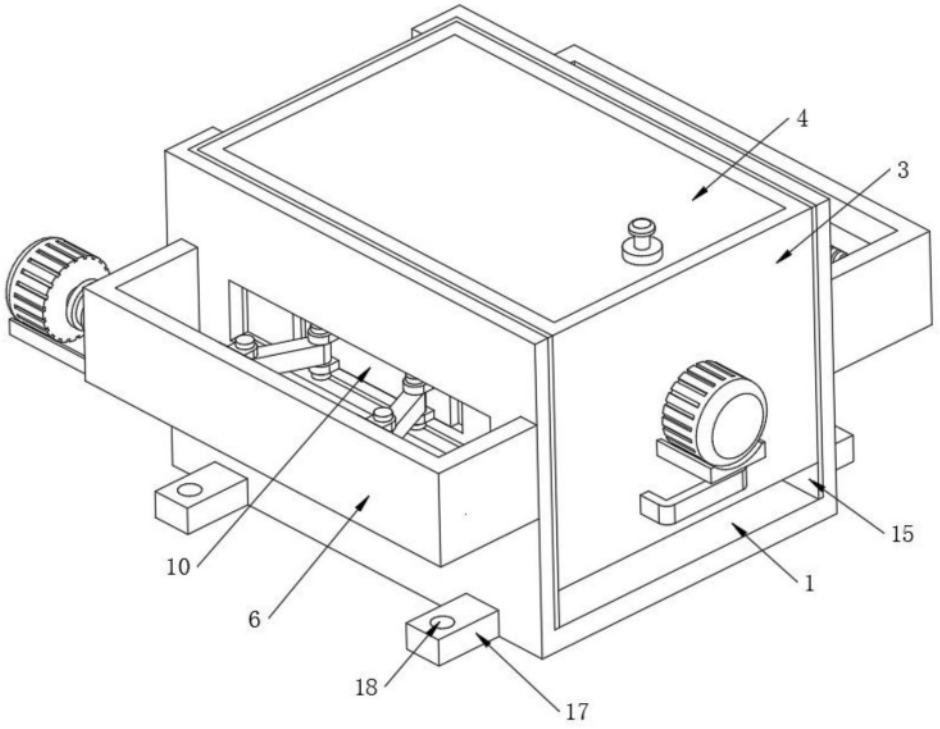

图1

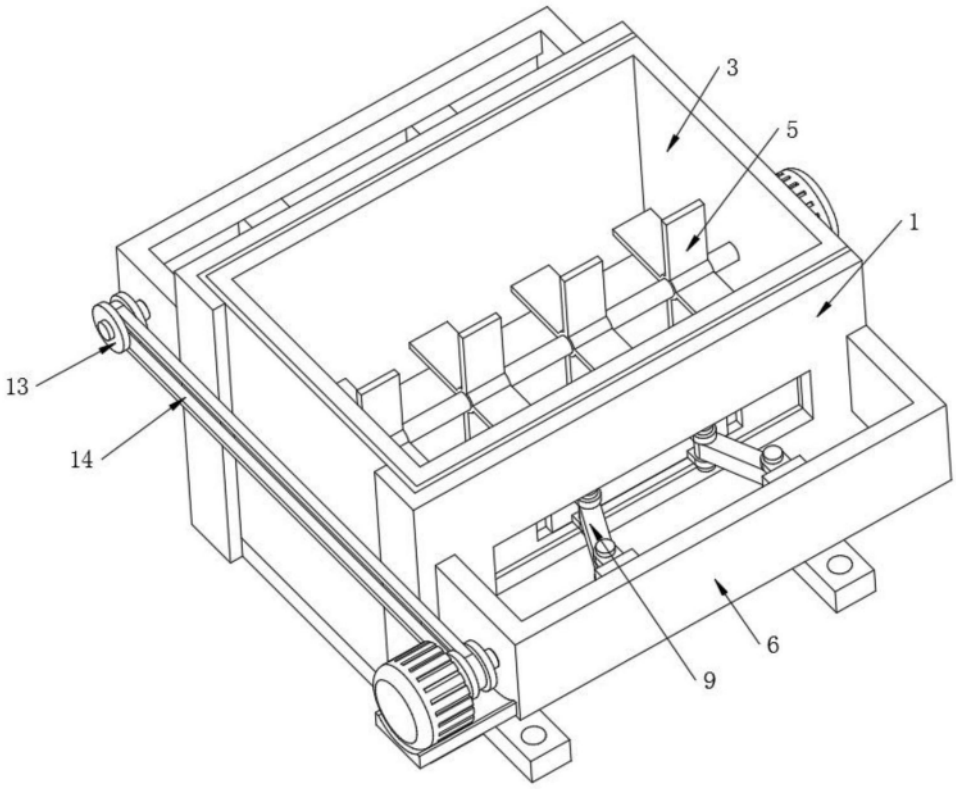

图2

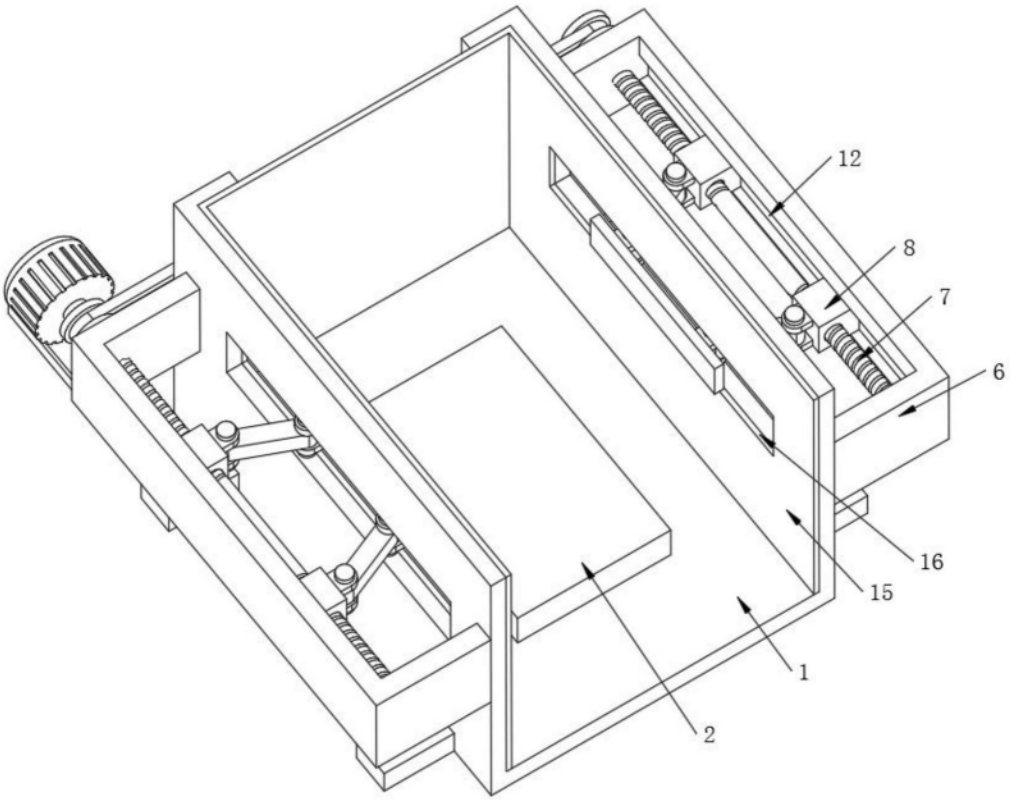

图3

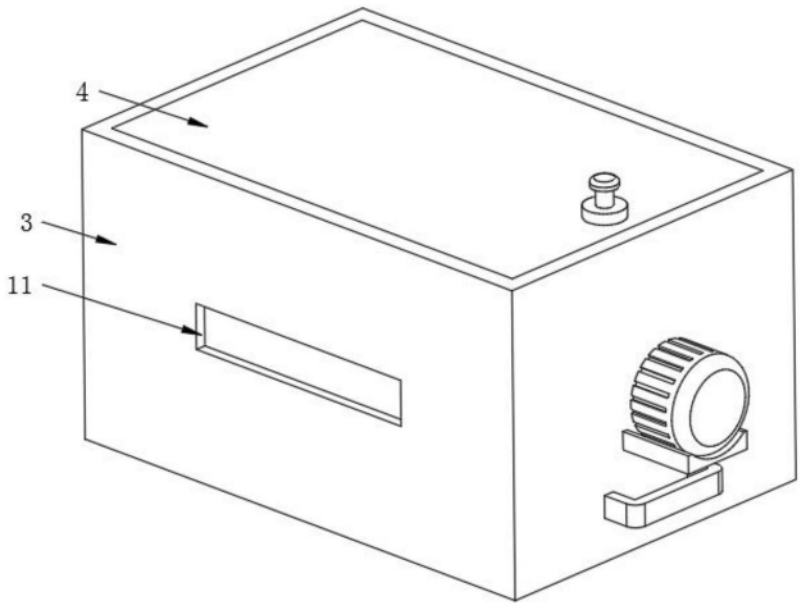

图4