(19)国家知识产权局

(12)实用新型专利

(10)授权公告号 CN 221149544 U
(45)授权公告日 2024.06.14

(21)申请号 202323091782.8

(22)申请日 2023.11.16

(73)专利权人 无锡市和润远达科技有限公司
地址 214000 江苏省无锡市滨湖区马山梅梁路26-1

(72)发明人 王犇犇 陈炜祎

(74)专利代理机构 无锡科嘉知信专利代理事务所(普通合伙) 32515
专利代理师 顾翰林

(51)Int.Cl.
G09F 7/08(2006.01)
G09F 7/18(2006.01)
G09F 7/02(2006.01)

权利要求书1页 说明书3页 附图4页

(54)实用新型名称

一种模具字夹快速拆装机构

(57)摘要

本实用新型涉及模具字夹技术领域,且公开了一种模具字夹快速拆装机构,包括安装块,所述安装块顶端面固定安装有安装机构;所述安装机构包括固定部和传动部,挤压部侧面与传动部侧面固定连接,固定部包括连接件,传动部包括把手。通过安装安装块和安装槽使得能够安装其余装置;通过安装安装机构使得能够将字模板进行安装固定,使得能够提升该装置的稳定性和安装的便捷性;通过安装连杆使得能够将橡胶垫进行移动,进一步的带动橡胶垫与字模板进行固定;通过安装把手使得能够将里进行传递,提升了该装置的安装便捷性;通过安装挤压板使得能够将连杆进行固定;通过安装橡胶环和第二橡胶环使得能够对连杆进行防护。

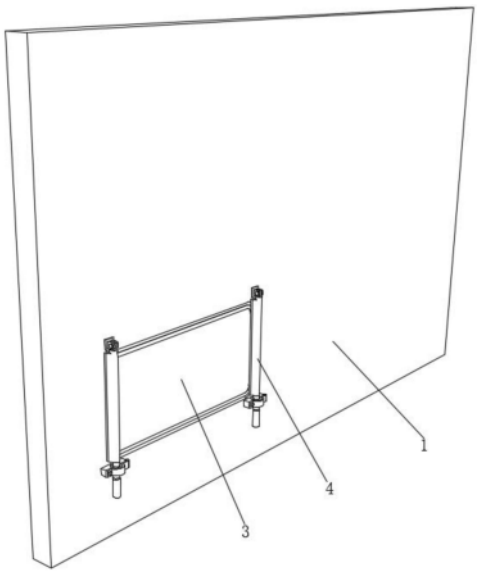

CN 221149544 U

1.一种模具字夹快速拆装机构,包括安装块(1),其特征在于:所述安装块(1)顶端面固定安装有安装机构(4);

所述安装机构(4)包括固定部和传动部,挤压部侧面与传动部侧面固定连接,固定部包括连接件(404),传动部包括把手(406),所述把手(406)侧面固定安装有防滑套,所述连接件(404)侧面固定安装有橡胶垫(405)。

2.根据权利要求1所述的一种模具字夹快速拆装机构,其特征在于:所述安装块(1)侧面固定开设有安装槽(2),所述安装槽(2)内壁搭接安装有字模板(3),所述安装块(1)侧面固定安装有连接板(401),所述连接板(401)侧面固定安装有铰接块(402)。

3.根据权利要求2所述的一种模具字夹快速拆装机构,其特征在于:所述铰接块(402)侧面通过销柱铰接安装有连杆(403),所述连杆(403)侧面固定安装有连接件(404),所述连接件(404)侧面固定安装有橡胶垫(405)。

4.根据权利要求1所述的一种模具字夹快速拆装机构,其特征在于:所述安装块(1)侧面固定安装有底板(407),所述底板(407)侧面固定安装有橡胶环(408),所述底板(407)侧面固定安装有合页(409),所述合页(409)侧面固定安装有挤压板(410)。

5.根据权利要求4所述的一种模具字夹快速拆装机构,其特征在于:所述挤压板(410)侧面固定安装有第二橡胶环(411)。

6.根据权利要求4所述的一种模具字夹快速拆装机构,其特征在于:所述底板(407)侧面与挤压板(410)侧面固定开设有通孔,通孔内壁螺纹安装有紧固螺栓(412)。

一种模具字夹快速拆装机构

技术领域

[0001] 本实用新型涉及模具字夹技术领域,具体为一种模具字夹快速拆装机构。

背景技术

[0002] 目前,所有的产品在生产的时候都需要可追溯的日期码,所以每次生产时都需要把日期码拆下来换成当天的日期,正常设计的日期码拆换的时候都比较麻烦,有些甚至在机床上无法更换,需要把模具从冲床上拆下来,然后把上模吊出,翻转180°后才能把字模拆下来。很大程度上浪费了时间,降低了工作效率。

[0003] 中国专利网提供了一种模具字模快速拆装机构,公开号为CN209465541U,滑块固定座、字模滑块、盖板、手柄、滑块挡销、弹簧,所述滑块固定座的上表面滑动配合有字模滑块,字模滑块的左右两侧面设置有两块盖板;所述字模滑块的前侧面设置有手柄,滑块挡销的小头端竖直穿过滑块固定座后伸出滑块固定座的上表面,所述滑块挡销的大头端连接弹簧,使用时只需要把滑块挡销按下,然后通过手柄把字模滑块拉出来即可,安装时同样通过滑块挡销按下,把字模滑块推入滑块固定座即可,结构简单巧妙,操作更方便,实用性强,提高了生产效率,节省了成本。

[0004] 虽然该装置安装了拆装机构,但是该机构在使用时固定步骤较多且各个部件均为单独操作,安装时较为繁琐,影响该装置的效率,为此,需要提供一种模具字夹快速拆装机构。

实用新型内容

[0005] 本实用新型的目的在于提供一种模具字夹快速拆装机构,以解决上述背景技术中提出的问题。

[0006] 为实现上述目的,本实用新型提供如下技术方案:一种模具字夹快速拆装机构,包括安装块,所述安装块顶端面固定安装有安装机构;所述安装机构包括固定部和传动部,挤压部侧面与传动部侧面固定连接,固定部包括连接件,传动部包括把手,所述把手侧面固定安装有防滑套,所述连接件侧面固定安装有橡胶垫,通过安装把手使得能够将里进行传递,提升了该装置的安装便捷性,通过安装把手使得能够将该装置抬起,进一步的与固定机构相互配合,能够提升该装置安装时的便捷性。

[0007] 优选的,所述安装块侧面固定开设有安装槽,所述安装槽内壁搭接安装有字模板,所述安装块侧面固定安装有连接板,所述连接板侧面固定安装有铰接块,通过安装安装块和安装槽使得能够安装其余装置,通过安装安装机构使得能够将字模板进行安装固定,使得能够提升该装置的稳定性和安装的便捷性,通过安装连接板能够起到连接安装板和铰接块的作用,进一步的提升该装置的稳定性。

[0008] 优选的,所述铰接块侧面通过销柱铰接安装有连杆,所述连杆侧面固定安装有连接件,所述连接件侧面固定安装有橡胶垫,通过安装连杆使得能够将橡胶垫进行移动,进一步的带动橡胶垫与字模板进行固定,通过安装连杆使得能够将该装置进行连接,进一步的

提升该装置的整体性和连接性,使该装置的结构更加稳定。

[0009] 优选的,所述安装块侧面固定安装有底板,所述底板侧面固定安装有橡胶环,所述底板侧面固定安装有合页,所述合页侧面固定安装有挤压板,通过安装合页使得能够连接底板与挤压板,进一步的能够打开挤压板,将字模具安装到安装槽内部,进一步的提升了该装置安装的简便性。

[0010] 优选的,所述挤压板侧面固定安装有第二橡胶环,通过安装第二橡胶环使得能够对挤压板进行缓冲,提升了该装置的使用寿命。

[0011] 优选的,所述底板侧面与挤压板侧面固定开设有通孔,通孔内壁螺纹安装有紧固螺栓,通过安装挤压板使得能够将连杆进行固定;通过安装橡胶环和第二橡胶环使得能够对连杆进行防护。

[0012] 与现有技术相比,本实用新型的有益效果是:该模具字夹快速拆装机构,通过安装安装块和安装槽使得能够安装其余装置;通过安装安装机构使得能够将字模板进行安装固定,使得能够提升该装置的稳定性和安装的便捷性;通过安装连杆使得能够将橡胶垫进行移动,进一步的带动橡胶垫与字模板进行固定;通过安装把手使得能够将里进行传递,提升了该装置的安装便捷性;通过安装挤压板使得能够将连杆进行固定;通过安装橡胶环和第二橡胶环使得能够对连杆进行防护。

附图说明

[0013] 图1为本实用新型整体立体结构示意图;

[0014] 图2为本实用新型整体立体结构仰视图;

[0015] 图3为本实用新型整体立体安装机构结构示意图;

[0016] 图4为本实用新型整体立体安装机构打开状态结构示意图;

[0017] 图5为本实用新型整体立体安装槽结构示意图。

[0018] 图中:安装块1、安装槽2、字模板3、安装机构4、连接板401、铰接块402、连杆403、连接件404、橡胶垫405、把手406、底板407、橡胶环408、合页409、挤压板410、第二橡胶环411、紧固螺栓412。

具体实施方式

[0019] 下面将结合本实用新型实施例中的附图,对本实用新型实施例中的技术方案进行清楚、完整地描述,显然,所描述的实施例仅仅是本实用新型一部分实施例,而不是全部的实施例。基于本实用新型中的实施例,本领域普通技术人员在没有做出创造性劳动前提下所获得的所有其他实施例,都属于本实用新型保护的范围。

[0020] 实施例一

[0021] 结合图1-图5,一种模具字夹快速拆装机构,包括安装块1,安装块1顶端面固定安装有安装机构4;安装机构4包括固定部和传动部,挤压部侧面与传动部侧面固定连接,固定部包括连接件404,传动部包括把手406,把手406侧面固定安装有防滑套,连接件404侧面固定安装有橡胶垫405,通过安装把手406使得能够将里进行传递,提升了该装置的安装便捷性,安装块1侧面固定开设有安装槽2,安装槽2内壁搭接安装有字模板3,安装块1侧面固定安装有连接板401,连接板401侧面固定安装有铰接块402,通过安装安装块1和安装槽2使得

能够安装其余装置,通过安装安装机构4使得能够将字模板3进行安装固定,使得能够提升该装置的稳定性和安装的便捷性。

[0022] 进一步的:通过安装安装块1和安装槽2使得能够安装其余装置;通过安装安装机构4使得能够将字模板3进行安装固定,使得能够提升该装置的稳定性和安装的便捷性。

[0023] 实施例二

[0024] 参阅图1-图5,并在实施例一的基础上,进一步得到,铰接块402侧面通过销柱铰接安装有连杆403,连杆403侧面固定安装有连接件404,连接件404侧面固定安装有橡胶垫405,通过安装连杆403使得能够将橡胶垫405进行移动,进一步的带动橡胶垫405与字模板3进行固定,安装块1侧面固定安装有底板407,底板407侧面固定安装有橡胶环408,底板407侧面固定安装有合页409,合页409侧面固定安装有挤压板410,挤压板410侧面固定安装有第二橡胶环411,底板407侧面与挤压板410侧面固定开设有通孔,通孔内壁螺纹安装有紧固螺栓412,通过安装挤压板410使得能够将连杆403进行固定;通过安装橡胶环408和第二橡胶环411使得能够对连杆进行防护。

[0025] 进一步的:通过安装连杆403使得能够将橡胶垫405进行移动,进一步的带动橡胶垫405与字模板3进行固定;通过安装把手406使得能够将里进行传递,提升了该装置的安装便捷性;通过安装挤压板410使得能够将连杆403进行固定;通过安装橡胶环408和第二橡胶环411使得能够对连杆进行防护。

[0026] 在实际操作过程中,将字模板3安装在安装才2内壁,进一步的带动握紧握把406,握把406带动固定安装在握把406端面的连杆403进行转动,进一步的带动橡胶垫405对字模板3进行固定,进一步的将连杆403放置到底板407表面,进一步的带动挤压板410进行转动,进一步的通过紧固螺栓412将该装置进行固定。

[0027] 尽管已经示出和描述了本实用新型的实施例,对于本领域的普通技术人员而言,可以理解在不脱离本实用新型的原理和精神的情况下可以对实施例进行多种变化、修改、替换和变型,本实用新型的范围由所附权利要求及其等同物限定。

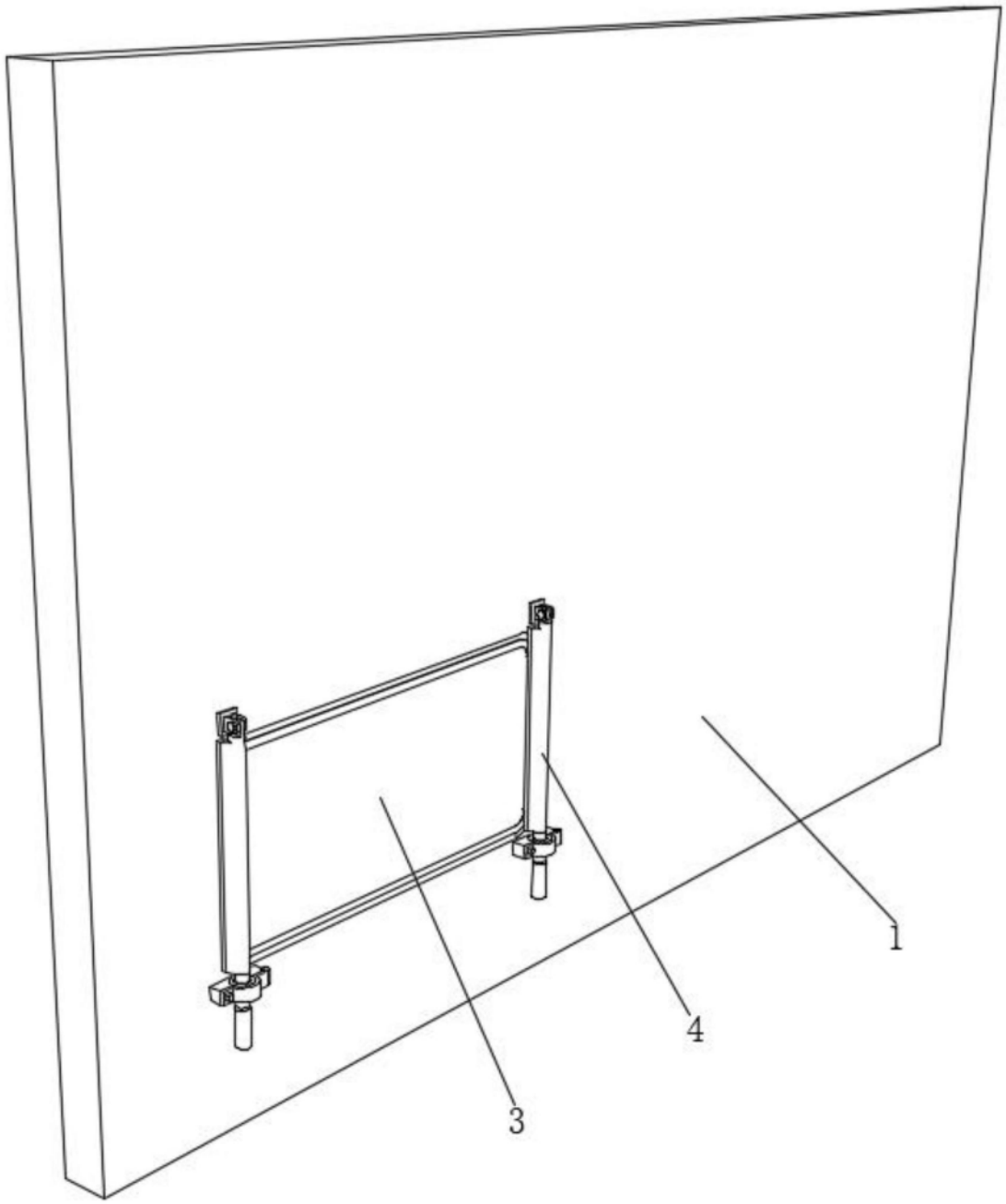

图1

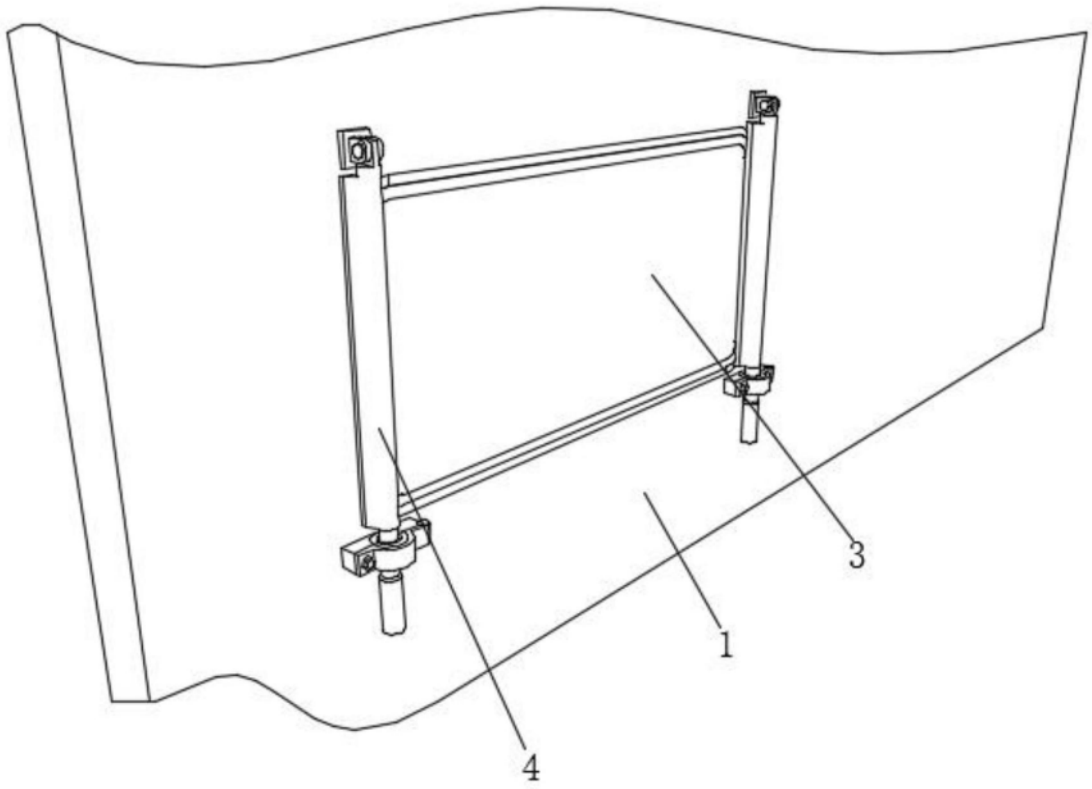

图2

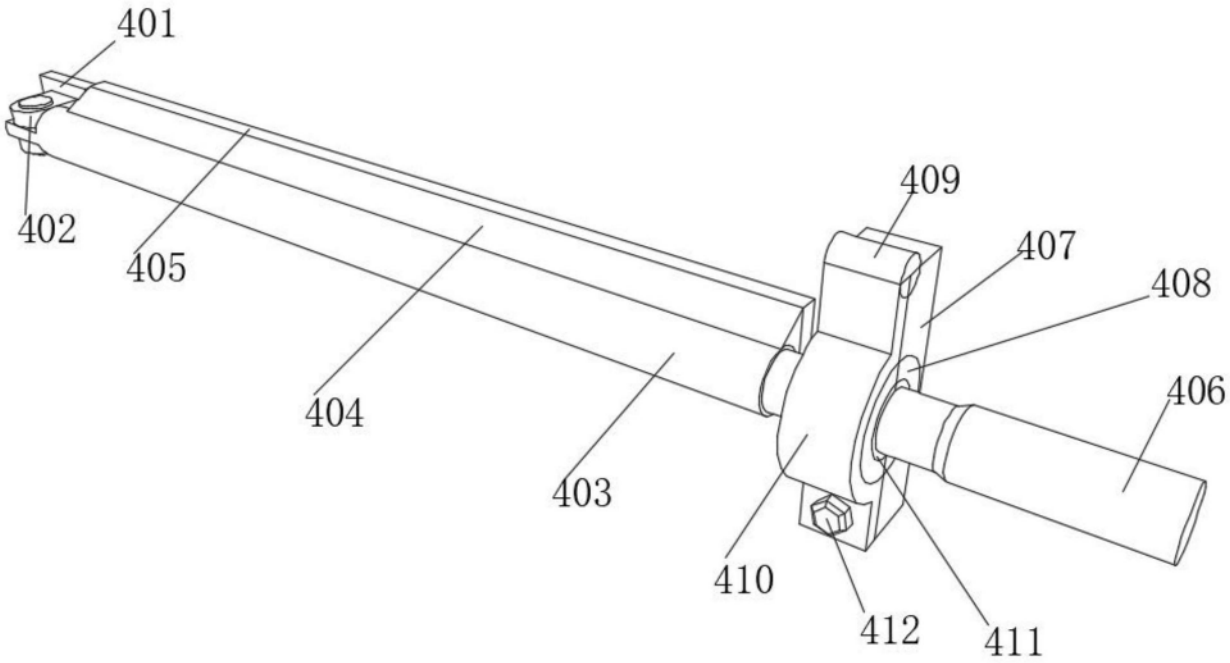

图3

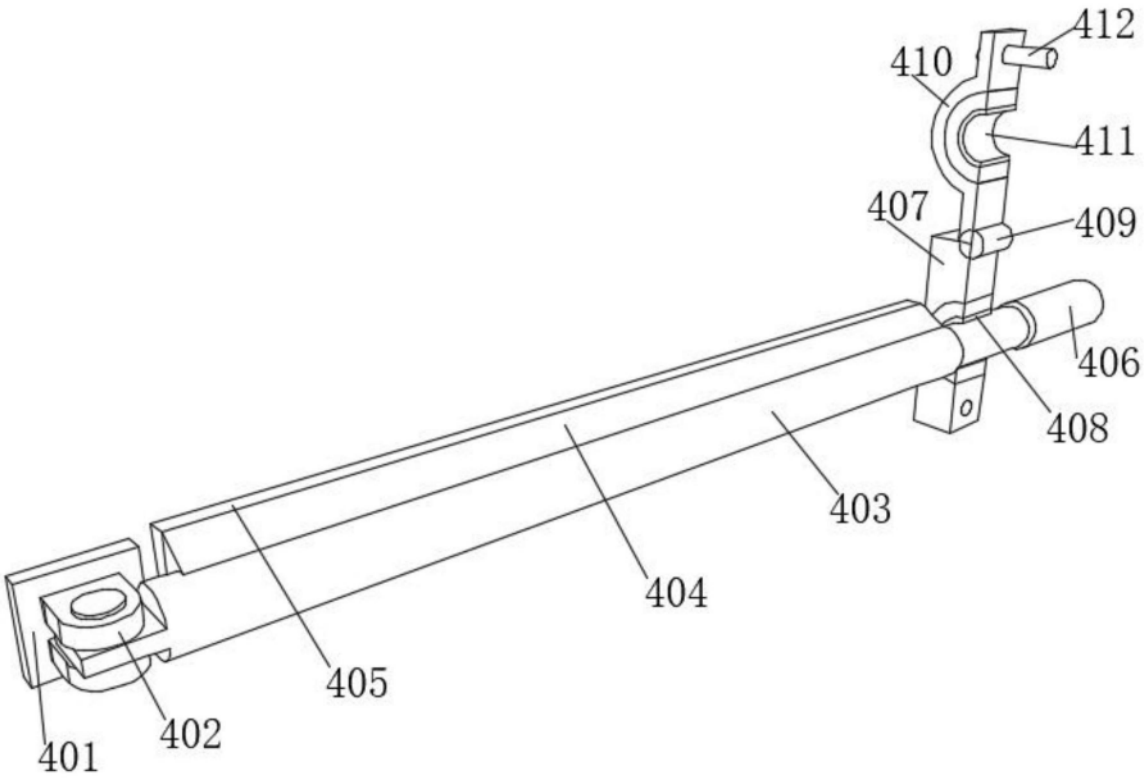

图4

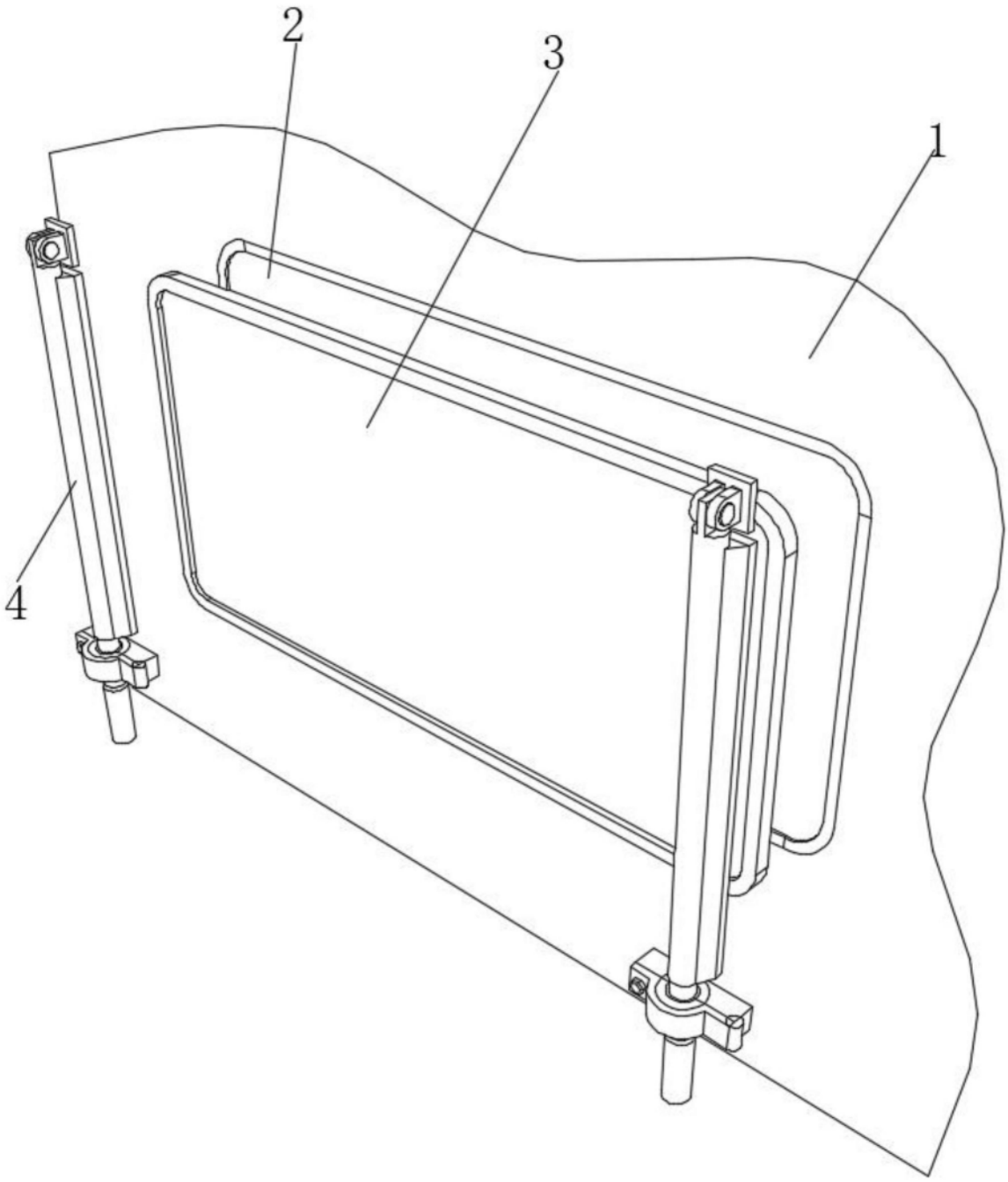

图5