(19)中华人民共和国国家知识产权局

(12)实用新型专利

(10)授权公告号 CN 203799521 U
(45)授权公告日 2014.08.27

(21)申请号 201420199093.0

(22)申请日 2014.04.16

(73)专利权人 蒋勇
地址 272100 山东省兖州市第一中学

(72)发明人 蒋勇

(51)Int.Cl.
G09B 19/00(2006.01)

权利要求书1页 说明书2页 附图2页

(54)实用新型名称

一种语文教具

(57)摘要

本实用新型公开了一种语文教具，它包括底板(3)、至少一个挂环(1)、强力夹(2)、限位磁铁(6)和磁性板(4)，挂环(1)设置在底板(3)的上方，底板(3)顶部设置强力夹(2)，底板(3)中部设置有磁性板(4)，磁性板(4)上设置一个田字格图层，底板(3)的底部设置有用于悬挂文字板(9)的通孔(5)。本实用新型可帮助学生巩固知识，教师可通过限位磁铁或强力夹在板子上贴图片，帮助老师展示图片，避免老师长时间拿起图片出现胳膊酸痛，提高展示效率；文字板可帮助学生记忆单词、成语或其他内容，每日一词效果更佳，学生自己写文字板上的内容，增强学生的动手能力和语文学习的趣味性，提高教学质量。

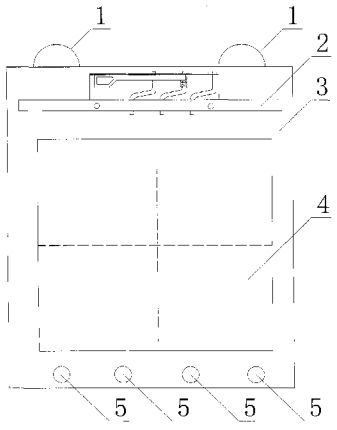

CN 203799521 U

1. 一种语文教具，其特征在于：它包括底板 (3)、至少一个挂环 (1)、强力夹 (2)、限位磁铁 (6) 和磁性板 (4)，挂环 (1) 设置在底板 (3) 的上方，底板 (3) 顶部设置强力夹 (2)，底板 (3) 中部设置有磁性板 (4)，磁性板 (4) 上设置一个田字格图层，底板 (3) 的底部设置有用于悬挂文字板 (9) 的通孔 (5)。

2. 根据权利要求 1 所述的一种语文教具，其特征在于：所述的限位磁铁 (6) 由球形把手 (7) 和接触块 (8) 组成，接触块 (8) 内嵌有磁石或铁质材料，球形把手 (7) 与接触块 (8) 固定连接。

3. 根据权利要求 2 所述的一种语文教具，其特征在于：所述的球形把手 (7) 与接触块 (8) 一体成型。

4. 根据权利要求 1 所述的一种语文教具，其特征在于：所述的文字板 (9) 包括板体 (11) 和设置在板体 (11) 上的挂钩 (10)。

5. 根据权利要求 1 所述的一种语文教具，其特征在于：所述的挂环 (1) 的数量为两个，两个挂环 (1) 均匀设置在底板 (3) 上方。

一种语文教具

技术领域

[0001] 本实用新型涉及一种语文教具。

背景技术

[0002] 语文是一门博大精深的学科，是人们互相交流思想的汉语工具，很多时候大多数学生都感觉学习语文是件非常枯燥的事情，因为汉字大多是出现在一段或一篇文字当中，看上去比较枯燥无味。对于一个正在学或刚学会汉字的小学生来说，很难有效地巩固自己学习的汉字，学习效率低下。

实用新型内容

[0003] 本实用新型的目的在于克服现有技术的不足，提供一种语文教具，提高学生学习汉字的效率，增强语文学习的趣味性。

[0004] 本实用新型的目的是通过以下技术方案来实现的：一种语文教具，它包括底板、至少一个挂环、强力夹、限位磁铁和磁性板，挂环设置在底板的上方，底板顶部设置强力夹，底板中部设置有磁性板，磁性板上设置一个田字格图层，底板的底部设置有用于悬挂文字板的通孔。

[0005] 所述的限位磁铁由球形把手和接触块组成，接触块内嵌有磁石或铁质材料，球形把手与接触块固定连接。

[0006] 所述的球形把手与接触块一体成型。

[0007] 所述的文字板包括板体和设置在板体上的挂钩。

[0008] 所述的挂环的数量为两个，两个挂环均匀设置在底板上方。

[0009] 本实用新型的有益效果是：

[0010] 1)、教师可在磁性板上写下一些学生容易写错的汉字，帮助学生巩固知识，同时教师也可通过限位磁铁或强力夹在板子上贴图片，帮助老师展示图片，避免老师长时间拿起图片出现胳膊酸痛，提高展示效率；

[0011] 2)、文字板可帮助学生记忆单词、成语或其他内容，每日一词效果更佳，可以是学生自己写文字板上的内容，增强学生的动手能力和语文学习的趣味性，提高教学质量；

[0012] 3)、文字版也可用于填字游戏，增加语文教学的趣味性；

[0013] 4)、限位磁铁外形美观，更利于拉近与学生的距离，提升学生学习的主动性，而且限位磁铁设置球形把手，方便教师或学生拿取。

附图说明

[0014] 图 1 为本实用新型结构示意图；

[0015] 图 2 为本实用新型限位磁铁的结构示意图；

[0016] 图 3 为本实用新型文字板的主视结构示意图；

[0017] 图 4 为本实用新型文字板的侧视结构示意图；

[0018] 图中，1- 挂环，2- 强力夹，3- 底板，4- 磁性板，5- 通孔，6- 限位磁铁，7- 球形把手，8- 接触块，9- 文字板，10- 挂钩，11- 板体。

具体实施方式

[0019] 下面结合附图进一步详细描述本实用新型的技术方案，但本实用新型的保护范围不局限于以下所述。

[0020] 如图 1、图 2、图 3 和图 4 所示，一种语文教具，它包括底板 3、至少一个挂环 1、强力夹 2、限位磁铁 6 和磁性板 4，挂环 1 设置在底板 3 的上方，底板 3 顶部设置强力夹 2，底板 3 中部设置有磁性板 4，磁性板 4 上设置一个田字格图层，底板 3 的底部设置有用于悬挂文字板 9 的通孔 5。

[0021] 所述的限位磁铁 6 由球形把手 7 和接触块 8 组成，接触块 8 内嵌有磁石或铁质材料，球形把手 7 与接触块 8 固定连接。

[0022] 所述的球形把手 7 与接触块 8 一体成型。

[0023] 所述的文字板 9 包括板体 11 和设置在板体 11 上的挂钩 10。

[0024] 所述的挂环 1 的数量为两个，两个挂环 1 均匀设置在底板 3 上方。

[0025] 以上所述仅是本实用新型的优选实施方式，应当理解本实用新型并非局限于本文所披露的形式，不应看作是对其他实施例的排除，而可用于各种其他组合、修改和环境，并能够在本文所述构想范围内，通过上述教导或相关领域的技术或知识进行改动。而本领域人员所进行的改动和变化不脱离本实用新型的精神和范围，则都应在本实用新型所附权利要求的保护范围内。

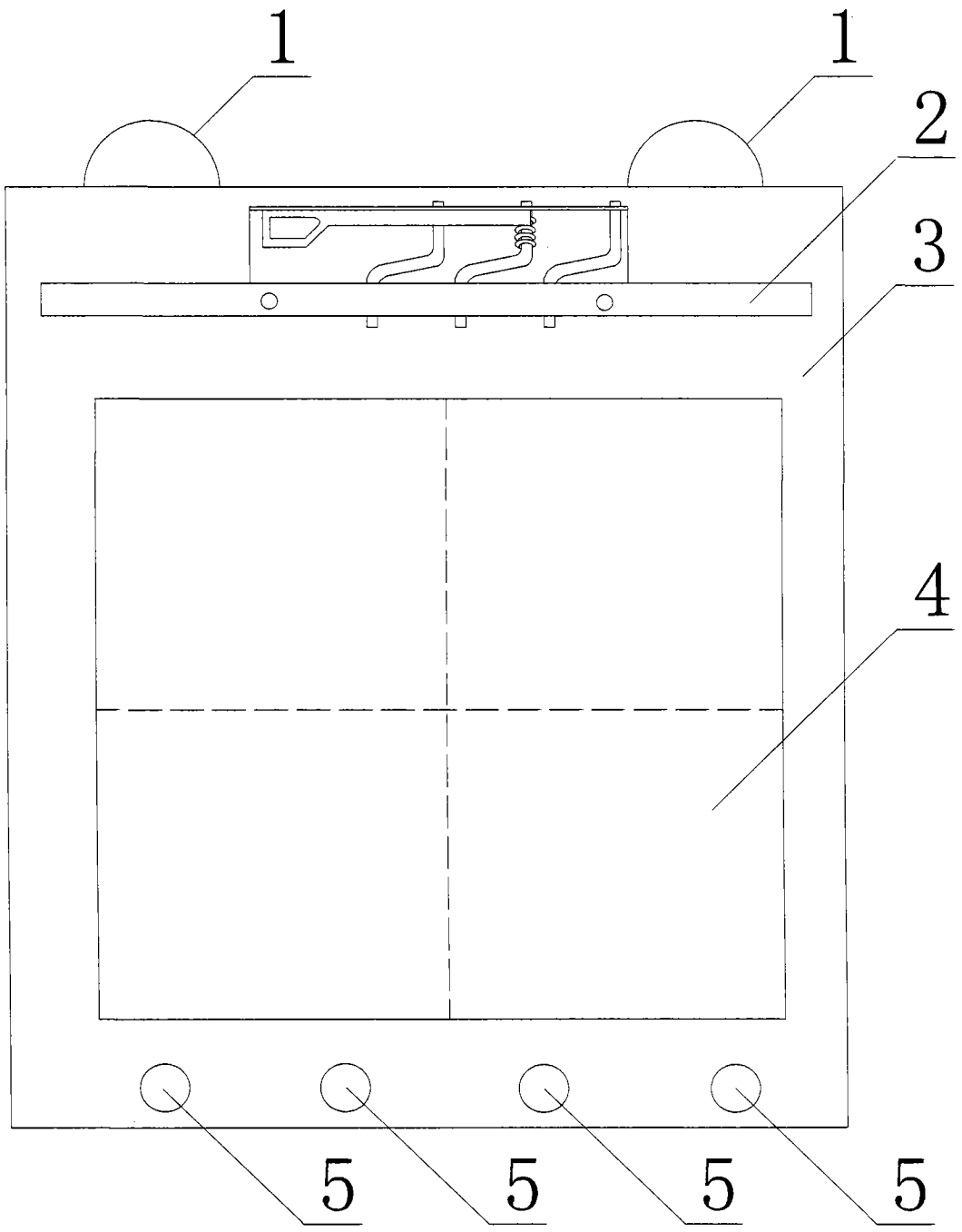

图 1

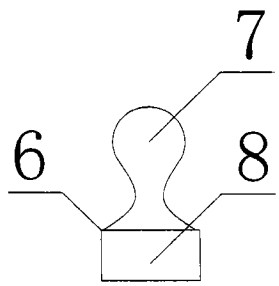

图 2

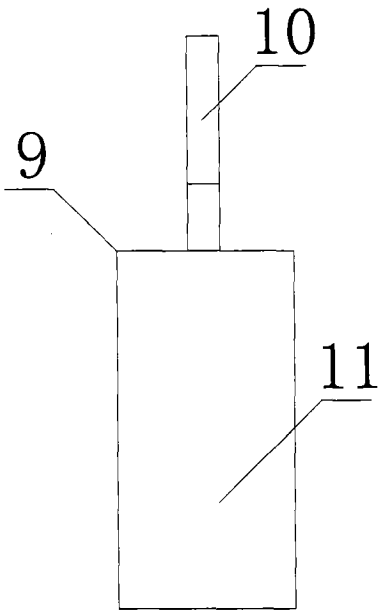

图 3

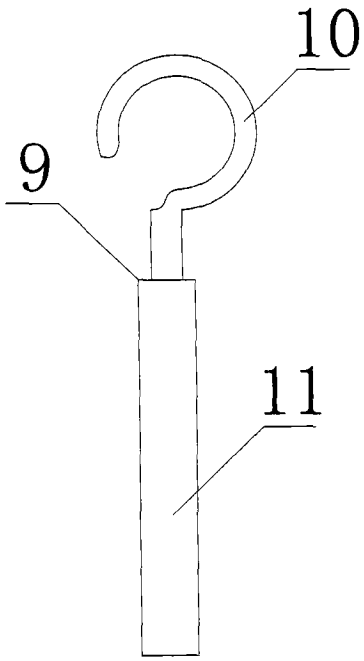

图 4