(19)中华人民共和国国家知识产权局

(12)实用新型专利

(10)授权公告号 CN 209294910 U
(45)授权公告日 2019.08.23

(21)申请号 201920089120.1

(22)申请日 2019.01.18

(73)专利权人 浙江万里建设工程有限公司
地址 317300 浙江省台州市仙居县城关南峰新村16幢2号

(72)发明人 余义鑫 朱儒伦

(74)专利代理机构 北京盛凡智荣知识产权代理有限公司 11616
代理人 高志军

(51)Int.Cl.
F21S 8/00(2006.01)
F21V 15/02(2006.01)
F21V 31/00(2006.01)
A01G 9/02(2018.01)
F21W 131/103(2006.01)
F21Y 115/10(2016.01)

权利要求书1页 说明书2页 附图1页

(54)实用新型名称

一种市政路灯

(57)摘要

本实用新型公开了一种市政路灯，包括灯柱，灯柱的底端设置有连接法兰，灯柱的上端设置有与接线板电连接的照明灯；其特点是：灯柱的底部套设有防护罩，防护罩包括上下连接的上罩体和下罩体，上罩体中设置有环形的种植槽；下罩体的外周壁上均布有镂空孔；对应镂空孔的灯柱上设置有防水LED灯带，防水LED灯带与接线板电连接。本实用新型种植槽中可以填充土壤，并在土壤中种植相应的绿植，使市政路灯更具美观性；下罩体使连接法兰和预埋螺杆的端部避免暴露在外面，提高美观性和安全性；防水LED灯带的亮光能透过镂空孔并照射在灯柱底端附近，一方面能照亮灯柱附近的人行道，方便行人，另一方面还能点缀夜晚的城市，为城市美化增光添彩。

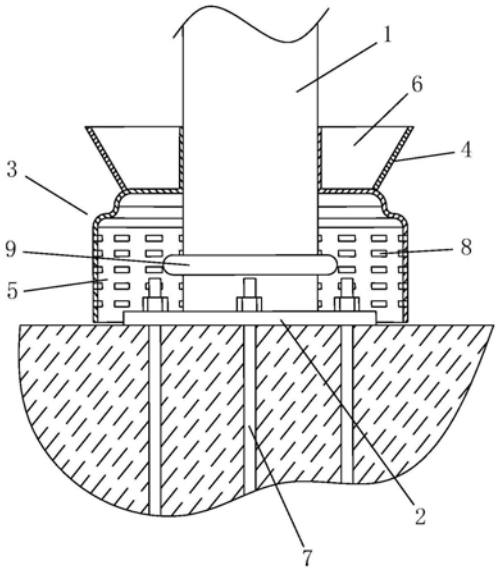

CN 209294910 U

1.一种市政路灯,包括灯柱,所述灯柱的底端设置有连接法兰,所述灯柱的上端设置有与接线板电连接的照明灯,其特征在于:所述灯柱的底部套设有防护罩,所述防护罩包括上下连接的上罩体和下罩体,所述上罩体中设置有环形的种植槽;所述下罩体对应灯柱底端的连接法兰,并能覆盖连接法兰,所述下罩体的外周壁上均布有镂空孔;对应所述镂空孔的灯柱上设置有防水LED灯带,所述防水LED灯带与接线板电连接。

2.根据权利要求1所述的一种市政路灯,其特征在于:所述上罩体和下罩体为铝或不锈钢材料一体成型制造。

3.根据权利要求1所述的一种市政路灯,其特征在于:所述防水LED灯带与照明灯与接线板联动连接。

一种市政路灯

技术领域

[0001] 本实用新型属于市政照明设施技术领域，尤其是涉及一种市政路灯。

背景技术

[0002] 目前，随着经济的发展，城市道路、公园等地方安装了许多的路灯。但是现有的路灯一般结构简单，其结构一般为灯柱，灯柱的上端安装照明灯，灯柱中安装与照明灯和电源电连接的接线板，灯柱的底端安装连接法兰，用来与地面的预埋螺杆连接。这种结构的路灯仅具有照明功能，美观性较差，且连接法兰与预埋螺杆连接后，连接法兰和预埋螺杆的端部是暴露在外面的，严重影响美观，且预埋螺杆的端部有可能影响行人安全。因此，有必要予以改进。

发明内容

[0003] 本实用新型的目的是针对上述现有技术存在的不足，提供一种市政路灯。

[0004] 本实用新型所采用的技术方案是：一种市政路灯，包括灯柱，所述灯柱的底端设置有连接法兰，所述灯柱的上端设置有与接线板电连接的照明灯；所述灯柱的底部套设有防护罩，所述防护罩包括上下连接的上罩体和下罩体，所述上罩体中设置有环形的种植槽；所述下罩体对应灯柱底端的连接法兰，并能覆盖连接法兰，所述下罩体的外周壁上均布有镂空孔；对应所述镂空孔的灯柱上设置有防水LED灯带，所述防水LED灯带与接线板电连接。

[0005] 所述上罩体和下罩体为铝或不锈钢材料一体成型制造。

[0006] 所述防水LED灯带与照明灯与接线板联动连接。

[0007] 采用上述结构后，本实用新型和现有技术相比所具有的优点是：本实用新型种植槽中可以填充土壤，并在土壤中种植相应的绿植，使市政路灯更具美观性；下罩体使连接法兰和预埋螺杆的端部避免暴露在外面，提高美观性和安全性；防水LED灯带的亮光能透过镂空孔并照射在灯柱底端附近，一方面能照亮灯柱附近的人行道，方便行人，另一方面还能点缀夜晚的城市，为城市美化增光添彩。

附图说明

[0008] 图1是本实用新型的结构示意图。

具体实施方式

[0009] 以下所述仅为本实用新型的较佳实施例，并不因此而限定本实用新型的保护范围，下面结合附图和实施例对本实用新型进一步说明。

[0010] 实施例，见图1所示：一种市政路灯，包括灯柱1，所述灯柱1的底端设置有连接法兰2，所述灯柱1的上端设置有与接线板电连接的照明灯，接线板与电源连接。所述灯柱1的底部套设有防护罩3，所述防护罩3包括上下连接的上罩体4和下罩体5，所述上罩体4和下罩体5为铝或不锈钢材料一体成型制造，使得防护罩3的结构坚固耐用，不易被损坏；所述上罩体

4中设置有环形的种植槽6，种植槽6中可以填充土壤，并在土壤中种植相应的绿植，使市政路灯更具美观性；所述下罩体5对应灯柱1底端的连接法兰2，并能覆盖连接法兰2，从而同时将预埋螺栓7的端部覆盖，使连接法兰2和预埋螺栓7的端部避免暴露在外面，提高美观性和安全性，所述下罩体5的外周壁上均布有镂空孔8；对应所述镂空孔8的灯柱1上设置有防水LED灯带9，所述防水LED灯带9与接线板电连接，所述防水LED灯带9与照明灯与接线板联动连接。防水LED灯带9与照明灯联动连接后，照明灯亮时，防水LED灯带9同时亮，防水LED灯带9的亮光透过镂空孔8并照射在灯柱1底端附近，一方面能照亮灯柱1附近的人行道，方便行人，另一方面还能点缀夜晚的城市，为城市美化增光添彩。

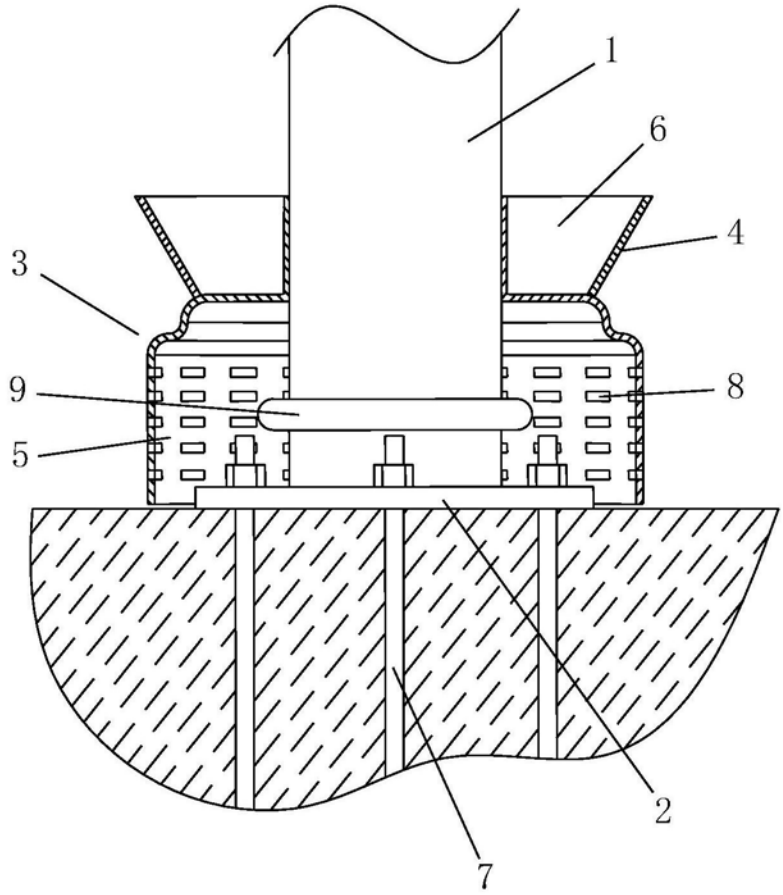

图1