(19)国家知识产权局

(12)实用新型专利

(10)授权公告号 CN 219845121 U
(45)授权公告日 2023.10.20

(21)申请号 202320562950.8

(22)申请日 2023.03.21

(73)专利权人 浙江宜衣智能制造有限公司
地址 325000 浙江省温州市苍南县宜山镇针织工业园区4幢101室

(72)发明人 叶叶 吴昌鸿 李伟 吴克世 金乒燕 江虹

(74)专利代理机构 温州名创知识产权代理有限公司 33258
专利代理师 林德生

(51)Int.Cl.
A41D 3/00(2006.01)
A41D 27/00(2006.01)
A41D 27/20(2006.01)
A41D 31/12(2019.01)
A42B 1/04(2021.01)
A42B 7/00(2006.01)
A42B 1/24(2021.01)

权利要求书1页 说明书4页 附图2页

(54)实用新型名称

一种防风上衣

(57)摘要

本实用新型公开了一种防风上衣，涉及服装技术领域。本实用新型包括防风衣本体和防风帽，所述防风帽设置在防风衣本体的一侧；粘布，所述防风帽的外壁成对称设置有两个粘布，所述粘布的一侧固定连接有粘带，所述粘带与粘布相粘合；多功能口袋，所述多功能口袋设置在防风衣本体的一侧；侧口袋，所述侧口袋设置在防风衣本体的一侧；吸汗带，所述吸汗带设置在防风帽的内部。本实用新型衣物设置有防风帽及其收紧装置，粘带能够自由调节，相较于普通的松紧抽绳拉紧，粘带粘合后与脸部的接触面为平整的面，而非褶皱，舒适度更佳，设置有多功能口袋和侧口袋，能够临时放置登山物品，解放双手，增加登山的安全性。

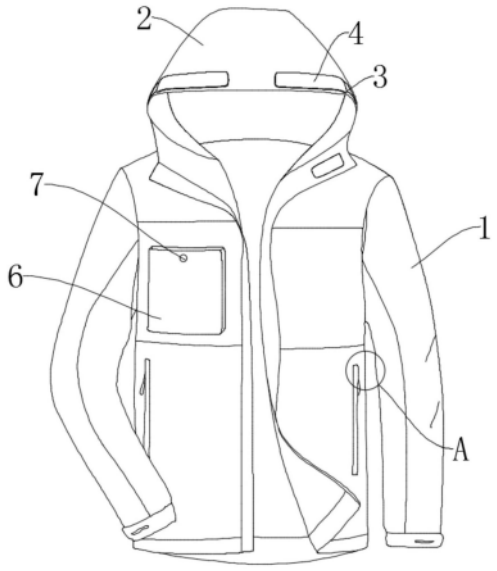

CN 219845121 U

1.一种防风上衣,其特征在于,包括:

防风衣本体(1)和防风帽(2),所述防风帽(2)设置在防风衣本体(1)的一侧;

粘布(3),所述防风帽(2)的外壁成对称设置有两个粘布(3),所述粘布(3)的一侧固定连接有粘带(4),所述粘带(4)与粘布(3)相粘合;

多功能口袋(6),所述多功能口袋(6)设置在防风衣本体(1)的一侧;

侧口袋(8),所述侧口袋(8)设置在防风衣本体(1)的一侧;

吸汗带(5),所述吸汗带(5)设置在防风帽(2)的内部;

弹力绳(11),所述弹力绳(11)设置在侧口袋(8)内部,所述弹力绳(11)的外部设置有弹簧扣(10)。

2.如权利要求1所述的一种防风上衣,其特征在于,所述多功能口袋(6)和防风衣本体(1)相互靠近的一侧设置有子母扣(7)。

3.如权利要求1所述的一种防风上衣,其特征在于,所述侧口袋(8)的一侧设置有隐形拉链(9)。

4.如权利要求1所述的一种防风上衣,其特征在于,所述吸汗带(5)和防风帽(2)内部相互靠近的一侧均设置有魔术贴,两个所述魔术贴相配合。

5.如权利要求1-3任意一项所述的一种防风上衣,其特征在于,所述弹力绳(11)的形状为扁条状和圆条状中的一种。

6.如权利要求1-4任意一项所述的一种防风上衣,其特征在于,所述吸汗带(5)的材质为纯棉材质。

一种防风上衣

技术领域

[0001] 本实用新型属于服装技术领域,特别是涉及一种防风上衣。

背景技术

[0002] 防风上衣因其较好的防风性能,深受登山爱好者的喜爱,大多登山爱好者在活动时会着防风上衣活动,使其能够在登山时起到良好的防风御寒作用。

[0003] 经检索,CN212520840U的实用新型公开了一种防风外套,涉及衣服的技术领域,其技术方案要点包括衣服本体、与衣服本体连接的袖子,所述袖子端部连接有防风袖筒,所述防风袖筒连接有伸入袖子内侧的连接筒,所述袖子端部内侧设置有贴合连接筒内侧的连接环,所述连接环朝向衣服本体的一侧与袖子缝合连接,所述连接环外侧周向间隔设置有多个连接子扣,所述袖子内侧设置有多个连接母扣,所述连接筒设置有供连接子扣、连接母扣穿过的连接孔,所述袖子端部外侧设置有纽扣,所述防风袖筒设置有供纽扣穿过的扣眼。防风袖筒罩于手掌外侧,起到防风保暖的作用,同时防风袖筒可翻折收纳于袖子端部外侧,纽扣对其进行固定,进而不会影响手掌活动。

[0004] 但该防风上衣,在穿着时存在以下缺陷:

[0005] 1.未设置有防风帽及其收紧结构,使得需要佩戴另外的帽子对头部进行保暖,携带不便且颈部以上保暖效果不佳;

[0006] 2.未设置有口袋,穿着过程中无法存放纸巾等物品,也无法临时固定一些登山设备,使用不够灵活便捷。

实用新型内容

[0007] 本实用新型的目的在于提供一种防风上衣,衣物设置有防风帽及其收紧装置,粘带能够自由调节,相较于普通的松紧抽绳拉紧,粘带粘合后与脸部的接触面为平整的面,而非褶皱,舒适度更佳,设置有多功能口袋和侧口袋,能够临时放置登山物品,解放双手,增加登山的安全性,解决了现有的技术问题。

[0008] 为解决上述技术问题,本实用新型是通过以下技术方案实现的:

[0009] 一种防风上衣,包括:

[0010] 防风衣本体和防风帽,所述防风帽设置在防风衣本体的一侧;

[0011] 粘布,所述防风帽的外壁成对称设置有两个粘布,所述粘布的一侧固定连接有粘带,所述粘带与粘布相粘合;

[0012] 多功能口袋,所述多功能口袋设置在防风衣本体的一侧;

[0013] 侧口袋,所述侧口袋设置在防风衣本体的一侧;

[0014] 吸汗带,所述吸汗带设置在防风帽的内部;

[0015] 弹力绳,所述弹力绳设置在侧口袋内部,所述弹力绳的外部设置有弹簧扣。

[0016] 可选的,所述多功能口袋和防风衣本体相互靠近的一侧设置有子母扣。

[0017] 可选的,所述侧口袋的一侧设置有隐形拉链。

[0018] 可选的，所述吸汗带和防风帽内部相互靠近的一侧均设置有魔术贴，两个所述魔术贴相配合。

[0019] 可选的，所述弹力绳的形状为扁条状和圆条状中的一种。

[0020] 可选的，所述吸汗带的材质为纯棉材质。

[0021] 本实用新型的实施例具有以下有益效果：

[0022] 1.穿着时，当气温较低或风较大时，将防风帽戴起，撕开防风帽顶部两侧的粘带，将防风帽两侧依据穿着者实际的额头及脸部大小进行折叠，使得防风帽能够紧贴在使用者的额头部位后，将粘带与粘布重新粘合，此时防风帽的空间固定，防风帽内侧的吸汗带紧贴额头，能够防止风从额头部位吹进防风帽的同时，提高吸汗效果；

[0023] 2.打开子母扣，向多功能口袋内装入纸巾等常用物品，若穿着时光线不佳，可以将手电筒挂置在多功能口袋上，即可在照明的同时解放双手，多功能口袋也可使用拉链等使其闭合；

[0024] 3.登山过程中，无需使用登山杖或手套时，可以拉开位于侧面的隐形拉链，从侧口袋中拉出弹力绳，将弹力绳套在登山杖手柄处或手套外部后，调节弹簧扣的位置，使得弹力绳能够将登山杖等固定紧固，使其不会掉落，起到临时挂置相关物品的作用，弹力绳和弹簧扣不使用时，可以将其塞入侧口袋内，不妨碍衣物的正常穿着且不影响美观；

[0025] 4.吸汗带的材质为纯棉材质，并通过魔术贴固定在防风帽的内侧，吸汗效果更佳且便于拆卸清洗，还能对防风帽内部起到防污作用，弹力绳的形状可以为圆形带也可以为扁带，扁带与物品的接触面积更大，固定效果更佳；

[0026] 衣物设置有防风帽及其收紧装置，粘带能够自由调节，相较于普通的松紧抽绳拉紧，粘带粘合后与脸部的接触面为平整的面，而非褶皱，舒适度更佳，设置有多功能口袋和侧口袋，能够临时放置登山物品，解放双手，增加登山的安全性。

[0027] 当然，实施本实用新型的任一产品并不一定需要同时达到以上所述的所有优点。

附图说明

[0028] 为了更清楚地说明本实用新型实施例的技术方案，下面将对实施例描述所需要使用的附图作简单地介绍，显而易见地，下面描述中的附图仅仅是本实用新型的一些实施例，对于本领域普通技术人员来讲，在不付出创造性劳动的前提下，还可以根据这些附图获得其他的附图。

[0029] 图1为本实用新型一实施例的一种防风上衣的三维结构示意图；

[0030] 图2为本实用新型一实施例一种防风上衣中防风帽内部的三维结构示意图；

[0031] 图3为本实用新型一实施例一种防风上衣中A部分的放大结构示意图；

[0032] 图4为本实用新型一实施例一种防风上衣中吸汗带的背部结构示意图。

[0033] 图中：1、防风衣本体；2、防风帽；3、粘布；4、粘带；5、吸汗带；6、多功能口袋；7、子母扣；8、侧口袋；9、隐形拉链；10、弹簧扣；11、弹力绳。

具体实施方式

[0034] 下面将结合本实用新型实施例中的附图，对本实用新型实施例中的技术方案进行清楚、完整地描述，显然，所描述的实施例仅仅是本实用新型一部分实施例，而不是全部的

实施例。基于本实用新型中的实施例，本领域普通技术人员在没有作出创造性劳动前提下所获得的所有其它实施例，都属于本实用新型保护的范围。

[0035] 在本实用新型的描述中，需要理解的是，术语“开孔”、“上”、“中”、“长度”、“内”等指示方位或位置关系，仅是为了便于描述本实用新型和简化描述，而不是指示或暗示所指的组件或元件必须具有特定的方位，以特定的方位构造和操作，因此不能理解为对本实用新型的限制。

[0036] 为了保持本实用新型实施例的以下说明清楚且简明，本实用新型省略了已知功能和已知部件的详细说明。

[0037] 实施例一

[0038] 请参阅图1-4所示，在本实施例中提供了一种防风上衣，包括：

[0039] 防风衣本体1和防风帽2，防风帽2设置在防风衣本体1的一侧；

[0040] 粘布3，防风帽2的外壁成对称设置有两个粘布3，粘布3的一侧固定连接有粘带4，粘带4与粘布3相粘合；

[0041] 多功能口袋6，多功能口袋6设置在防风衣本体1的一侧；

[0042] 侧口袋8，侧口袋8设置在防风衣本体1的一侧；

[0043] 吸汗带5，吸汗带5设置在防风帽2的内部；

[0044] 弹力绳11，弹力绳11设置在侧口袋8内部，弹力绳11的外部设置有弹簧扣10。

[0045] 衣物设置有防风帽2及其收紧装置，粘带4能够自由调节，相较于普通的松紧抽绳拉紧，粘带4粘合后与脸部的接触面为平整的面，而非褶皱，舒适度更佳，设置有多功能口袋6和侧口袋8，能够临时放置登山物品，解放双手，增加登山的安全性。

[0046] 实施例二

[0047] 在实施例一的基础上改进：参考附图1，多功能口袋6和防风衣本体1相互靠近的一侧设置有子母扣7。

[0048] 实施例2.1，上述子母扣7也可选择拉链或魔术贴等，可达到将多功能口袋闭合，且挂置手电筒等物品时，也能将多功能口袋其他位置闭合，防止内部物品掉出的技术效果。

[0049] 参考附图3，侧口袋8的一侧设置有隐形拉链9。

[0050] 起到临时挂置物品的作用，弹力绳11和弹簧扣10不使用时，可以将其塞入侧口袋8内，拉上隐形拉链9，不妨碍衣物正常穿着的同时，不影响整体的美观。

[0051] 参考附图3，弹力绳11的形状为圆条状。

[0052] 实施例2.2，弹力绳11的形状也可以为扁条状，扁条状与物品的接触面积更大，固定效果更佳。

[0053] 实施例三

[0054] 在实施例一的基础上改进：参考附图2和4，吸汗带5和防风帽2内部相互靠近的一侧均设置有魔术贴，两个魔术贴相配合。

[0055] 使得吸汗带5便于拆卸清洗，且能对防风帽2内部起到防污作用，使用起来更加灵活方便。

[0056] 参考附图2和4，吸汗带5的材质为纯棉材质。

[0057] 使得吸汗带5的吸汗效果更佳，且当防风帽2戴起时，吸汗带5直接与额头处相接触，使用体感更舒适。

[0058] 本实用新型技术方案的使用流程及工作原理为：

[0059] 穿着时，当气温较低或风较大时，将防风帽2戴起，撕开防风帽2顶部两侧的粘带4，将防风帽2两侧依据穿着者实际的额头及脸部大小进行折叠，使得防风帽2能够紧贴在使用者的额头部位后，将粘带4与粘布3重新粘合，此时防风帽2的空间固定，防风帽2内侧的吸汗带5紧贴额头，能够防止风从额头部位吹进防风帽2的同时，提高吸汗效果；

[0060] 打开子母扣7，向多功能口袋6内装入纸巾等常用物品，若穿着时光线不佳，可以将手电筒挂置在多功能口袋6上，即可在照明的同时解放双手，多功能口袋6也可使用拉链等使其闭合；

[0061] 登山过程中，无需使用登山杖或手套时，可以拉开位于侧面的隐形拉链9，从侧口袋8中拉出弹力绳11，将弹力绳11套在登山杖手柄处或手套外部后，调节弹簧扣10的位置，使得弹力绳11能够将登山杖等固定紧固，使其不会掉落，起到临时挂置相关物品的作用，弹力绳11和弹簧扣10不使用时，可以将其塞入侧口袋8内，不妨碍衣物的正常穿着且不影响美观；

[0062] 吸汗带5的材质为纯棉材质，并通过魔术贴固定在防风帽2的内侧，吸汗效果更佳且便于拆卸清洗，还能对防风帽2内部起到防污作用，弹力绳11的形状可以为圆形带也可以为扁带，扁带与物品的接触面积更大，固定效果更佳；

[0063] 衣物设置有防风帽2及其收紧装置，粘带4能够自由调节，相较于普通的松紧抽绳拉紧，粘带4粘合后与脸部的接触面为平整的面，而非褶皱，舒适度更佳，设置有多功能口袋6和侧口袋8，能够临时放置登山物品，解放双手，增加登山的安全性。

[0064] 需要注意的是，在本说明书的描述中，诸如“第一”、“第二”等的描述仅仅是用于区分各特征，并没有实际的次序或指向意义，本申请并不以此为限。

[0065] 在本说明书的描述中，参考术语“一个实施例”、“示例”、“具体示例”等的描述意指结合该实施例或示例描述的具体特征、结构、材料或者特点包含于本实用新型的至少一个实施例或示例中。在本说明书中，对上述术语的示意性表述不一定指的是相同的实施例或示例。而且，描述的具体特征、结构、材料或者特点可以在任何的一个或多个实施例或示例中以合适的方式结合。

[0066] 以上公开的本实用新型优选实施例只是用于帮助阐述本实用新型。优选实施例并没有详尽叙述所有的细节，也不限制该实用新型仅为所述的具体实施方式。显然，根据本说明书的内容，可作很多的修改和变化。本说明书选取并具体描述这些实施例，是为了更好地解释本实用新型的原理和实际应用，从而使所属技术领域技术人员能很好地理解和利用本实用新型。本实用新型仅受权利要求书及其全部范围和等效物的限制。

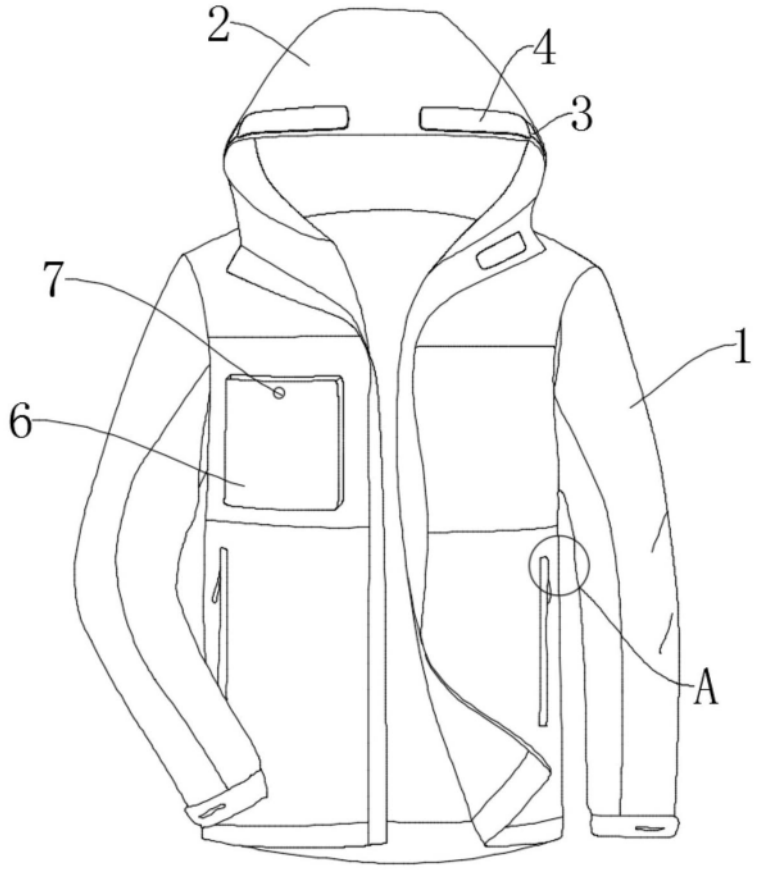

图1

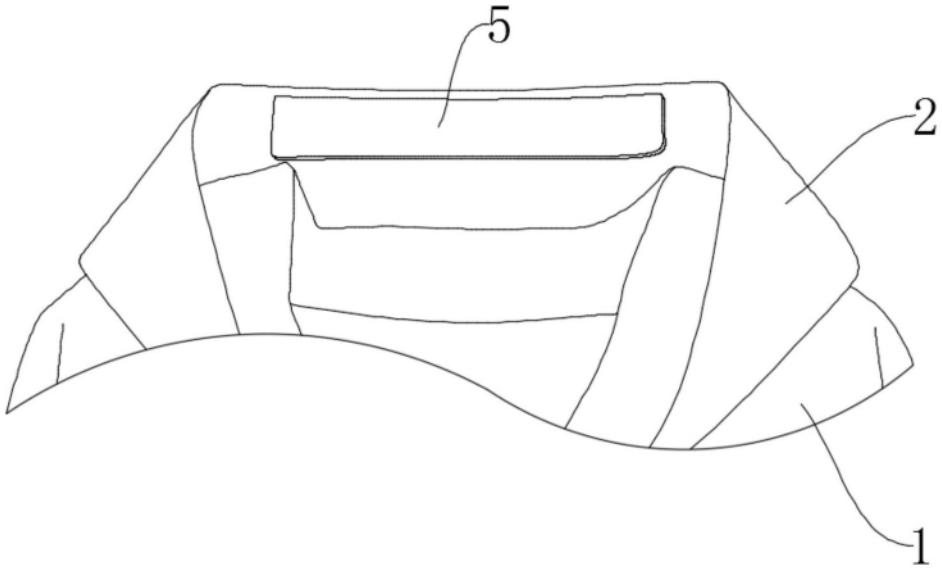

图2

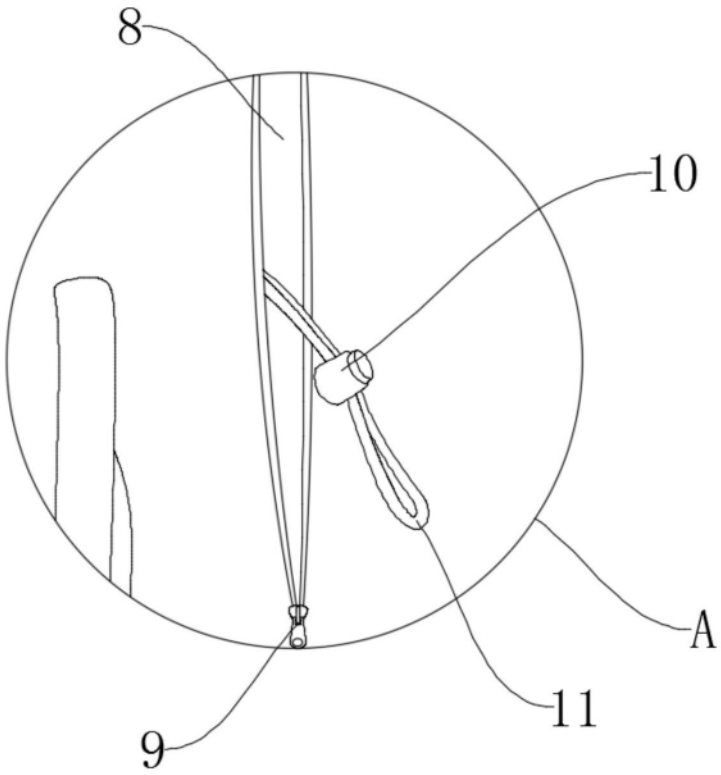

图3

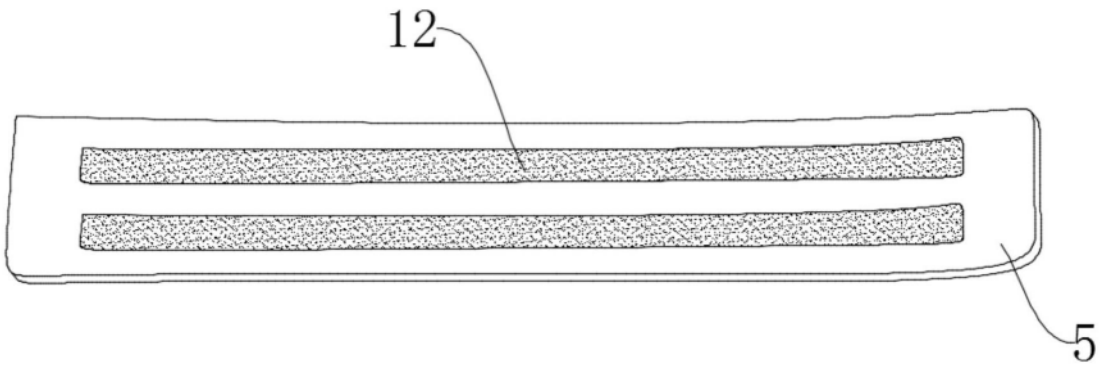

图4