(19)中华人民共和国国家知识产权局

(12)实用新型专利

(10)授权公告号 CN 204606542 U
(45)授权公告日 2015.09.02

(21)申请号 201520186606.9

(22)申请日 2015.03.31

(73)专利权人 江苏大学
地址 212013 江苏省镇江市京口区学府路301号

(72)发明人 王璐 崔文红 寇晓宁

(51)Int.Cl.
B65D 47/34(2006.01)

权利要求书1页 说明书2页 附图2页

(54)实用新型名称

一种勺形乳液瓶挤压器

(57)摘要

本实用新型涉及一种勺形乳液瓶挤压器，包括喷嘴、按压块、固定卡口、勺形管，固定卡口通过控制勺形管的直径从而固定勺形管的位置，固定卡口与勺形均管设置为空心结构，固定卡扣与勺形管是可拆卸连接，上述勺形管的底部开设勺部，当乳液瓶中的乳液较少并且勺型乳液瓶吸管无法吸到乳液时，通过勺形管能够将乳液挖出，避免了乳液的浪费，解决了寻找乳液勺的不便，并且该挤压器结构合理，制造成本低。

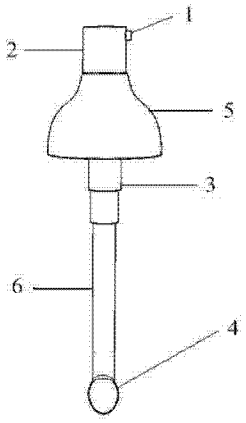

CN 204606542 U

1. 一种勺形乳液瓶挤压器，其特征在于，包括喷嘴（1），所述喷嘴（1）安装在按压块（2）的槽内，所述按压块（2）开有出口，并且喷嘴（1）与所述按压快（2）的出口联通，按压块（2）固定在瓶盖组件（5）的顶端；所述勺型号管的一端通过固定卡口（3）固定连接在瓶盖组件（5）的底端，所述勺形管（6）的另一端开设有勺形开口部（4），所述勺形开口部（4）能够便利的舀出乳液瓶（7）中的残余乳液。

2. 根据权利要求 1 所述的一种勺形乳液瓶挤压器，其特征在于，斜切勺形管（6）的端部得到勺形开口部（4），所述勺形开口部（4）呈扁平的勺形。

3. 根据权利要求 2 所述的一种勺形乳液瓶挤压器，其特征在于，所述勺形开口部与乳液瓶（7）底部保持垂直。

4. 根据权利要求 1 所述的一种勺形乳液瓶挤压器，其特征在于，所述勺形管（6）可拆卸地套接在固定卡口（3）内。

5. 根据权利要求 1 所述的一种勺形乳液瓶挤压器，其特征在于，固定卡扣（3）和勺形管（6）都是由塑料制成。

6. 根据权利要求 1-6 中任一项所述的一种勺形乳液瓶挤压器，其特征在于，所述瓶盖组件（5）底端开有内螺纹，瓶盖组件通过螺纹旋接在乳液瓶（7）上。

一种勺形乳液瓶挤压器

技术领域

[0001] 本实用新型涉及一种瓶液挤压器，尤其涉及一种便于使用的勺形乳液瓶挤压器。

背景技术

[0002] 乳液是当下众多女性不可或缺的护肤产品，因此，乳液瓶的挤压器被使用的频率是非常高的。

[0003] 目前市场上的乳液瓶挤压器大多是圆管型的，主要是平头管和尖头管两种。但是，通过使用我们发现，这两种圆管型的挤压器都会使得乳液瓶里的乳液有较多残留，从而造成一部分乳液的浪费，而现有技术中，乳液瓶会配备乳液勺以便于将残余乳液取出，而乳液勺使用时寻找麻烦并且很容易丢失，为了改变这种浪费资源的现状，本实用新型提出了一种结合勺子的乳液瓶挤压器。

实用新型内容

[0004] 本实用新型的目的是提供一种结构简单、操作方便且不会造成浪费的乳液瓶挤压器，从而形成对资源的节约和保护。

[0005] 为了达到以上目的，本实用新型提供的勺形乳液瓶挤压器包括喷嘴 1，所述喷嘴 1 安装在按压块 2 的槽内，所述按压块 2 开有出口，并且喷嘴 1 与所述按压快 2 的出口联通，按压块 2 固定在瓶盖组件 5 的顶端；所述勺型号管的一端通过固定卡口 3 固定连接在瓶盖组件 5 的底端，所述勺形管 6 的另一端开设有勺形开口部 4，所述勺形开口部 4 能够便利的舀出乳液瓶 7 中的残余乳液。

[0006] 进一步地，斜切勺形管 6 的端部得到勺形开口部 4，所述勺形开口部 4 呈扁平的勺形。

[0007] 进一步地，所述勺形开口部与乳液瓶 7 底部保持垂直。

[0008] 进一步地，所述勺形管 6 可拆卸地套接在固定卡口 3 内。

[0009] 进一步地，固定卡扣 3 和勺形管 6 都是由塑料制成。

[0010] 进一步地，所述瓶盖组件 5 底端开有内螺纹，瓶盖组件通过螺纹旋接在乳液瓶 7 上。

[0011] 通过本发明技术方案的描述，本发明能够实现的有益效果如下：

附图说明

[0012] 图 1 是本实用新型的立体结构示意图；

[0013] 图 2 是本实用新型的挤压器与乳液瓶的配套使用示意图；

[0014] 图 3 是本实用新型的勺形吸管与固定卡口的连接示意图；

[0015] 图 4 是本实用新型的勺形管勺部的局部示意图。

[0016] 图示中：1、喷嘴 2、按压块 3、固定卡口 4、勺形开口部 5、瓶盖组件 6、勺形管 7、乳液瓶

具体实施方式

[0017] 下面结合附图以及具体实施例对本实用新型作进一步的说明，但本实用新型的保护范围并不限于此。

[0018] 如图 1-2 所示，勺形乳液瓶挤压器包括喷嘴 1，所述喷嘴 1 安装在按压块 2 的槽内，所述按压块 2 开有出口，并且喷嘴 1 与所述按压快 2 的出口联通，按压块 2 固定在瓶盖组件 5 的顶端；所述勺型号管的一端通过固定卡口 3 固定连接在瓶盖组件 5 的底端，所述勺形管 6 的另一端开设有勺形开口部 4，所述勺形开口部 4 能够便利的舀出乳液瓶 7 中的残余乳液。

[0019] 如图 4 所示，斜切勺形管 6 的端部得到勺形开口部 4，所述勺形开口部 4 呈扁平的勺形。

[0020] 如图 2 所示，所述勺形开口部与乳液瓶 7 底部保持垂直并保持接触。

[0021] 如图 2-4 所示，所述勺形管 6 可拆卸地套接在固定卡口 3 内，固定卡扣 3 和勺形管 6 都是由塑料制成，所述瓶盖组件 5 底端开有内螺纹，瓶盖组件通过螺纹旋接在乳液瓶 7 上。

[0022] 使用过程：

[0023] 在乳液较多时，勺形乳液瓶挤压器与其它的挤压器的作用并无二致，都是通过挤压从而使喷嘴喷出乳液；在乳液所剩不多时，可以将挤压器旋下，通过勺形管的勺部舀出剩余的乳液，该勺形管可以代替最初配套的乳液勺。

[0024] 以上对本实用新型所提供的一种瓶液挤压器并对此进行了详细介绍，本文应用了具体个例对本发明的原理和实施方式进行了阐述，所要说明的是，以上所述仅为本发明的较佳实施例而已，并不用以限制本发明。凡在本发明的精神和原则之内所作的任何修改、等同替换和改进等，均应包含在本发明的保护范围之内。

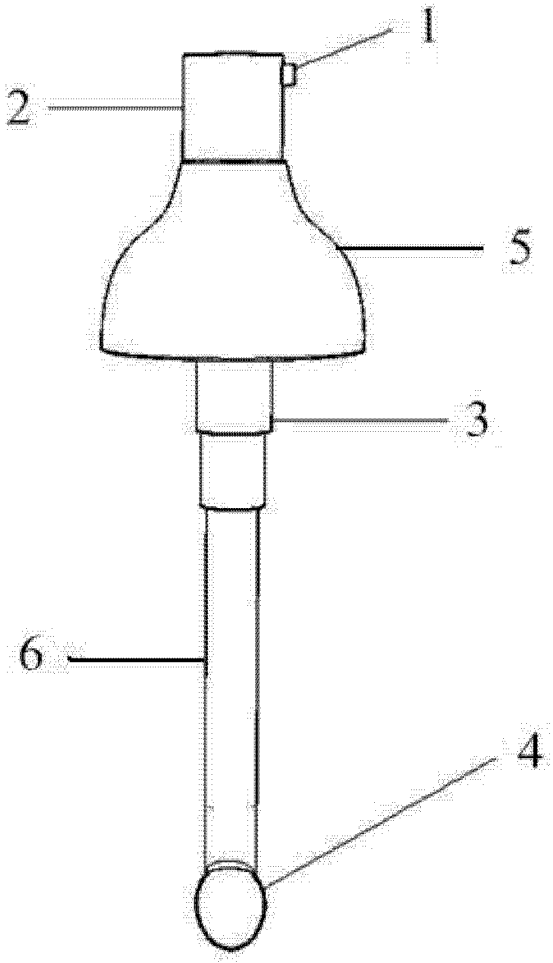

图 1

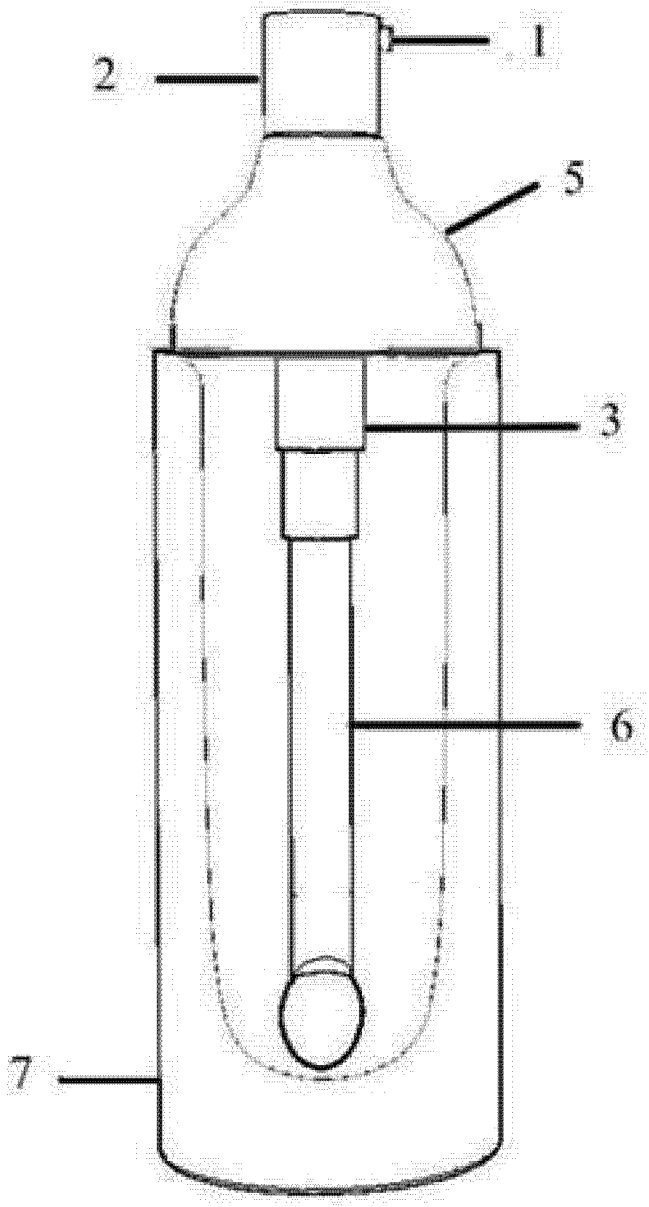

图 2



图 3



图 4