(19)中华人民共和国国家知识产权局

(12)实用新型专利

(10)授权公告号 CN 206226546 U
(45)授权公告日 2017.06.06

(21)申请号 201621379928.6

(22)申请日 2016.12.15

(30)优先权数据
105217464 2016.11.16 TW

(73)专利权人 尚宏电子股份有限公司
地址 中国台湾台北市

(72)发明人 蔡佳叡 康诚凯

(74)专利代理机构 深圳新创友知识产权代理有限公司 44223
代理人 江耀纯

(51)Int.Cl.
H04M 1/18(2006.01)
G06F 1/16(2006.01)

权利要求书1页 说明书3页 附图7页

(54)实用新型名称

保护装置

(57)摘要

本实用新型公开了一种保护装置，包含一保护壳，包含一外框以及一背板，用来包覆一电子装置；以及一转接装置，以可拆卸式方式与所述保护壳结合，并于与所述保护壳结合后，供所述电子装置连接至少一外部装置。

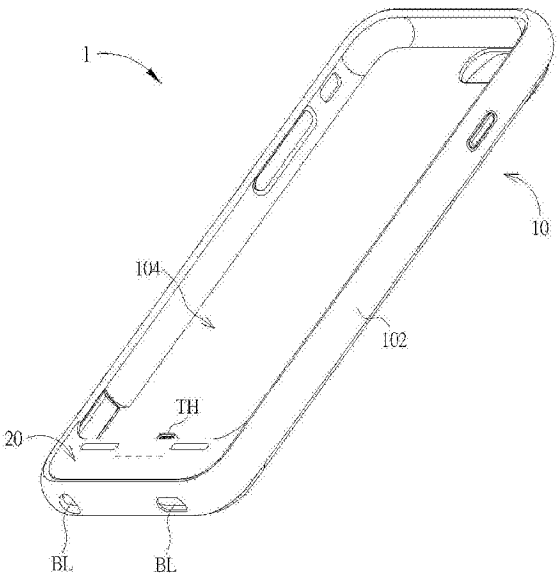

CN 206226546 U

1.一种保护装置,其特征在于,包含:

一保护壳,包含一外框以及一背板,用来包覆一电子装置;以及

一转接装置,以可拆卸式方式与所述保护壳结合,并于与所述保护壳结合后,供所述电子装置连接至少一外部装置。

2.如权利要求1所述的保护装置,其特征在于,所述转接装置包含一壳体及一转接模块,且所述壳体对应于所述保护壳的所述外框的一部分,以让所述转接装置卡固定于所述外框。

3.如权利要求2所述的保护装置,其特征在于,所述转接模块包含一连接头及至少一连接接口,所述连接头用以与所述电子装置连接,而所述至少一连接接口用以耦接所述至少一外部装置。

4.如权利要求3所述的保护装置,其特征在于,所述保护壳的所述外框包含至少一穿透孔以对应至所述至少一连接接口。

5.如权利要求3所述的保护装置,其特征在于,所述连接头是一闪电接头。

6.如权利要求3所述的保护装置,其特征在于,所述至少一连接接口包含一闪电接孔及一3.5毫米音源孔。

7.如权利要求2所述的保护装置,其特征在于,所述壳体包含至少一穿透孔,以对应于所述电子装置的一扩音装置或一收音装置。

8.如权利要求1所述的保护装置,其特征在于,所述保护壳的所述背板包含至少一穿透孔,以裸露所述电子装置的一组件。

9.如权利要求1所述的保护装置,其特征在于,所述保护壳的所述外框选自一金属感软料材质所制成。

10.如权利要求1所述的保护装置,其特征在于,所述背板是一透明材质。

保护装置

技术领域

[0001] 本实用新型涉及一种用来包覆电子装置的保护装置，尤其涉及一种可提供电子装置多个端口以连接外部装置的保护装置。

背景技术

[0002] 随着信息与通讯技术的发展，可携式电子装置，如移动电话、智能型手机、平板计算机、电子书等，已成为人们生活或工作上不可或缺的一部分。因此，可携式电子装置的制造商除了不断在效能或功能上推陈出新外，也尽可能追求外观上的独特性或艺术性等。然而，为了提供使用者高质量的影音效果，现行的可携式电子装置设置多声道喇叭，并且移除耳机孔，造成使用者无法同时连接两种以上的端口来操作可携式电子装置。在此情形下，如何设计适用于可携式电子装置保护装置，并增加可携式电子装置的端口，就成为业界所努力的目标之一。

实用新型内容

[0003] 因此，本实用新型的主要目的即在于提供一种可保护可携式电子装置且可提供电子装置与多个外部装置进行连接的保护装置。

[0004] 本实用新型揭露一种保护装置，包含一保护壳，包含一外框以及一背板，用来包覆一电子装置；以及一转接装置，以可拆卸式方式与所述保护壳结合，并于与所述保护壳结合后，供所述电子装置连接至少一外部装置。

附图说明

[0005] 图1为本实用新型实施例一保护装置的整体示意图。

[0006] 图2为本实用新型实施例保护装置的分解示意图。

[0007] 图3至图9为本实用新型实施例保护装置的各视角示意图。

[0008] 其中，附图标记说明如下：

[0009]	1	保护装置
[0010]	10	保护壳
[0011]	102	外框
[0012]	104	背板
[0013]	20	转接装置
[0014]	202	壳体
[0015]	204	转接模块
[0016]	BI	连接接口
[0017]	BL	穿透孔
[0018]	TH	连接头

具体实施方式

[0019] 请参考图1至图9，图1为本实用新型实施例一保护装置1的整体示意图，图2为本实用新型实施例保护装置1的分解示意图，图3至图9为本实用新型实施例保护装置1的各视角示意图。保护装置1用来保护一电子装置，并具有接口转接或扩充的功能，其主要包含一保护壳10及一转接装置20，至于电子装置可为一平板计算机、一智能型手机或其他可携式电子产品，且不限于此。

[0020] 详细来说，保护壳10形成有一容置空间，以包覆及保护电子装置的正常使用。保护壳10包含一外框102及一背板104，外框102的一底边设置有多个穿透孔BL，以对应于至少一连接接口，以利于连接充电设备或计算机等信息设备。背板104可为一透明材质，其包含至少一穿透孔，以裸露电子装置的一组件，如一相机镜头或一品牌商标。当然，配合各类型电子装置的尺寸与功能需求，外框102可另对应设置有不同的凹槽及/或穿透孔，以让电子装置可进行一摄影操作、一传输操作、一散热操作或一电源启闭操作等，皆属于本实用新型的范畴。另外，外框102的材质可适性地选用金属感软料材质、双层或多层结构且同时结合硬材质(如金属、硬塑料)与软材质(如橡胶、硅胶)，以适性地吸收或缓冲外来的冲击力，同时，又可让外框102紧密贴合电子装置，以加强保护电子装置的功效。

[0021] 除此之外，本实用新型实施例中的转接装置20包含一壳体202及一转接模块204，其中壳体202对应于保护壳10的外框102的一部分，以让转接装置20卡固定于外框102，转接模块204包含一连接头TH及至少一连接接口BI，连接头TH用以与电子装置连接，而连接接口BI用以耦接至少一外部装置。此外，壳体202另包含至少一穿透孔，以对应于电子装置的一扩音装置或一收音装置，以让电子装置与保护装置1结合时，不影响电子装置的喇叭及麦克风的正常运作。在此实施例中，连接头TH可为一闪电接头(Lightning)，而连接接口BI可为闪电接孔及一3.5毫米(mm)音源孔，但不以此为限。因此，当转接装置20与保护壳10结合后，通过转接装置20的连接头TH连接至电子装置的端口，将原先仅提供单一端口的电子装置，通过转接装置20以提供多种不同的端口。举例来说，电子装置可通过传输装置20的闪电接孔，连接至一外部供电装置(图中未示)，以对电子装置进行充电，或与计算机装置进行数据传输，此外，也可通过传输装置20的3.5mm音源孔连接耳机。值得注意的是，保护装置1的保护壳10与转接装置20结合后，可与电子装置形成一整体架构，使用者不需另外携带转接装置，即本实用新型实施例中的转接装置20可通过可拆卸式方式来和保护壳10相互结合，让用户可将电子装置连接至多个外部电子装置，以提升使用的便利性。

[0022] 关于保护装置1的保护壳10与转接装置20的结合方式，请参考图2至图9。如图2所示，保护壳10的外框102的底部具有至少一穿透孔BL对应至转接装置20的壳体202的连接接口BI，即连接接口BI对准穿透孔BL的位置，同时也让转接装置20卡固于外框102上，据此来完成保护壳10与转接装置20结合前的准备动作。当然，于其他实施例中，本领域技术人员还可加入其他锁固方式来加强保护壳10与转接装置20的结合方式，例如通过机构设计来增添适当的卡勾固定组件，且固定于保护壳10与转接装置20相互连接处(例如保护壳10的外框102与转接装置20的壳体202上)，或者将转接装置20安装于保护壳10的背板104上，皆属于本实用新型的范畴。

[0023] 另外，配合使用者的个人喜好，本实用新型实施例中的背板104上也可对应加入不

同元素或视觉效果的图样与花纹，或者于其他部分设置与增添特定造型图样或功能性孔洞等，来增加保护装置1的视觉吸引力，又或者，可将储电模块与转接装置20结合，如此一来，当电子装置与转接装置20结合时，便可进行充电，以提升使用者的便利性。上述变化实施例皆属于本实用新型的范畴。

[0024] 综上所述，本实用新型的保护装置通过可拆卸式方式，让保护壳与转接装置整合为一体成型的保护装置，一方面有利于使用者携带，另一方面也可提供电子装置同时与不同外部装置进行连接。

[0025] 以上所述仅为本实用新型的优选实施例而已，并不用于限制本实用新型，对于本领域的技术人员来说，本实用新型可以有各种更改和变化。凡在本实用新型的精神和原则之内，所作的任何修改、等同替换、改进等，均应包含在本实用新型的保护范围之内。

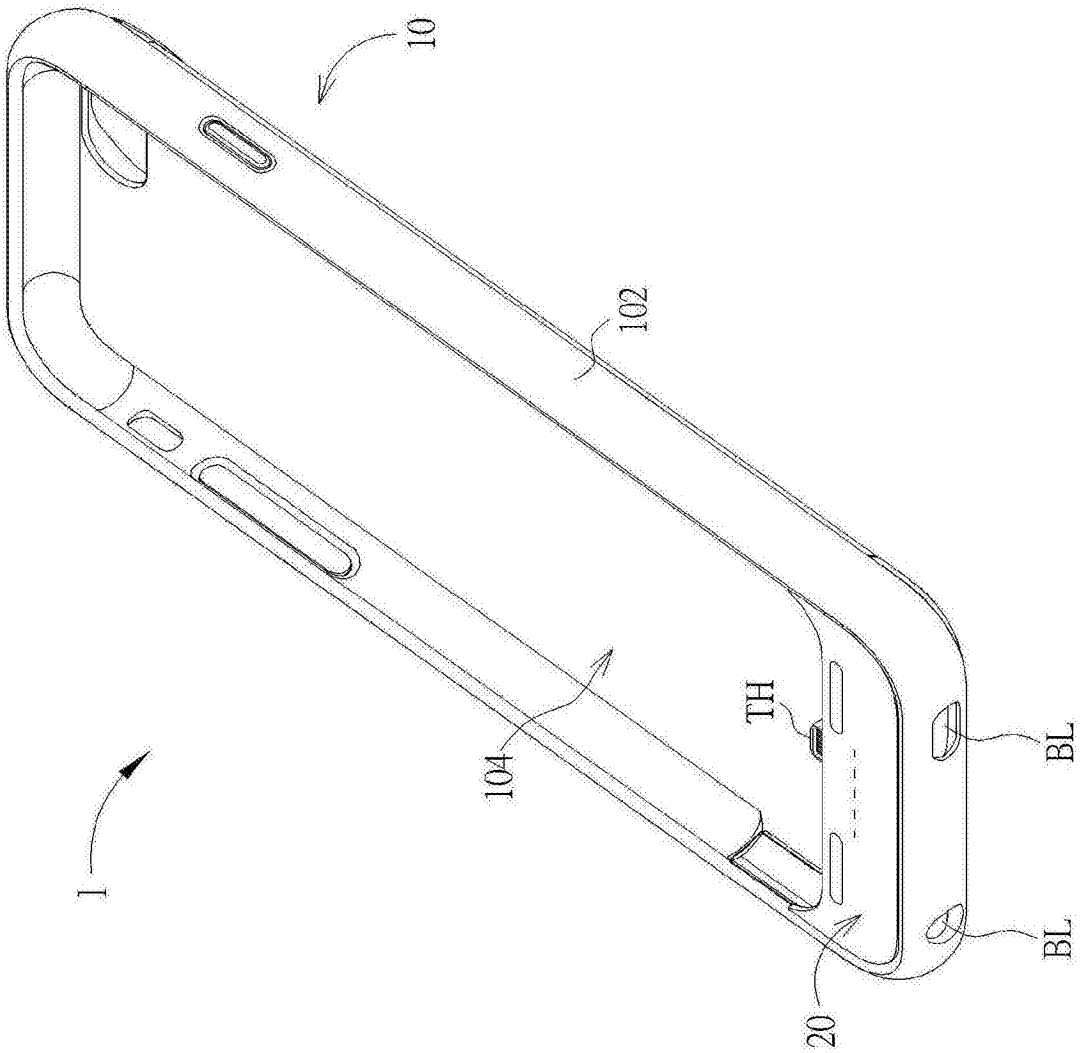

图1

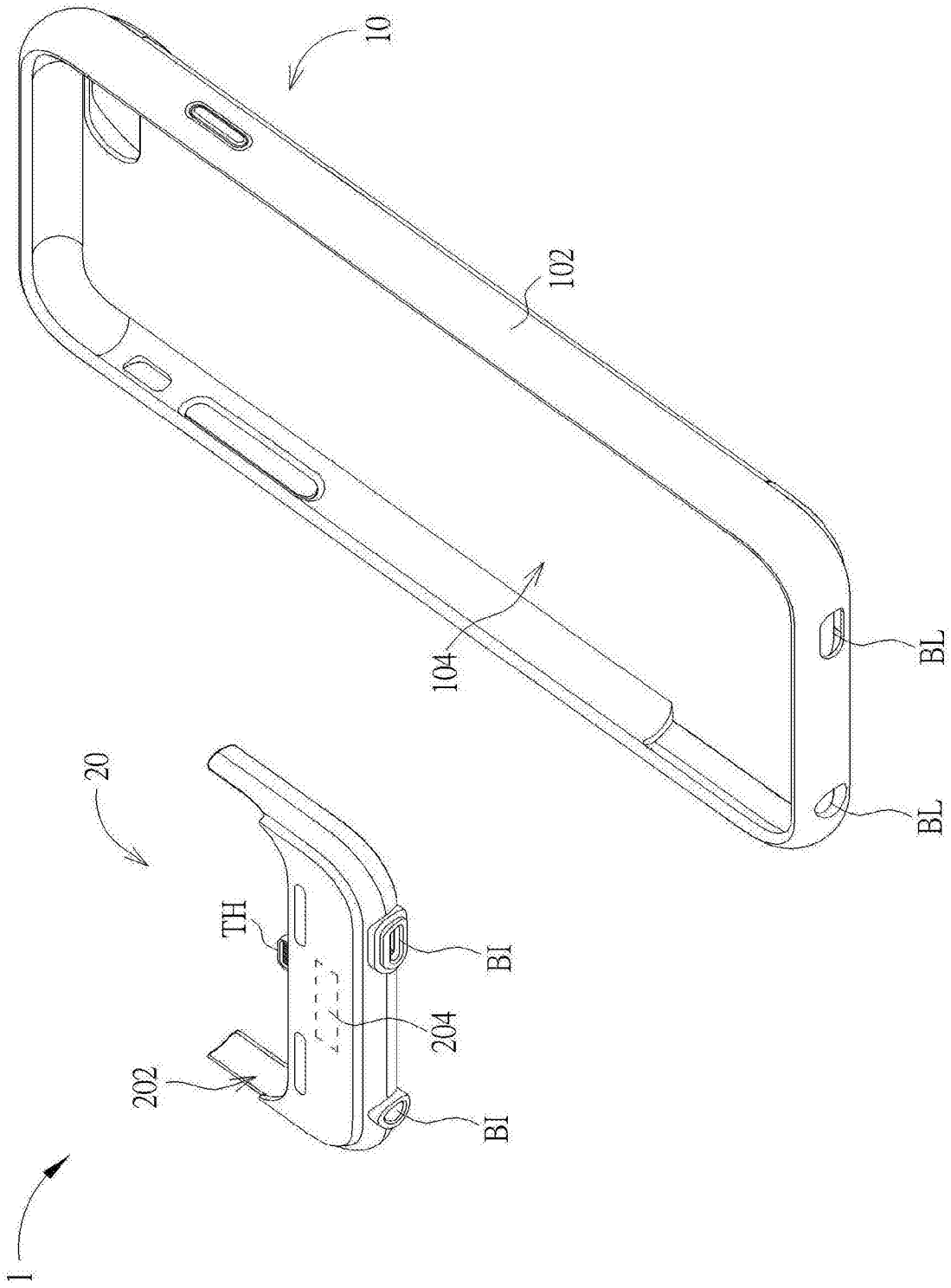

图2

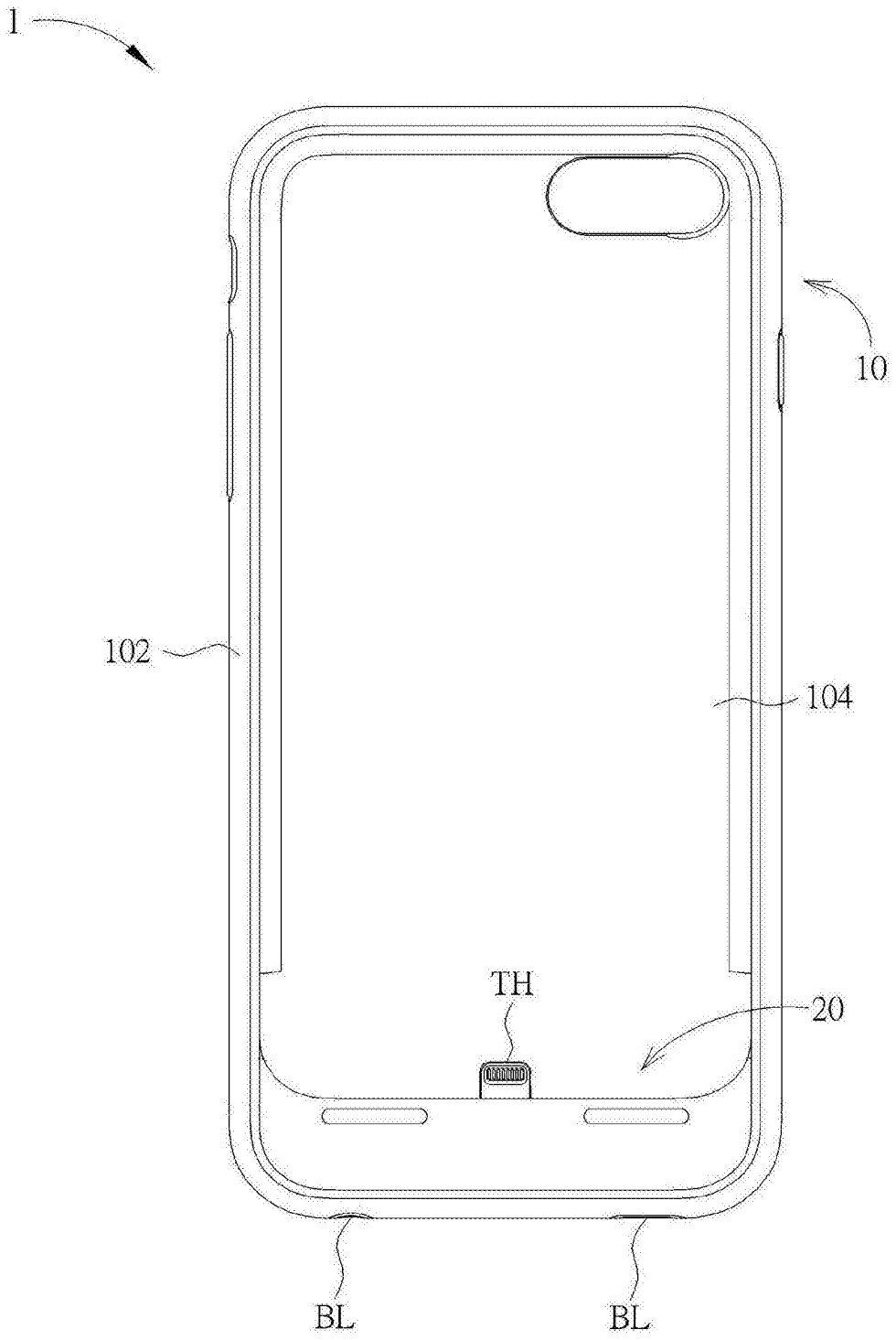

图3

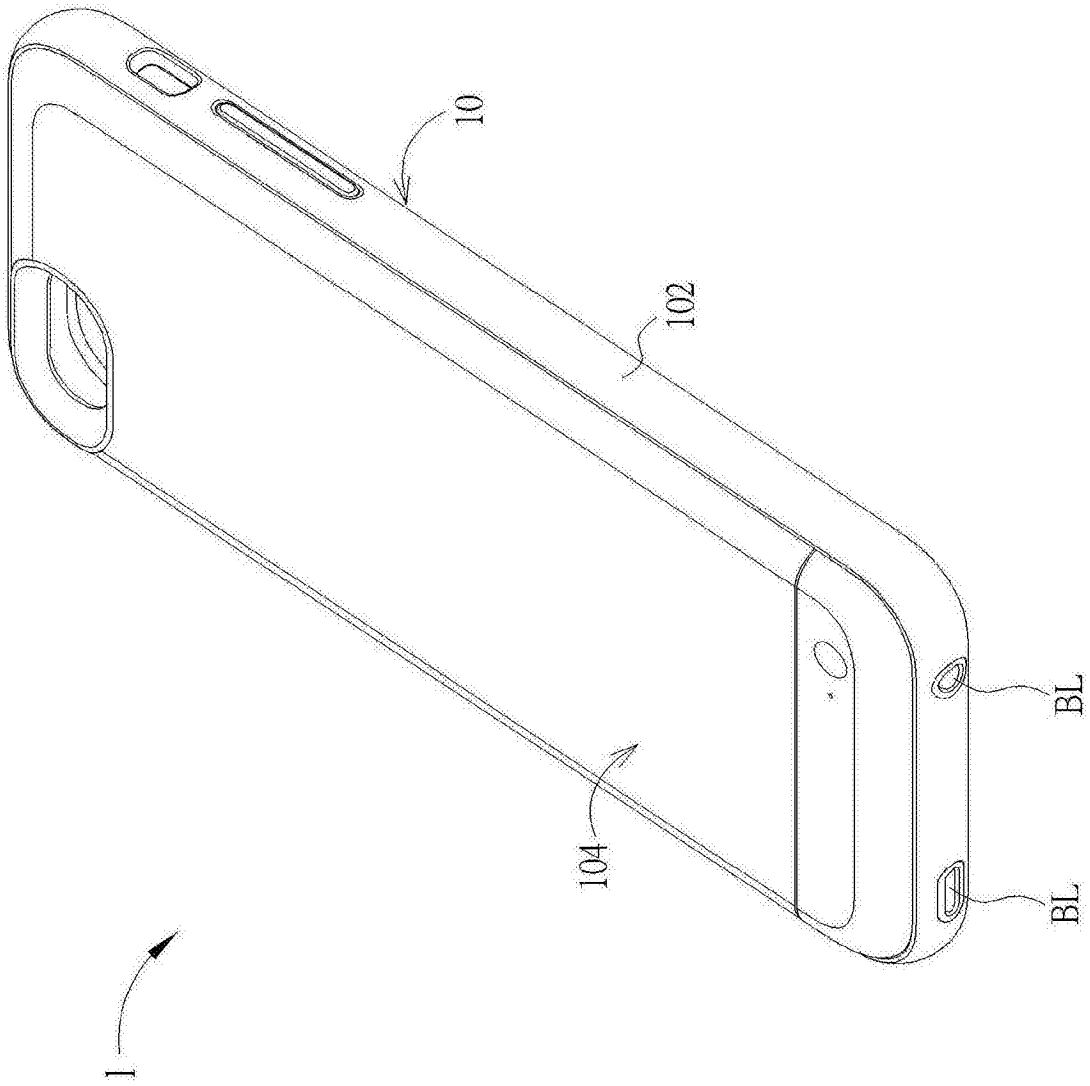

图4

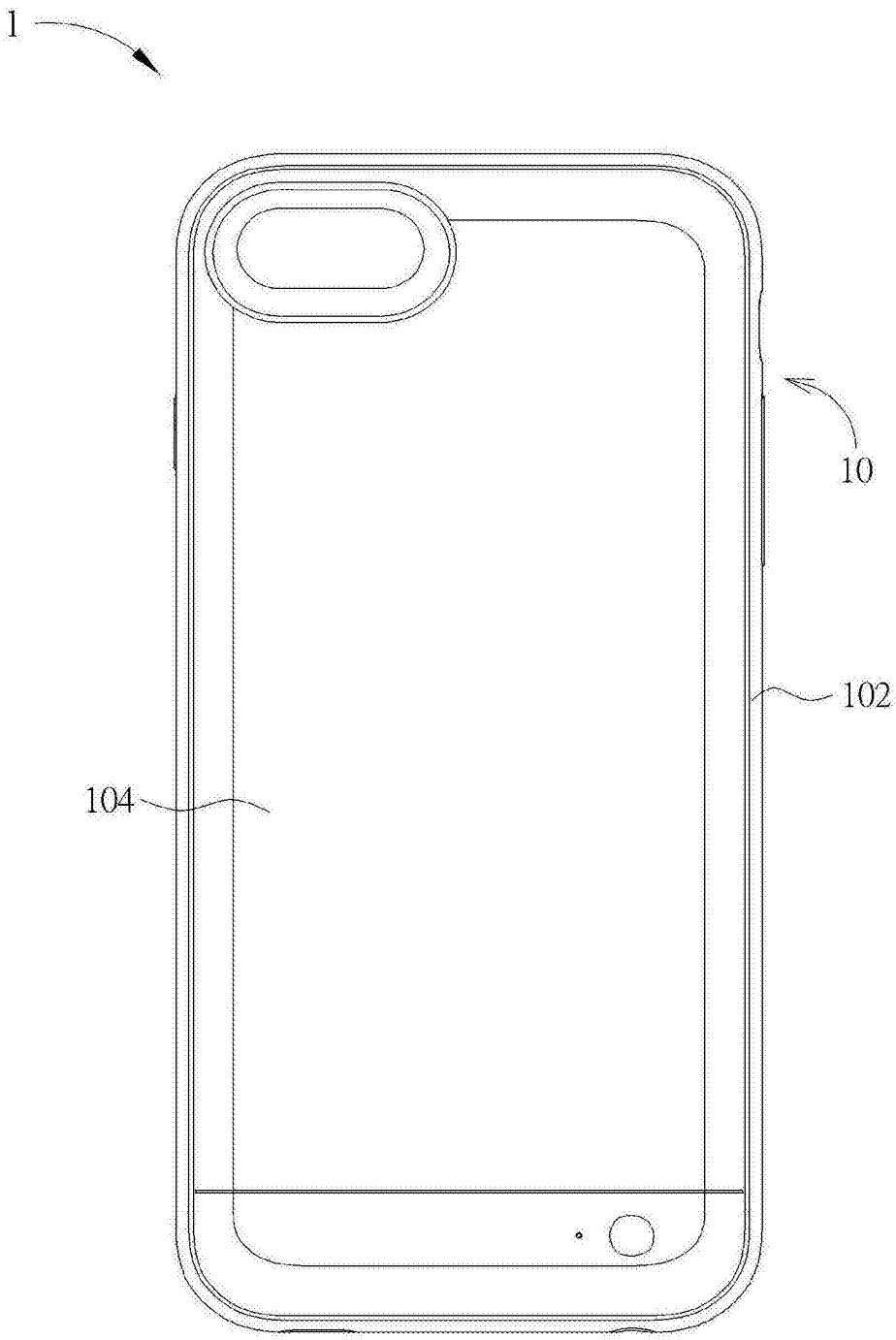

图5

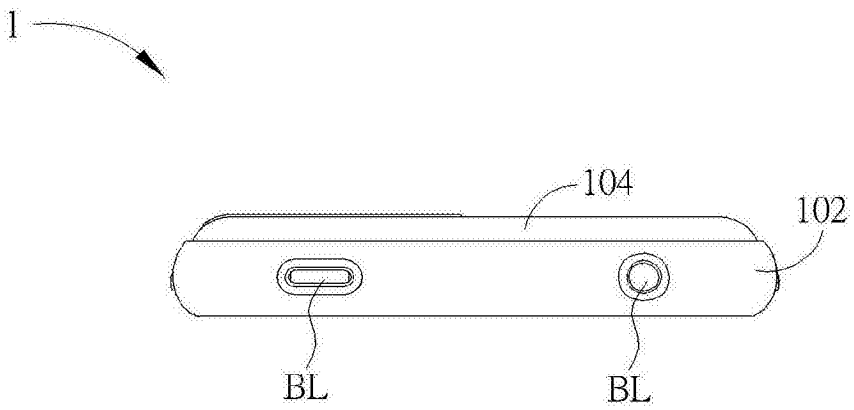

图6

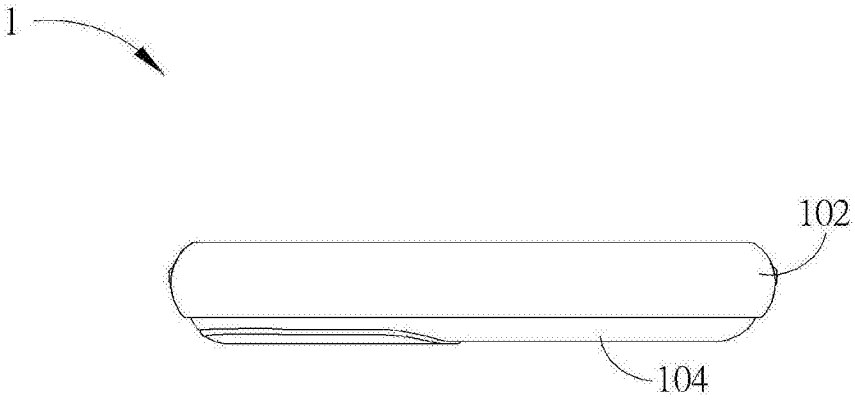

图7

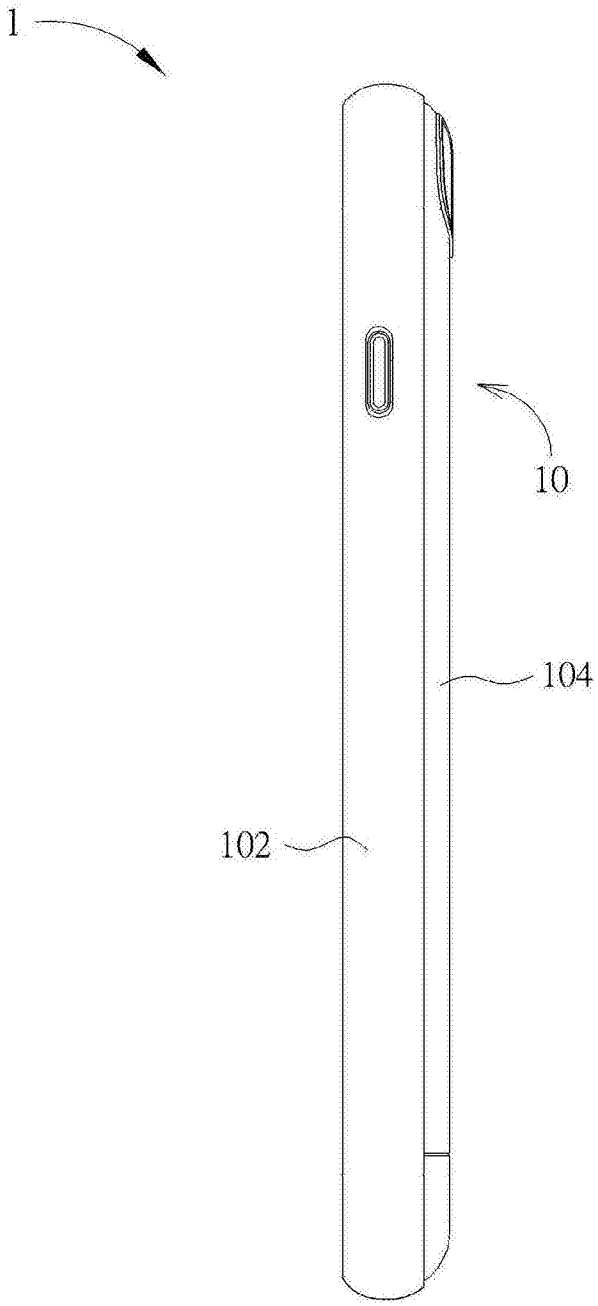

图8

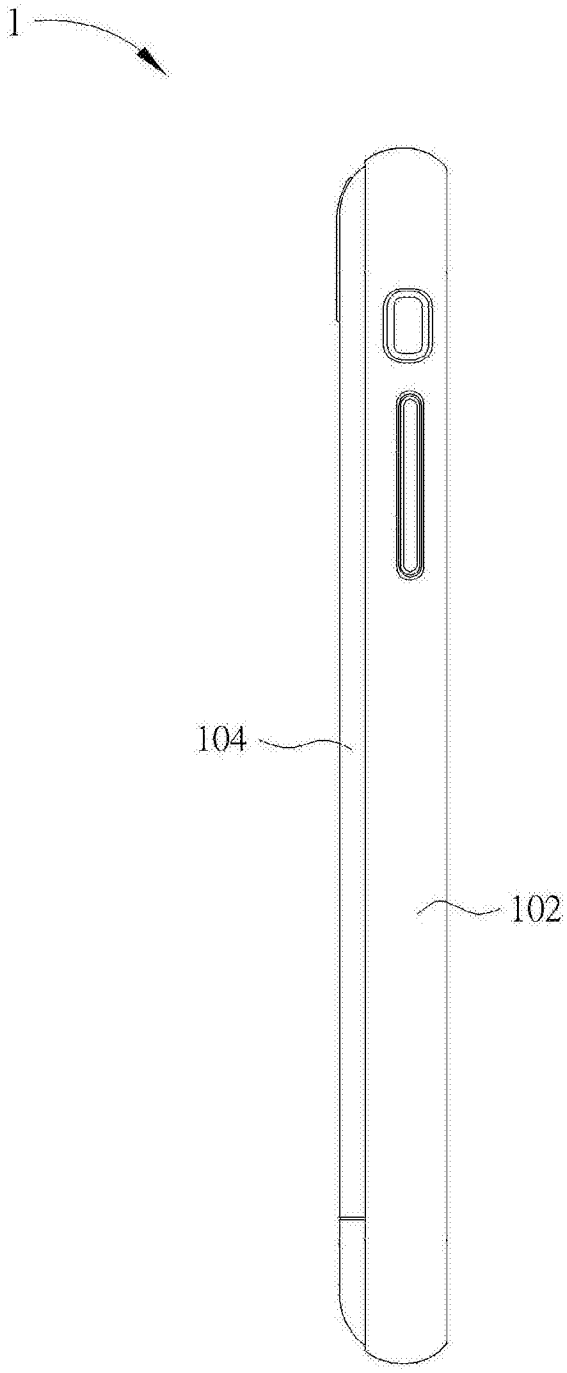

图9