(19)中华人民共和国国家知识产权局

(12)实用新型专利

(10)授权公告号 CN 213346734 U
(45)授权公告日 2021.06.04

(21)申请号 202020483166.4

(22)申请日 2020.04.03

(73)专利权人 深圳市思肯三维科技发展有限公司

地址 518100 广东省深圳市宝安区松岗街道东方大道33号旁边东方大田洋工业区第4栋厂房

(72)发明人 薛春兰

(51)Int.Cl.

A61H 23/02(2006.01)
A61N 5/06(2006.01)
A61M 37/00(2006.01)
A61F 7/00(2006.01)
A47K 7/04(2006.01)
A45D 44/22(2006.01)

权利要求书1页 说明书3页 附图3页

(54)实用新型名称

一种净颜嫩肤美容仪

(57)摘要

本实用新型公开了一种净颜嫩肤美容仪,主体面壳左上部固定设置有控制面板组件,主电路板通过电路板安装块固定设置在主体面壳内部,主体底壳跟主体面壳对接设置,且两侧对接侧壁上设置有感应条,USB板固定设置在USB底壳上,USB底壳固定设置于主体面壳和主体底壳对接的底部,按摩头面壳固定设置在按摩头底壳上,且按摩头面壳和按摩头底壳直接设置有密封圈,按摩头固定设置在按摩头面壳内,且按摩头和按摩头面壳直接设置有导热硅胶和硅胶塞,LED灯罩紧贴设置在按摩头上部,且内部设置有LED灯。本实用新型利用正负离子相吸原理以及振动、温热和红光对皮肤的保养效果将设备分为三个模式,功能强大、实用性强。

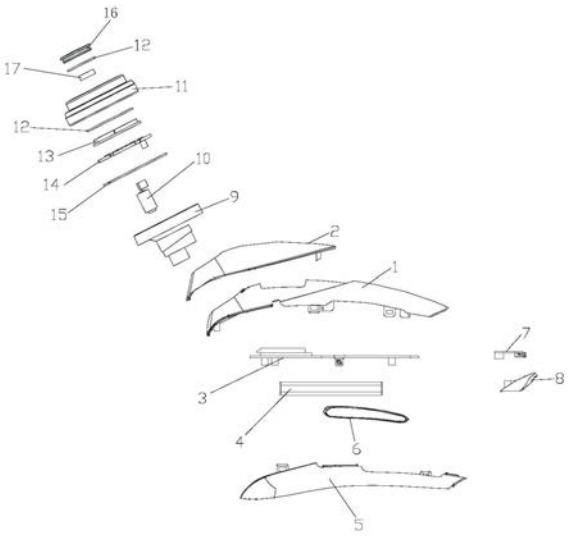

CN 213346734 U

1.一种净颜嫩肤美容仪,其特征在于:包括主体面壳(1)、控制面板组件(2)、主电路板(3)、电路板安装块(4)、主体底壳(5)、感应条(6)、USB板(7)、USB底壳(8)、按摩头底壳(9)、振动电机(10)、按摩头面壳(11)、导热硅胶(12)、发热片(13)、发热片固定座(14)、密封圈(15)、按摩头(16)、硅胶塞(17)、LED灯罩(18)、LED灯(19)、卡圈(20)和USB接口(21),所述主体面壳(1)左上部固定设置有控制面板组件(2),所述主电路板(3)通过电路板安装块(4)固定设置在主体面壳(1)内部,所述主体底壳(5)跟主体面壳(1)对接设置,且两侧对接侧壁上设置有感应条(6),所述USB板(7)固定设置在USB底壳(8)上,所述USB底壳(8)固定设置于主体面壳(1)和主体底壳(5)对接的底部,所述按摩头底壳(9)底部穿过控制面板组件(2)并固定设置在控制面板组件(2)上,且内部固定设置有振动电机(10),所述导热硅胶(12)贴合设置在发热片(13)上部,且通过发热片固定座(14)将发热片(13)和导热硅胶(12)固定设置在按摩头面壳(11)内部,所述按摩头面壳(11)固定设置在按摩头底壳(9)上,且按摩头面壳(11)和按摩头底壳(9)直接设置有密封圈(15),所述按摩头(16)固定设置在按摩头面壳(11)内,且按摩头(16)和按摩头面壳直接设置有导热硅胶(12)和硅胶塞(17),所述LED灯罩(18)紧贴设置在按摩头(16)上部,且内部设置有LED灯(19),所述卡圈(20)套接设置LED灯罩(18)上部,所述USB接口(21)设置在装置底部。

2.如权利要求1所述的一种净颜嫩肤美容仪,其特征在于:所述控制面板组件(2)包括面板壳(201)、操作显示屏(202)、强度按钮(203)和电源/模式按钮(204),所述面板壳(201)固定设置在主体面壳(1)上部,所述面板壳(201)上设置有操作显示屏(202)、所述面板壳(201)上设置有强度按钮(203),且强度按钮(203)位于操作显示屏(202)下部,所述面板壳(201)上设置有电源/模式按钮(204),且位于强度按钮(203)下部。

3.如权利要求1所述的一种净颜嫩肤美容仪,其特征在于:所述主体面壳(1)和主体底壳(5)的材质为ABS材料。

4.如权利要求1所述的一种净颜嫩肤美容仪,其特征在于:所述感应条(6)的材质为镀铬材料。

5.如权利要求1所述的一种净颜嫩肤美容仪,其特征在于:所述发热片(13)、振动电机(10)、USB板(7)、感应条(6)和主电路板(3)之间电性连接。

一种净颜嫩肤美容仪

技术领域

[0001] 本实用新型涉及美容仪的技术领域，特别是净颜嫩肤美容仪的技术领域。

背景技术

[0002] 美容仪是以物理治疗学为基准使皮肤得到舒缓、更好的清洁、吸收护肤品的一种设备，美容仪功效为面部淋巴排毒嫩肤、美白、淡斑、收紧皮肤，青春痘痤疮的治疗脸部松弛皮肤的提升和改善，淡化法令纹、抬头纹、眼角纹，去除黑眼袋、黑眼圈等，对颈脖处断裂纹的治疗效果显著。本实用设计的一种美容仪集正离子+负离子+温热+微振动+红光微一体，多功能与一体化设计，功能强大、适用性强。

实用新型内容

[0003] 本实用新型的目的就是解决现有技术中的问题，提出一种净颜嫩肤美容仪，通过发热片和振动电机的设计，实现按摩的功能，并集多功能与一体，功能强大、实用性强。

[0004] 为实现上述目的，本实用新型提出了一种净颜嫩肤美容仪，包括主体面壳、控制面板组件、主电路板、电路板安装块、主体底壳、感应条、USB板、 USB底壳、按摩头底壳、振动电机、按摩头面壳、导热硅胶、发热片、发热片固定座、密封圈、按摩头、硅胶塞、LED灯罩、LED灯、卡圈和USB接口，所述主体面壳左上部固定设置有控制面板组件，所述主电路板通过电路板安装块固定设置在主体面壳内部，所述主体底壳跟主体面壳对接设置，且两侧对接侧壁上设置有感应条，所述USB板固定设置在USB底壳上，所述USB 底壳固定设置于主体面壳和主体底壳对接的底部，所述按摩头底壳底部穿过控制面板组件并固定设置在控制面板组件上，且内部固定设置有振动电机，所述导热硅胶贴合设置在发热片上部，且通过发热片固定座将发热片和导热硅胶固定设置在按摩头面壳内部，所述按摩头面壳固定设置在按摩头底壳上，且按摩头面壳和按摩头底壳直接设置有密封圈，所述按摩头固定设置在按摩头面壳内，且按摩头和按摩头面壳直接设置有导热硅胶和硅胶塞，所述LED 灯罩紧贴设置在按摩头上部，且内部设置有LED灯，所述卡圈套接设置LED 灯罩上部，所述USB接口设置在装置底部。

[0005] 作为优选，所述控制面板组件包括面板壳、操作显示屏、强度按钮和电源/模式按钮，所述面板壳固定设置在主体面壳上部，所述面板壳上设置有操作显示屏、所述面板壳上设置有强度按钮，且强度按钮位于操作显示屏下部，所述面板壳上设置有电源/模式按钮，且位于强度按钮下部。

[0006] 作为优选，所述主体面壳和主体底壳的材质为ABS材料。

[0007] 作为优选，所述主体面壳和主体底壳的材质为ABS材料。

[0008] 作为优选，所述发热片、振动电机、USB板、感应条和主电路板之间电性连接。

[0009] 本实用新型的有益效果：本实用新型利用正负离子相互吸引的原理，清除毛孔中的污渍，利用机械振动、电压刺激方法，增强细胞的新陈代谢，增加皮肤弹性，通过红光和温热来恢复肌肤活力，并舒展皮肤，功能强大、实用性强。

[0010] 本实用新型的特征及优点将通过实施例结合附图进行详细说明。

附图说明

[0011] 图1是本实用新型一种净颜嫩肤美容仪的爆炸视图；

[0012] 图2是本实用新型一种净颜嫩肤美容仪的主视图；

[0013] 图3是本实用新型一种净颜嫩肤美容仪的剖视图；

[0014] 图4是本实用新型一种净颜嫩肤美容仪带卡圈正视图；

[0015] 图5是本实用新型一种净颜嫩肤美容仪的俯视图。

[0016] 图中：1-主体面壳、2-控制面板组件、201-面板壳、202-操作显示屏、203- 强度按钮、204-电源/模式按钮、3-主电路板、4-电路板安装块、5-主体底壳、 6-感应条、7-USB板、8-USB底壳、9-按摩头底壳、10-振动电机、11-按摩头面壳、12-导热硅胶、13-发热片、14-发热片固定座、15-密封圈、16-按摩头、 17-硅胶塞、18-LED灯罩、19-LED灯、20-卡圈、21-USB接口。

具体实施方式

[0017] 参阅图1、图2、图3、图4、图5，本实用新型一种净颜嫩肤美容仪，包括主体面壳1、控制面板组件2、主电路板3、电路板安装块4、主体底壳5、感应条6、USB板7、USB底壳8、按摩头底壳9、振动电机10、按摩头面壳 11、导热硅胶12、发热片13、发热片固定座14、密封圈15、按摩头16、硅胶塞17、LED灯罩18、LED灯19、卡圈20和USB接口21，所述主体面壳 1左上部固定设置有控制面板组件2，所述主电路板3通过电路板安装块4固定设置在主体面壳1内部，所述主体底壳5跟主体面壳1对接设置，且两侧对接侧壁上设置有感应条6，所述USB板7固定设置在USB底壳8上，所述 USB底壳8固定设置于主体面壳1和主体底壳5对接的底部，所述按摩头底壳9底部穿过控制面板组件2并固定设置在控制面板组件2上，且内部固定设置有振动电机10，所述导热硅胶12贴合设置在发热片13上部，且通过发热片固定座14将发热片13和导热硅胶12固定设置在按摩头面壳11内部，所述按摩头面壳11固定设置在按摩头底壳9上，且按摩头面壳11和按摩头底壳9直接设置有密封圈15，所述按摩头16固定设置在按摩头面壳11内，且按摩头16和按摩头面壳直接设置有导热硅胶12和硅胶塞17，所述LED灯罩18紧贴设置在按摩头16上部，且内部设置有LED灯19，所述卡圈20套接设置LED灯罩18上部，所述USB接口21设置在装置底部，所述控制面板组件2包括面板壳201、操作显示屏202、强度按钮203和电源/模式按钮204，所述面板壳201固定设置在主体面壳1上部，所述面板壳201上设置有操作显示屏202、所述面板壳201上设置有强度按钮203，且强度按钮203位于操作显示屏202下部，所述面板壳201上设置有电源/模式按钮204，且位于强度按钮203下部，所述主体面壳1和主体底壳5的材质为ABS材料，所述感应条6的材质为镀铬材料，所述发热片13、振动电机10、USB板7、感应条6和主电路板3之间电性连接。

[0018] 本实用新型工作过程：本实用新型利用正负离子相吸原理以及振动、温热、红光原理将设备分为三种模式，工作过程如下：

[0019] 一、清洁换肤模式：取下卡圈20，附上化妆棉，倒上卸妆水，长按电源/ 模式按钮204三秒设备开机，手指按住两边感应条6并在脸部打圈清理，利用正负离子相吸原理，将皮肤内的污渍吸出，此模式能有效清理毛孔中的污渍，使肌肤透亮。

[0020] 二、光疗嫩肤模式:将日常使用的爽肤水或乳液均匀的涂抹于肌肤,长按电源/模式按钮204三秒,选择光疗嫩肤模式,握住仪器,手接触到仪器两侧的感应条6,在脸部由下而上提拉,640nm-650nm的红光深入真皮层促进胶原蛋白和弹性蛋白增生,此模式能增强细胞活性,淡化皱纹并帮助护肤品生层滋润皮肤。

[0021] 三、温感提拉模式:在脸上敷上面膜,长按电源/模式按钮204三秒并选择温感提拉模式,握住仪器,手接触到两侧的感应条6,在脸部由下向上提拉,根据个人肤质需要将剩余面膜精华用清水清洗或按摩吸收,此模式温和唤醒及放松肌肤,帮助肌肤恢复光彩和活力。

[0022] 本实用新型利用正负离子相吸的原理以及振动、温热、红光对皮肤的保养效果将设备分为三个模式,功能强大、实用性强。

[0023] 上述实施例是对本实用新型的说明,不是对本实用新型的限定,任何对本实用新型简单变换后的方案均属于本实用新型的保护范围。

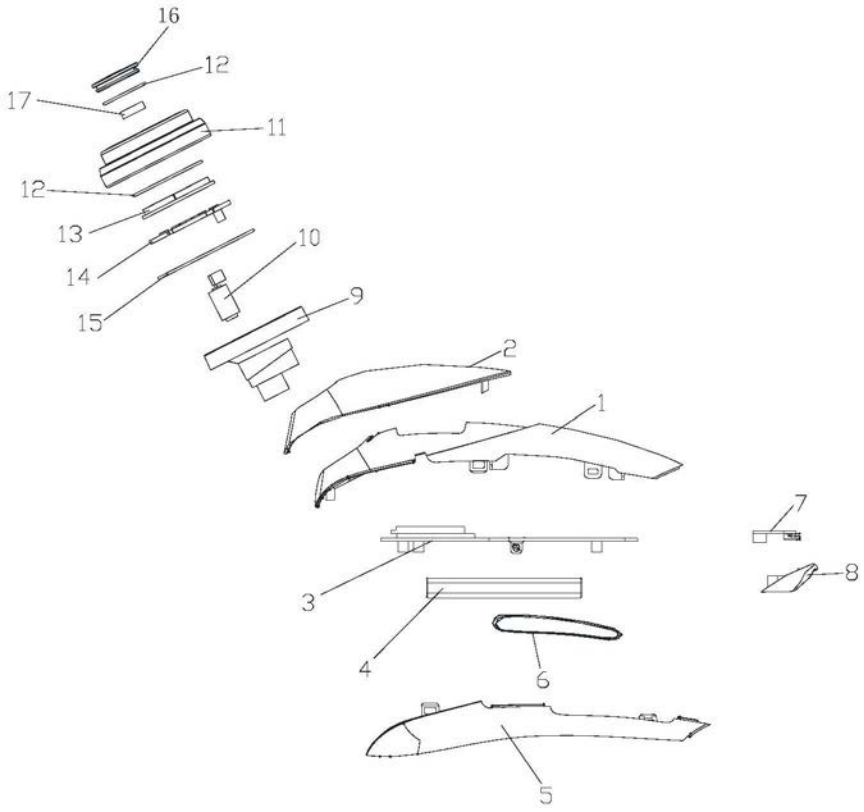

图1

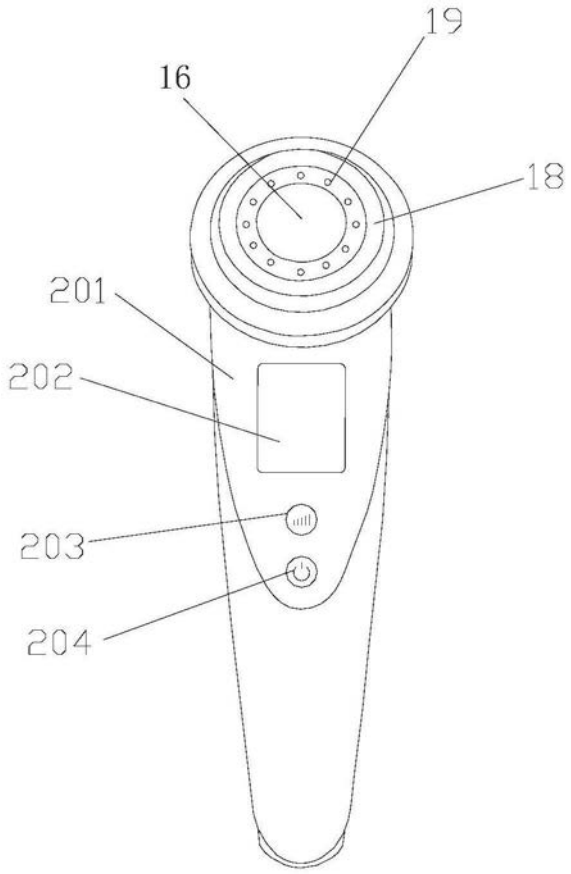

图2

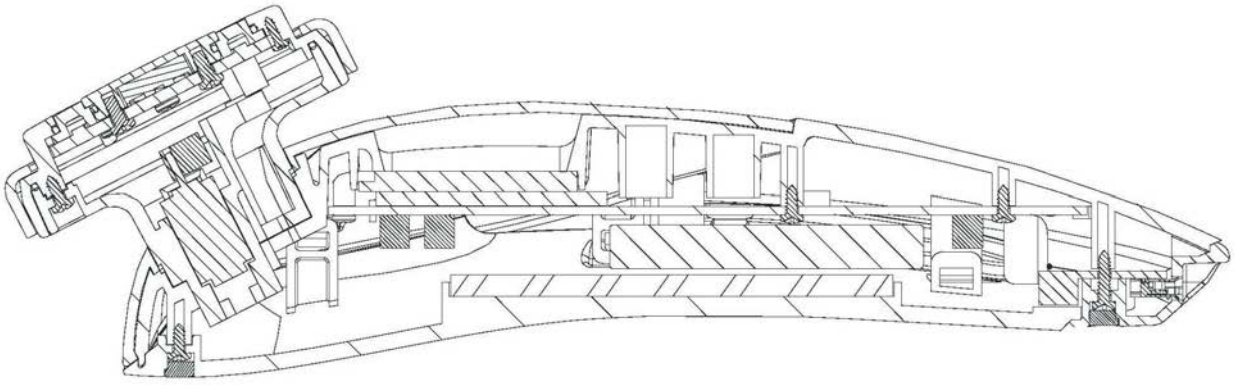

图3

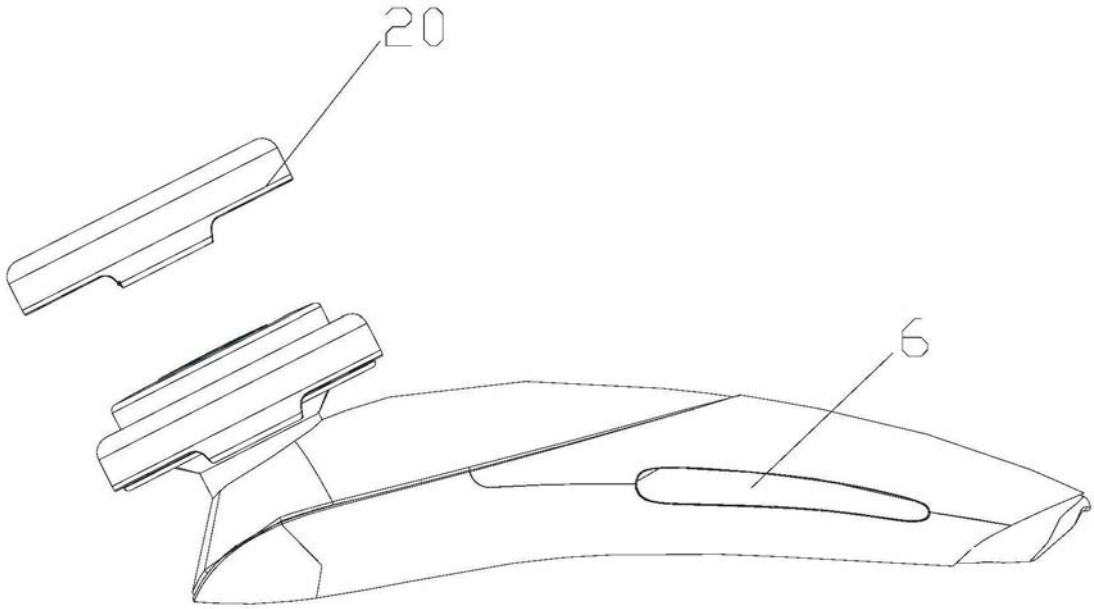

图4

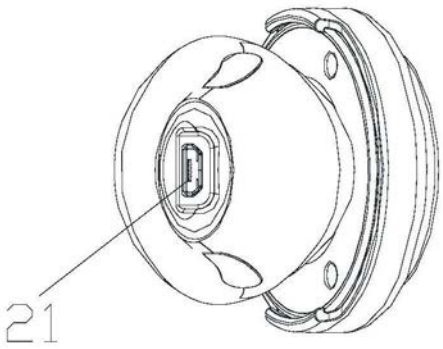

图5