(19)中华人民共和国国家知识产权局

(12)实用新型专利

(10)授权公告号 CN 202122420 U
(45)授权公告日 2012.01.25

(21)申请号 201120233179.7

(22)申请日 2011.06.30

(73)专利权人 张佳
地址 315100 浙江省宁波市鄞州区钱湖南路1号浙江大学宁波理工学院

(72)发明人 张佳

(74)专利代理机构 宁波市鄞州甬致专利代理事务所 33228
代理人 李迎春

(51)Int.Cl.
A47G 19/22(2006.01)

权利要求书 1 页 说明书 2 页 附图 1 页

(54)实用新型名称

水杯

(57)摘要

本实用新型公开了一种水杯，包括杯体(1)，所述杯体(1)的开口上设有一由保温隔热材料制成的储物盒，所述的储物盒与杯体(1)为可拆式连接。该水杯能为一些经常患病或喜欢喝茶的人带来方便。

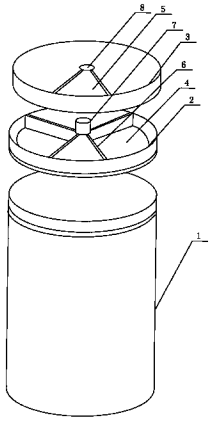

CN 202122420 U

1. 一种水杯，包括杯体 (1)，其特征在于：所述杯体 (1) 的开口上设有一由保温隔热材料制成的储物盒，所述的储物盒与杯体 (1) 为可拆式连接。

2. 根据权利要求 1 所述的水杯，其特征在于：所述的储物盒包括盒体 (2) 和盖子 (3)，所述的盒体 (2) 与盖子 (3) 转动连接；所述的盒体 (2) 内设有多个储存腔体 (4)；所述的盖子 (3) 上设有一供物品出入的缺口 (5)，所述的盒体 (2) 内还设有一自盒体 (2) 底面向上且与缺口 (5) 大小形状相配的凸块 (6)。

3. 根据权利要求 1 所述的水杯，其特征在于：所述储存腔体 (4) 的数量为三个。

水杯

技术领域

[0001] 本实用新型涉及日常生活用品，具体讲是一种水杯。

背景技术

[0002] 现有技术的水杯包括杯体，该杯体内设有一个容置腔体。上述结构的水杯在实际的使用过程中存在以下缺陷：由于现有技术的水杯只能用于盛水，因此对于一些经常患病或喜欢喝茶的人来讲，需要在携带水杯之外再携带药盒或茶叶盒，因此使用现有技术的水杯会给使用者带来不方便。

实用新型内容

[0003] 本实用新型要解决的技术问题是，克服以上现有技术的缺陷，提供一种为一些经常患病或喜欢喝茶的人带来方便的水杯。

[0004] 本实用新型的技术方案是，提供一种水杯，包括杯体，所述杯体的开口上设有一由保温隔热材料制成的储物盒，所述的储物盒与杯体为可拆式连接。

[0005] 所述的储物盒包括盒体和盖子，所述的盒体和盖子转动连接；所述的盒体内设有多个储存腔体；所述的盖子上设有一供物品出入的缺口，所述的盒体内还设有一自底面向上且与缺口大小形状相配的凸块。

[0006] 所述储存腔体的数量为三个。

[0007] 采用以上结构后，本实用新型与现有技术相比，具有以下优点：

[0008] 本实用新型水杯的开口上设有一由保温隔热材料制成的储物盒，该储物盒可以放置茶叶或药品，因此对于一些经常患病或喜欢喝茶的人来讲，既可以提供水，也可以提供茶叶或药品，因此会给使用者带来极大地方便。

附图说明

[0009] 附图是本实用新型水杯的爆炸结构示意图。

[0010] 图中所示 1、杯体，2、盒体，3、盖子，4、储存腔体，5、缺口，6、凸块，7、转轴，7、轴孔。

具体实施方式

[0011] 下面结合附图和具体实施例对本实用新型作进一步说明。

[0012] 如附图所示，本实用新型一种水杯，包括杯体 1，所述杯体 1 的开口上设有一由保温隔热材料制成的储物盒，所述的储物盒与杯体 1 为可拆式连接，即扣接或螺纹连接都可。

[0013] 所述的储物盒包括盒体 2 和盖子 3，所述的盒体 2 与盖子 3 转动连接，即盒体 2 的中心处设有转轴 7，盖子 3 中心处设有轴孔 8，转轴 7 穿过轴孔 3 且限位；所述的盒体 2 内设有多个储存腔体 4；所述的盖子 3 上设有一供物品出入的缺口 5，所述的盒体 2 内还设有一自盒体底面向上与缺口 5 大小形状相配的凸块 6。盖子 3 一般为透明材料制作而成，这样比较美观。

[0014] 所述储存腔体 4 的数量为三个。

[0015] 使用时，缺口 5 旋转只储存腔体 4 上方，取药或取茶；不用时，缺口旋至凸块 6 上方即可。

[0016] 以上仅就本实用新型的最佳实施例作了说明，但不能理解为是对权利要求的限制。但凡在本实用新型独立权利要求的保护范围内所作的各种变化均在本实用新型的保护范围内。

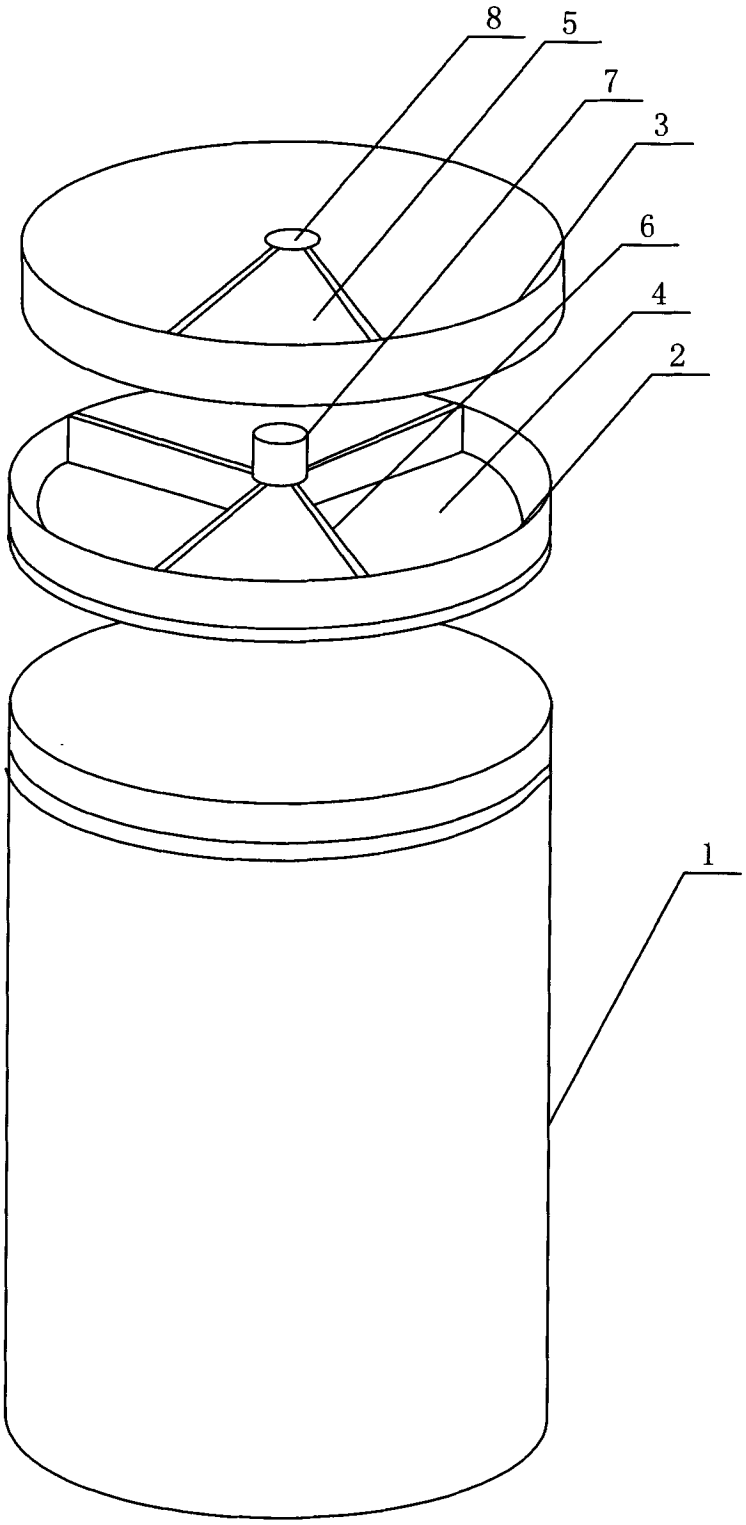
8
5
7
3
6
4
2
1