(19)中华人民共和国国家知识产权局

(12)实用新型专利

(10)授权公告号 CN 213346362 U
(45)授权公告日 2021.06.04

(21)申请号 202021875920.5

(22)申请日 2020.09.01

(73)专利权人 李明波
地址 251600 山东省济南市商河县郑路镇乔李石村123号

(72)发明人 李明波

(74)专利代理机构 太原申立德知识产权代理事务所(特殊普通合伙) 14115
代理人 孙乐

(51)Int.Cl.
A61F 13/472(2006.01)
A61F 13/475(2006.01)
A61F 13/476(2006.01)
A61F 13/58(2006.01)
A61F 13/534(2006.01)

权利要求书1页 说明书3页 附图3页

(54)实用新型名称

一种防漏效果好的卫生巾

(57)摘要

本实用新型公开了卫生巾领域的一种防漏效果好的卫生巾，包括本体，所述本体的上外表面设置有外表层，所述外表层的内表面设置有内表层，所述内表层的内表面设置有芯层，所述芯层内部的两侧分别设置有主吸收层和副吸收层，所述本体的下外表面设置有底层，所述外表层的四周均设置有抑菌层，所述抑菌层的内部且位于外表层的上方和下方均设置有侧吸收层，本实用新型通过本体、外表层、内表层、芯层和底层的设置，共同构建了一个卫生巾，其中通过主吸收层、副吸收层、抑菌层和侧吸收层的设置，能够使卫生巾达到全方位防漏的目的，以上结构的配合，解决了当使用者呈坐姿、卧姿甚至走动时，经血便容易顺着股沟而后漏和侧漏，对使用者造成很大困扰的问题。

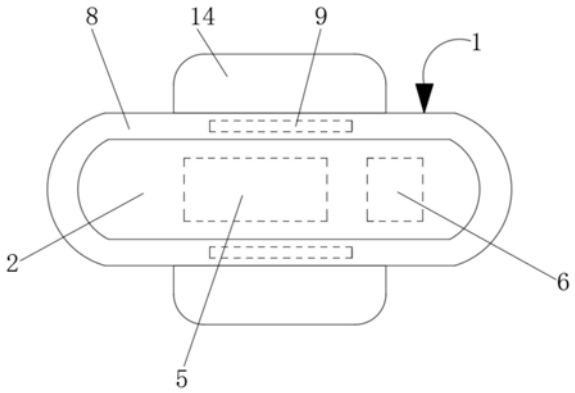

CN 213346362 U

1.一种防漏效果好的卫生巾,包括本体(1),其特征在于:所述本体(1)的上外表面设置有外表层(2),所述外表层(2)的内表面设置有内表层(3),所述内表层(3)的内表面设置有芯层(4),所述芯层(4)内部的两侧分别设置有主吸收层(6)和副吸收层(7),所述本体(1)的下外表面设置有底层(5),所述外表层(2)的四周均设置有抑菌层(8),所述抑菌层(8)的内部且位于外表层(2)的上方和下方均设置有侧吸收层(9)。

2.根据权利要求1所述的一种防漏效果好的卫生巾,其特征在于:所述主吸收层(6)、副吸收层(7)和侧吸收层(9)均由吸水层(10)、渗透层(11)和防渗层(12)组成。

3.根据权利要求1所述的一种防漏效果好的卫生巾,其特征在于:所述底层(5)背面的顶部和底部均设置有第一背胶(13)。

4.根据权利要求1所述的一种防漏效果好的卫生巾,其特征在于:所述本体(1)的顶部和底部均设置有侧翼(14),所述侧翼(14)的背面设置有第二背胶(15)。

一种防漏效果好的卫生巾

技术领域

[0001] 本实用新型涉及卫生巾领域，具体是一种防漏效果好的卫生巾。

背景技术

[0002] 随着经济的发展和生活水平的提高，人们对一次性卫生用品的消费需求越来多，同时随着消费观念的日趋成熟和开放，消费者希望使用到更舒适、更透气和更放心的产品。

[0003] 现有的卫生巾都是呈平整状态，因此，贴附于使用者阴部时会有空隙产生，在使用者站立时，其流出的经血或因重力而流入卫生巾内部，但当使用者呈坐姿、卧姿甚至走动时，经血便容易顺着股沟而后漏和侧漏，对使用者造成很大的困扰，因此，本领域技术人员提供了一种防漏效果好的卫生巾，以解决上述背景技术中提出的问题。

实用新型内容

[0004] 本实用新型的目的在于提供一种防漏效果好的卫生巾，以解决上述背景技术中提出的问题。

[0005] 为实现上述目的，本实用新型提供如下技术方案：一种防漏效果好的卫生巾，包括本体，所述本体的上外表面设置有外表层，所述外表层的内表面设置有内表层，所述内表层的内表面设置有芯层，所述芯层内部的两侧分别设置有主吸收层和副吸收层，所述本体的下外表面设置有底层，所述外表层的四周均设置有抑菌层，所述抑菌层的内部且位于外表层的上方和下方均设置有侧吸收层。

[0006] 作为本实用新型进一步的方案：所述主吸收层、副吸收层和侧吸收层均由吸水层、渗透层和防渗层组成。

[0007] 作为本实用新型再进一步的方案：所述底层背面的顶部和底部均设置有第一背胶。

[0008] 作为本实用新型再进一步的方案：所述本体的顶部和底部均设置有侧翼，所述侧翼的背面设置有第二背胶。

[0009] 与现有技术相比，本实用新型的有益效果是：

[0010] 1、本实用新型通过本体、外表层、内表层、芯层和底层的设置，共同构建了一个卫生巾，其中通过主吸收层、副吸收层、抑菌层和侧吸收层的设置，能够使卫生巾达到全方位防漏的目的，以上结构的配合，解决了当使用者呈坐姿、卧姿甚至走动时，经血便容易顺着股沟而后漏和侧漏，对使用者造成很大困扰的问题。

[0011] 2、本实用新型通过设置吸水层、渗透层和防渗层，其中吸水层由棉纤维混合高分子吸水颗粒构成，高分子吸水颗粒能够吸收更多水分，棉纤维提高卫生巾的舒适性能，其中渗透层的吸收层区域与防渗透层相粘合，这样渗透层的边缘边能与人体贴合更加舒适，同时在渗透层的边缘包覆防渗透层的防渗条，这样减小了防渗层的厚度，保证了舒适性又能有效防止渗透，使用感受更加舒适，既增加了经血的吸收量由避免污染内裤；

[0012] 通过设置第一背胶，能够使得卫生巾与内裤粘连，方便穿戴；

[0013] 通过设置侧翼和第二背胶，能够使得侧翼通过第二背胶与内裤粘连，避免卫生巾发生滑动。

附图说明

[0014] 图1为本实用新型的结构示意图；

[0015] 图2为本实用新型的结构背视图；

[0016] 图3为本实用新型中本体的结构分解示意图；

[0017] 图4为本实用新型中主吸收层的结构分解示意图。

[0018] 图中：1、本体；2、外表层；3、内表层；4、芯层；5、底层；6、主吸收层；7、副吸收层；8、抑菌层；9、侧吸收层；10、吸水层；11、渗透层；12、防渗层；13、第一背胶；14、侧翼；15、第二背胶。

具体实施方式

[0019] 下面将结合本实用新型实施例中的附图，对本实用新型实施例中的技术方案进行清楚、完整地描述，显然，所描述的实施例仅仅是本实用新型一部分实施例，而不是全部的实施例。基于本实用新型中的实施例，本领域普通技术人员在没有做出创造性劳动前提下所获得的所有其他实施例，都属于本实用新型保护的范围。

[0020] 请参阅图1～4，本实用新型实施例中，一种防漏效果好的卫生巾，包括本体1，本体1的上外表面设置有外表层2，外表层2的内表面设置有内表层3，内表层3的内表面设置有芯层4，芯层4内部的两侧分别设置有主吸收层6和副吸收层7，本体1的下外表面设置有底层5，外表层2的四周均设置有抑菌层8，抑菌层8的内部且位于外表层2的上方和下方均设置有侧吸收层9，通过本体1、外表层2、内表层3、芯层4和底层5的设置，共同构建了一个卫生巾，其中通过主吸收层6、副吸收层7、抑菌层8、侧吸收层9、吸水层10、渗透层11和防渗层12的设置，能够使卫生巾达到全方位防漏的目的，以上结构的配合，解决了当使用者呈坐姿、卧姿甚至走动时，经血便容易顺着股沟而后漏和侧漏，对使用者造成很大困扰的问题。

[0021] 请参阅图1、图3和图4，主吸收层6、副吸收层7和侧吸收层9均由吸水层10、渗透层11和防渗层12组成，通过设置吸水层10、渗透层11和防渗层12，其中吸水层10由棉纤维混合高分子吸水颗粒构成，高分子吸水颗粒能够吸收更多水分，棉纤维提高卫生巾的性能，其中渗透层11的吸收层区域与防渗透层11相粘合，这样渗透层11的边缘边能与人体贴合更加，同时在渗透层11的边缘包覆防渗透层11的防渗条，这样减小了防渗层12的厚度，保证了性又能有效防止渗透，使用感受更加，既增加了经血的吸收量由避免污染内裤。

[0022] 请参阅图2，底层5背面的顶部和底部均设置有第一背胶13，通过设置第一背胶13，能够使得卫生巾与内裤粘连，方便穿戴。

[0023] 请参阅图1，本体1的顶部和底部均设置有侧翼14，侧翼14的背面设置有第二背胶15，通过设置侧翼14和第二背胶15，能够使得侧翼14通过第二背胶15与内裤粘连，避免卫生巾发生滑动。

[0024] 本实用新型的工作原理是：使用者先撕开第一背胶13，使得卫生巾与内裤粘连，方便穿戴，在撕开第二背胶15，能够使得侧翼14通过第二背胶15与内裤的外部粘连，避免走动时卫生巾发生滑动，这时当使用者产生经血时，由于外表层2为竹纤维材料制成，能够做到

贴肤透气和抗过敏，是纯天然植物纤维制成，提高卫生巾的性能，而内表层3为高精无纺布，能够防止经血回流，避免污染皮肤和内裤，而芯层4由吸水层10、渗透层11和防渗层12组成，吸水层10由棉纤维混合高分子吸水颗粒构成，高分子吸水颗粒能够吸收更多水分，棉纤维提高卫生巾的性能，其中渗透层11的吸收层区域与防渗透层11相粘合，这样渗透层11的边缘边能与人体贴合更加，同时在渗透层11的边缘包覆防渗透层11的防渗条，这样减小了防渗层12的厚度，保证了性又能有效防止渗透，使用感受更加，既增加了经血的吸收量由避免污染内裤，最后抑菌层8为磁性负离子材料制成，能够提高杀菌抑菌性能，而主吸收层6、副吸收层7和侧吸收层9的设置，可以确保使用者无论是坐姿、卧姿甚至走动，进行全方位的防护，都不会顺着股沟发生后漏和侧漏。

[0025] 以上所述，仅为本实用新型较佳的具体实施方式，但本实用新型的保护范围并不局限于此，任何熟悉本技术领域的技术人员在本实用新型揭露的技术范围内，根据本实用新型的技术方案及其实用新型构思加以等同替换或改变，都应涵盖在本实用新型的保护范围之内。

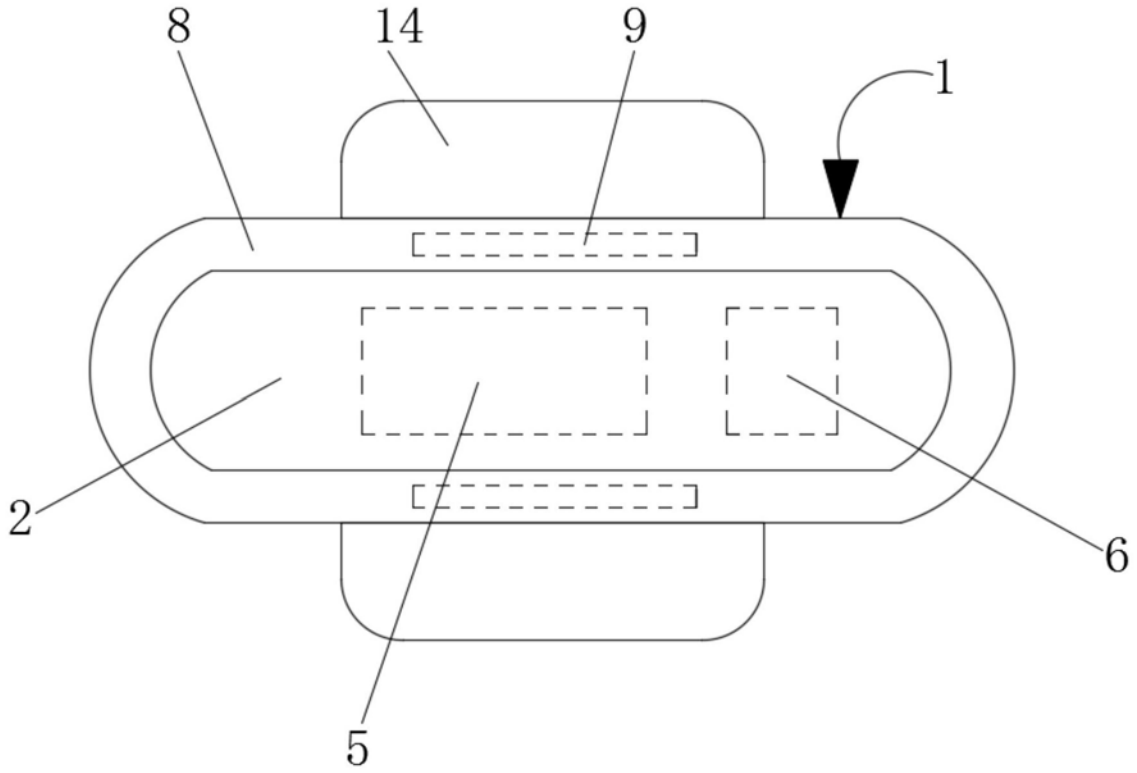

图1

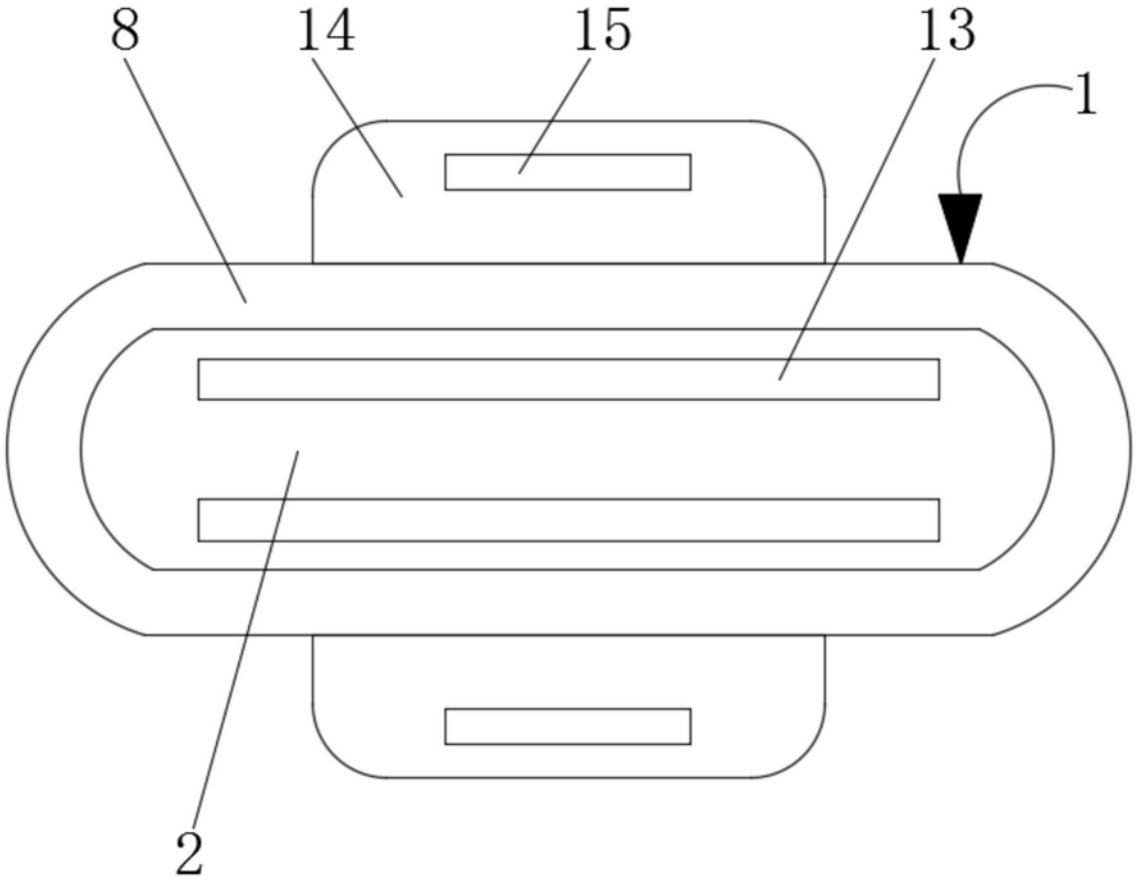

图2

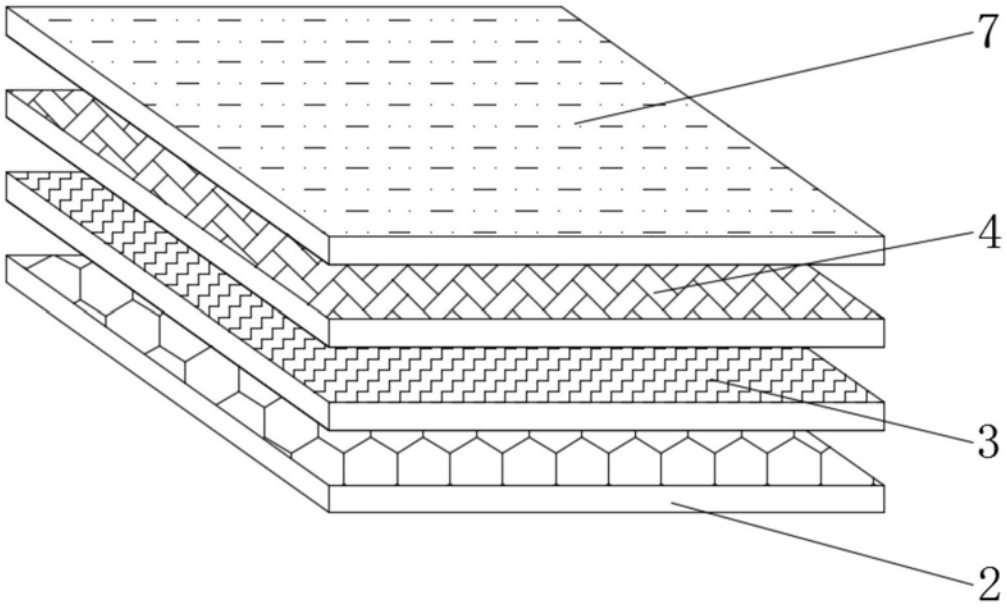

图3

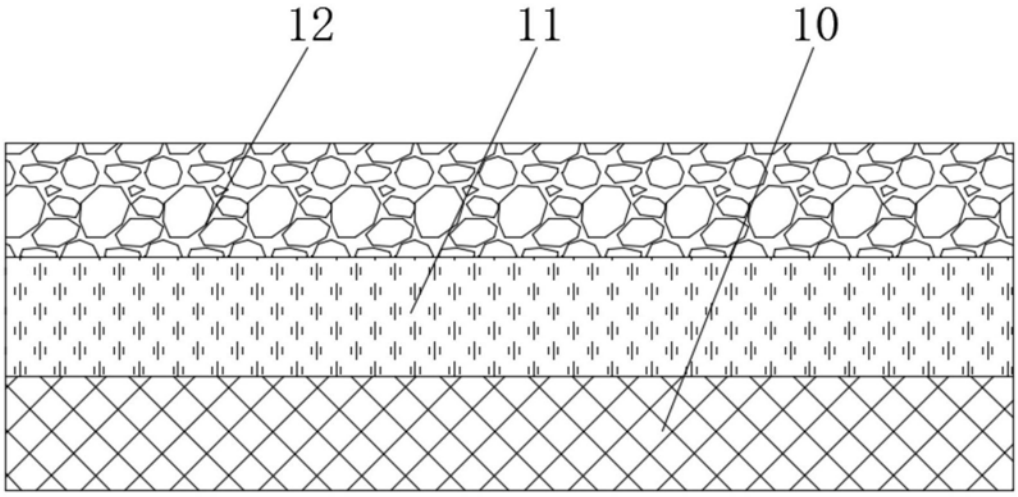

图4