(19)国家知识产权局

(12)实用新型专利

(10)授权公告号 CN 218337735 U
(45)授权公告日 2023.01.20

(21)申请号 202221586432.1

(22)申请日 2022.06.22

(73)专利权人 福建泉州市恒昌顺制衣有限公司
地址 362102 福建省泉州市惠安县紫山镇赤土工业区

(72)发明人 陈文辉 郑云婷 陈颜

(74)专利代理机构 福州顺升知识产权代理事务所(普通合伙) 35242
专利代理师 林志杰

(51)Int.Cl.
A41B 1/00(2006.01)
A41B 1/06(2006.01)
A41B 1/08(2006.01)

权利要求书1页 说明书3页 附图4页

(54)实用新型名称

一种防衬边翻起的服装

(57)摘要

本实用新型公开了一种防衬边翻起的服装，其结构包括：衣体、领子、纽扣、袖口、限位带，衣体顶部设有领子，衣体前端开口与纽扣相连接，且纽扣呈阵列式排布，袖口缝制在衣体的两侧，限位带安装在衣体的内部；有益效果：本实用通过限位带安装在衣体的四个内边，并通过隐形夹夹持在内裤边缘对衬边进行牵拉平整，由于连接处采用拉伸条进行固定，不仅能够避免衬边翻出，同时由于有一定的弹性能够方便活动穿着的时候更加舒适。

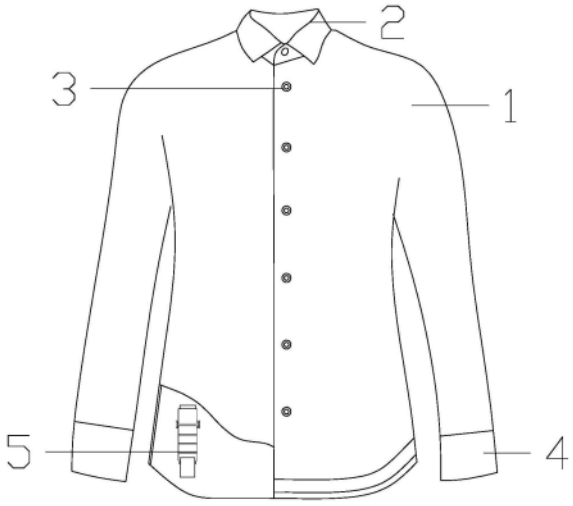

CN 218337735 U

1.一种防衬边翻起的服装,其结构包括:衣体(1)、领子(2)、纽扣(3)、袖口(4)、限位带(5),其特征在于:

所述衣体(1)顶部设有领子(2),所述衣体(1)前端开口与纽扣(3)相连接,且纽扣(3)呈阵列式排布,所述袖口(4)缝制在衣体(1)的两侧,所述限位带(5)安装在衣体(1)的内部;

所述限位带(5)包括:固定条(51)、活动环(52)、拉伸条(53)、活动耳(54)、隐形夹(55),所述固定条(51)缝制在衣体(1)的内表面,且固定条(51)通过底部的活动环(52)与拉伸条(53)相连接,所述拉伸条(53)两侧分别设有活动耳(54),且通过活动耳(54)与底部的隐形夹(55)相连接。

2.如权利要求1所述的一种防衬边翻起的服装,其特征在于:所述隐形夹(55)包括:底板(551)、防滑条(552)、夹板(553)、扭簧(554)、限位卡齿(555),所述底板(551)背面凹槽设有两条以上的防滑条(552)所述底板(551)的活动耳与夹板(553)相连接,所述扭簧(554)安设在底板(551)与夹板(553)的连接处,所述限位卡齿(555)与夹板(553)形成一体结果,所述底板(551)顶部的开孔与拉伸条(53)的活动耳(54)相连接。

3.如权利要求1所述的一种防衬边翻起的服装,其特征在于:所述拉伸条(53)为扁平状结构。

4.如权利要求2所述的一种防衬边翻起的服装,其特征在于:所述防滑条(552)远离底板(551)一端面为弧面。

5.如权利要求2所述的一种防衬边翻起的服装,其特征在于:所述夹板(553)与底板(551)的活动耳高度一致,夹持的时候与活动耳形成平面。

一种防衬边翻起的服装

技术领域

[0001] 本实用新型是一种防衬边翻起的服装，属于服装领域。

背景技术

[0002] 衬衫是一种防衬边翻起的服装穿在内外上衣之间、也可单独穿用的上衣，男衬衫通常胸前有口袋，袖口有袖头，在日常衬衫穿衣搭配里最常见的必不可少的搭配，男生一般穿衬衫都会把衬衫的下摆塞进裤子里显得更加有的有精气神，但是目前的衬衫在穿着的时候存在一些问题：

[0003] 将衬衫扎入裤腰后在活动的时候会逐渐跑出，而整理的过程中往往需要解扣才能将其重新塞回裤腰内十分不便。

实用新型内容

[0004] 针对现有技术存在的不足，本实用新型目的是提供一种防衬边翻起的服装，以解决将衬衫扎入裤腰后在活动的时候会逐渐跑出，而整理的过程中往往需要解扣才能将其重新塞回裤腰内十分不便的问题。

[0005] 为了实现上述目的，本实用新型是通过如下的技术方案来实现：一种防衬边翻起的服装，其结构包括：衣体、领子、纽扣、袖口、限位带，所述衣体顶部设有领子，所述衣体前端开口与纽扣相连接，且纽扣呈阵列式排布，所述袖口缝制在衣体的两侧，所述限位带安装在衣体的内部；

[0006] 所述限位带包括：固定条、活动环、拉伸条、活动耳、隐形夹，所述固定条缝制在衣体的内表面，且固定条通过底部的活动环与拉伸条相连接，所述拉伸条两侧分别设有活动耳，且通过活动耳与底部的隐形夹相连接。

[0007] 作为优选的，所述隐形夹包括：底板、防滑条、夹板、扭簧、限位卡齿，所述底板背面凹槽设有两条以上的防滑条所述底板的活动耳与夹板相连接，所述扭簧安设在底板与夹板的连接处，所述限位卡齿与夹板形成一体结果，所述底板顶部的开孔与拉伸条的活动耳相连接。

[0008] 作为优选的，所述拉伸条为扁平状结构，在穿着后能够贴合皮肤表面，避免凸起影响美观。

[0009] 作为优选的，所述防滑条远离底板一端面为弧面，通过弧形提高穿着的舒适性。

[0010] 作为优选的，所述夹板与底板的活动耳高度一致，夹持的时候与活动耳形成平面，夹持后不会产生凹凸不平的表面导致拉扯掉落。

[0011] 作为优选的，所述拉伸条采用硅胶材质，穿着的时候更加舒适，且能够产生较大的摩擦力进一步提高夹持效果。

[0012] 有益效果

[0013] 本实用新型一种防衬边翻起的服装，具有以下效果：

[0014] 本实用通过限位带安装在衣体的四个内边，并通过隐形夹夹持在内裤边缘对衬边

进行牵拉平整，由于连接处采用拉伸条进行固定，不仅能够避免衬边翻出，同时由于有一定的弹性能够方便活动穿着的时候更加舒适。

附图说明

[0015] 通过阅读参照以下附图对非限制性实施例所作的详细描述，本实用新型的其它特征、目的和优点将会变得更明显：

[0016] 图1为本实用新型一种防衬边翻起的服装的结构示意图。

[0017] 图2为本实用的正视结构示意图。

[0018] 图3为本实用的剖视结构示意图。

[0019] 图4为本实用的剖视结构示意图。

[0020] 图中：衣体-1、领子-2、纽扣-3、袖口-4、限位带-5、固定条-51、活动环-52、拉伸条-53、活动耳-54、隐形夹-55、底板-551、防滑条-552、夹板-553、扭簧-554、限位卡齿-555。

具体实施方式

[0021] 为使本实用新型实现的技术手段、创作特征、达成目的与功效易于明白了解，下面结合具体实施方式，进一步阐述本实用新型。

[0022] 请参阅图1到图4，本实用新型提供一种防衬边翻起的服装技术方案：其结构包括：衣体1、领子2、纽扣3、袖口4、限位带5，所述衣体1顶部设有领子2，所述衣体1前端开口与纽扣3相连接，且纽扣3呈阵列式排布，所述袖口4缝制在衣体1的两侧，所述限位带5安装在衣体1的内部；所述限位带5包括：固定条51、活动环52、拉伸条53、活动耳54、隐形夹55，所述固定条51缝制在衣体1的内表面，且固定条51通过底部的活动环52与拉伸条53相连接，所述拉伸条53两侧分别设有活动耳54，且通过活动耳54与底部的隐形夹55相连接。

[0023] 所述隐形夹55包括：底板551、防滑条552、夹板553、扭簧554、限位卡齿555，所述底板551背面凹槽设有两条以上的防滑条552所述底板 551的活动耳与夹板553相连接，所述扭簧554安设在底板551与夹板553 的连接处，所述限位卡齿555与夹板553形成一体结果，所述底板551顶部的开孔与拉伸条53的活动耳54相连接，所述拉伸条53为扁平状结构，在穿着后能够贴合皮肤表面，避免凸起影响美观，所述拉伸条53采用硅胶材质，穿着的时候更加舒适，且能够产生较大的摩擦力进一步提高夹持效果。

[0024] 所述防滑条552远离底板551一端面为弧面，通过弧形提高穿着的舒适性，所述夹板553与底板551的活动耳高度一致，夹持的时候与活动耳形成平面，夹持后不会产生凹凸不平的表面导致拉扯掉落。

[0025] 通过上述的底板551与夹板553将衣体内的拉伸条53进行牵拉，分别将拉伸结构缝制在衣体1的四个内边，不仅能够避免衬边翻出，同时能够方便活动穿着的时候更加舒适。

[0026] 在进行使用时：

[0027] 衣体1顶部装有领子2以及用来扣合的纽扣3，穿着的时候先将衣体1 套合，然后将限位带5底部的隐形夹55的底板551与夹板553将内裤边缘进行夹持，然后将多余的衬边压在裤腰内。

[0028] 由于底板551贴合身体的一面设有防滑条552，能够通过皮肤增加摩擦；力，避免其在使用的时候脱落，并且固定条51与隐形夹55之间通过拉伸条 53进行连接，通过拉伸条53

的弹性方便活动，且在拉伸完毕后将衬边再次拉回，穿着的时候更加舒适。

[0029] 以上仅描述了本实用新型的基本原理和优选实施方式，本领域人员可以根据上述描述作出许多变化和改进，这些变化和改进应该属于本实用新型的保护范围。

[0030] 此外，应当理解，虽然本说明书按照实施方式加以描述，但并非每个实施方式仅包含一个独立的技术方案，说明书的这种叙述方式仅仅是为清楚起见，本领域技术人员应当将说明书作为一个整体，各实施例中的技术方案也可以经适当组合，形成本领域技术人员可以理解的其他实施方式。

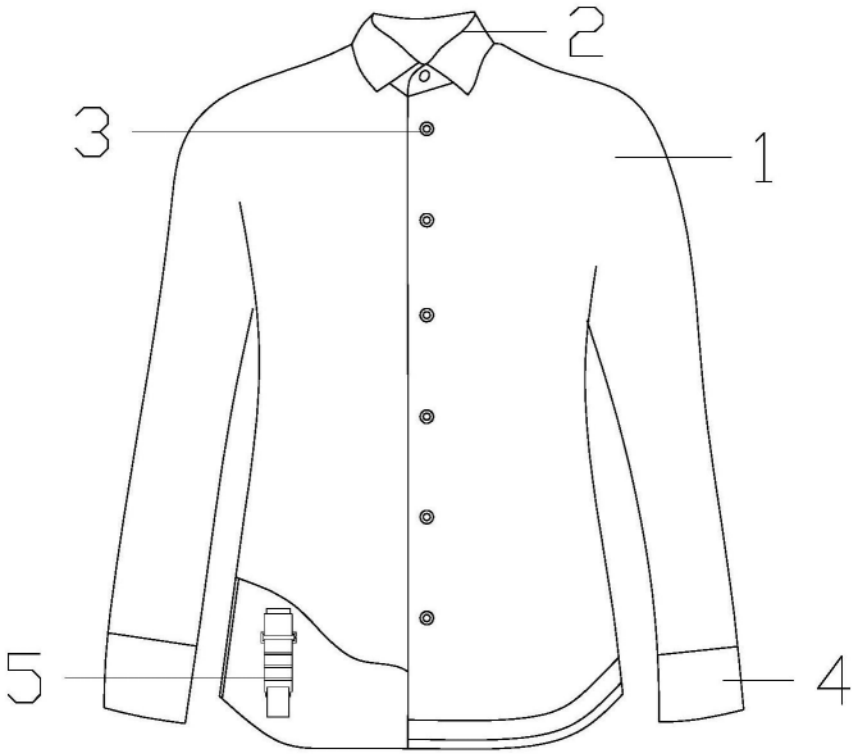

图1

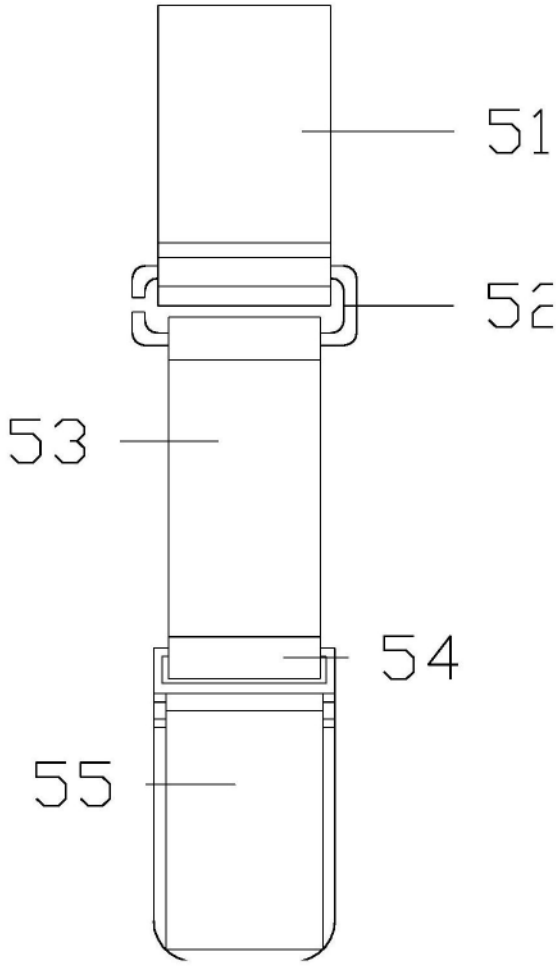

图2

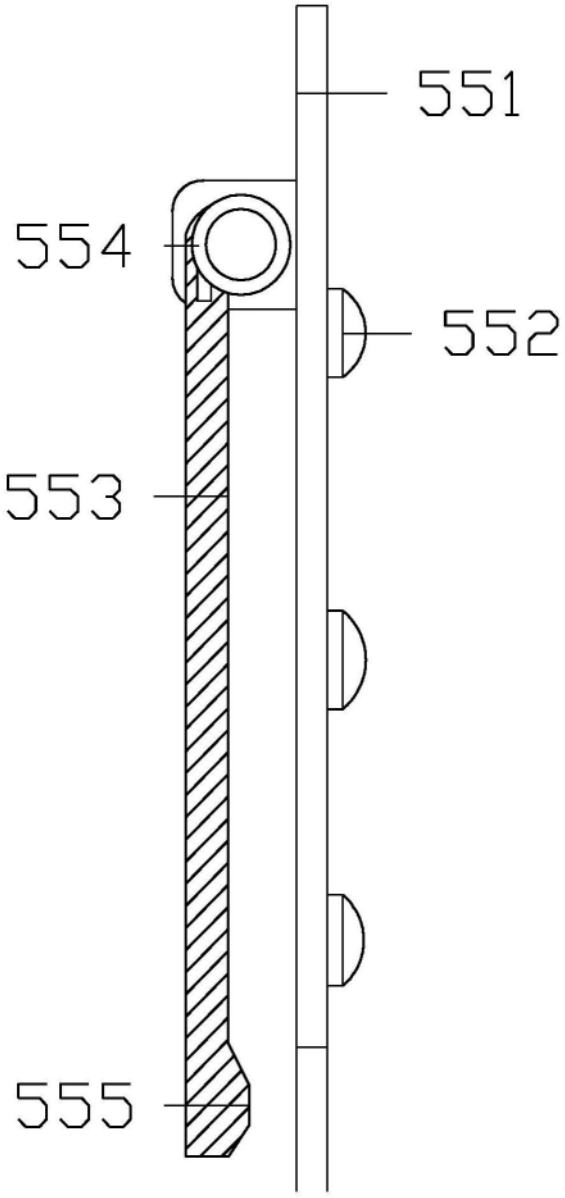

图3

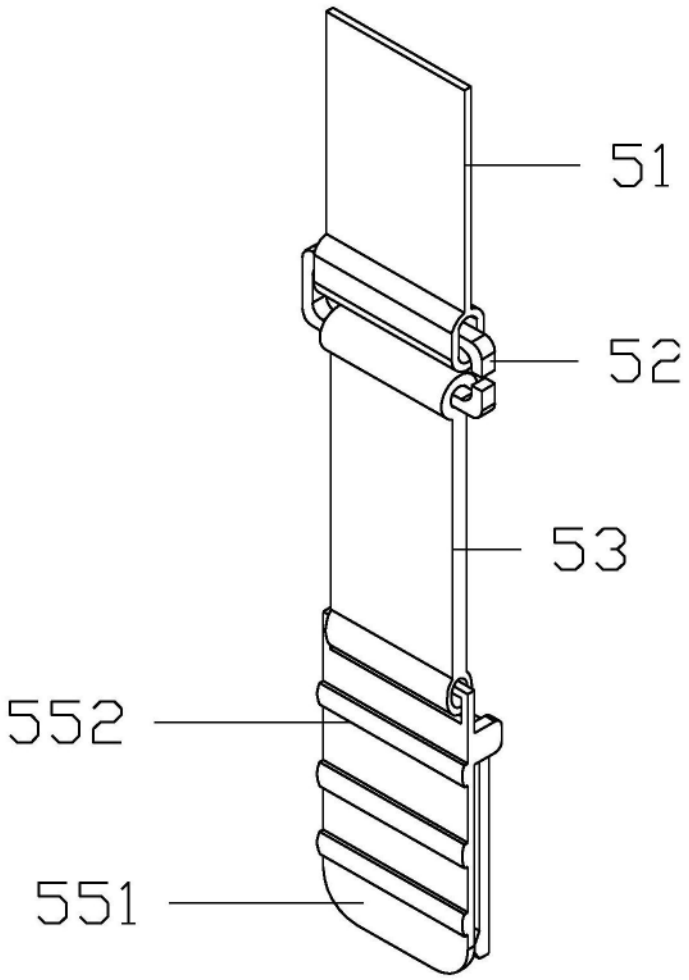

图4