(19)中华人民共和国国家知识产权局

(12)实用新型专利

(10)授权公告号 CN 212855029 U
(45)授权公告日 2021.04.02

(21)申请号 202021460002.6

(22)申请日 2020.07.22

(73)专利权人 石家庄安邦世通自动化设备有限公司

地址 050000 河北省石家庄市正定县燕赵北大街359号福园佳居2-3-1801

(72)发明人 杨江波 杨立波 张腾飞 胡志欣 于得龙

(74)专利代理机构 成都明涛智创专利代理有限公司 51289

代理人 丁国勇

(51)Int.Cl.

B01D 46/10(2006.01)
B01D 46/30(2006.01)
B01D 53/00(2006.01)
A61G 10/02(2006.01)

权利要求书1页 说明书3页 附图2页

(54)实用新型名称

一种助人体机能快速恢复的养生舱

(57)摘要

本实用新型公开了一种助人体机能快速恢复的养生舱，包括舱体，舱体的底部固定连接有垫脚，舱体的顶部转动连接有舱盖，舱体内壁的底部固定连接有混气箱，混气箱的一侧固定连接有氧气进管，氧气进管远离混气箱的一端延伸至舱体的外侧，混气箱远离氧气进管的一侧固定连接有空气进管，空气进管远离混气箱的一端延伸至舱体的外侧且固定连接有过滤机构，本实用新型所达到的有益效果是：本实用新型结构紧凑，操作简单便捷，实用性强，通过在舱体的一侧设置过滤机构，能够对抽入舱体内部的空气进行充分的净化与消毒，从而极大的改善了舱体内部的空气环境，使得人体处于优质的空气环境中，进而极大的增加了人体机能的恢复速度。

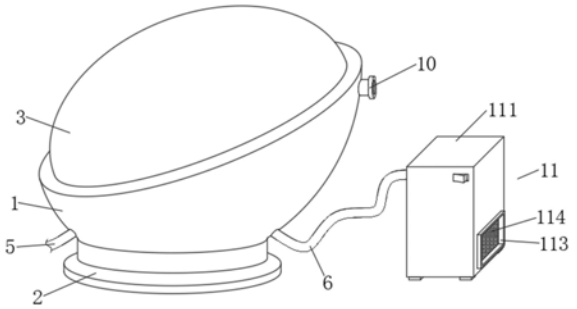

CN 212855029 U

1.一种助人体机能快速恢复的养生舱，包括舱体(1)，其特征在于，所述舱体(1)的底部固定连接有垫脚(2)，所述舱体(1)的顶部转动连接有舱盖(3)，所述舱体(1)内壁的底部固定连接有混气箱(4)，所述混气箱(4)的一侧固定连接有氧气进管(5)，所述氧气进管(5)远离混气箱(4)的一端延伸至舱体(1)的外侧，所述混气箱(4)远离氧气进管(5)的一侧固定连接有空气进管(6)，所述空气进管(6)远离混气箱(4)的一端延伸至舱体(1)的外侧且固定连接有过滤机构(11)，所述混气箱(4)的顶部固定连接有连接管(7)，所述舱体(1)的内壁且位于混气箱(4)的上方固定连接底板(8)，所述底板(8)的顶部开设有凹槽(9)，所述连接管(7)的顶部延伸至凹槽(9)的内部。

2.根据权利要求1所述的一种助人体机能快速恢复的养生舱，其特征在于，所述过滤机构(11)包括过滤箱(111)，所述空气进管(6)远离舱体(1)的一端固定连接有过滤箱(111)，且所述空气进管(6)的内部与舱体(1)的内部相通，所述过滤箱(111)的底部远离空气进管(6)的一侧开设有进气口(112)，所述过滤箱(111)的外部且位于进气口(112)的外侧固定连接有安装管(113)，所述安装管(113)的内部固定连接有无纺布滤料层(114)，所述过滤箱(111)内壁的底部且位于进气口(112)的一侧固定连接有安装箱(115)，所述安装箱(115)的内壁远离进气口(112)的一侧固定安装有吸风扇(116)，所述安装箱(115)的内壁且位于吸风扇(116)的外侧等距开设有通孔(117)，所述过滤箱(111)的内壁且位于安装箱(115)的上方固定连接有活性炭过滤层(119)，所述过滤箱(111)的内壁且位于活性炭过滤层(119)的山方固定连接有HEPA过滤层(1110)，所述过滤箱(111)的内壁且位于HEPA过滤层(1110)的上方等距固定连接有连接杆(1112)，所述连接杆(1112)之间固定安装有维他氧发生器(1113)。

3.根据权利要求1所述的一种助人体机能快速恢复的养生舱，其特征在于，所述舱体(1)的顶部且位于空气进管(6)的上方固定连接有排气管(10)。

4.根据权利要求2所述的一种助人体机能快速恢复的养生舱，其特征在于，所述过滤箱(111)底部的四角均固定连接有支撑脚。

5.根据权利要求2所述的一种助人体机能快速恢复的养生舱，其特征在于，所述过滤箱(111)内壁的底部远离进气口(112)的一侧固定安装有紫外线杀菌灯(118)。

6.根据权利要求2所述的一种助人体机能快速恢复的养生舱，其特征在于，所述HEPA过滤层(1110)的顶部等距固定连接有香薰片(1111)。

7.根据权利要求2所述的一种助人体机能快速恢复的养生舱，其特征在于，所述过滤箱(111)顶部的外侧固定安装有控制开关，且所述吸风扇(116)、紫外线杀菌灯(118)、维他氧发生器(1113)均与控制开关电性连接。

一种助人体机能快速恢复的养生舱

技术领域

[0001] 本实用新型涉及一种养生舱，特别涉及一种助人体机能快速恢复的养生舱，属于养生舱技术领域。

背景技术

[0002] 现有生活中，养生舱主要是将含特殊矿物质的材料分布舱内，并通过远红外线等物理功能进行磁疗放松，而养生舱在进行使用时需要保证其内部的氧气含量适宜，人们所处的空气环境的好坏严重的影响了人体机能恢复的快慢。

[0003] 但是现有的养生舱在使用时，大都是直接将外界环境中的空气抽入到舱体的内部与氧气进行混合，然后进行使用的，缺乏空气过滤设备，从而严重的降低了养生舱内部的空气环境，导致人体机能恢复较慢，不利于使用。

实用新型内容

[0004] 本实用新型要解决的技术问题是克服现有技术的缺陷，提供一种助人体机能快速恢复的养生舱。

[0005] 为了解决上述技术问题，本实用新型提供了如下的技术方案：

[0006] 本实用新型一种助人体机能快速恢复的养生舱，包括舱体，所述舱体的底部固定连接有垫脚，所述舱体的顶部转动连接有舱盖，所述舱体内壁的底部固定连接有混气箱，所述混气箱的一侧固定连接有氧气进管，所述氧气进管远离混气箱的一端延伸至舱体的外侧，所述混气箱远离氧气进管的一侧固定连接有空气进管，所述空气进管远离混气箱的一端延伸至舱体的外侧且固定连接有过滤机构，所述混气箱的顶部固定连接有连接管，所述舱体的内壁且位于混气箱的上方固定连接底板，所述底板的顶部开设有凹槽，所述连接管的顶部延伸至凹槽的内部。

[0007] 作为本实用新型的一种优选方案，所述过滤机构包括过滤箱，所述空气进管远离舱体的一端固定连接有过滤箱，且所述空气进管的内部与舱体的内部相通，所述过滤箱的底部远离空气进管的一侧开设有进气口，所述过滤箱的外部且位于进气口的外侧固定连接有安装管，所述安装管的内部固定连接有无纺布滤料层，所述过滤箱内壁的底部且位于进气口的一侧固定连接有安装箱，所述安装箱的内壁远离进气口的一侧固定安装有吸风扇，所述安装箱的内壁且位于吸风扇的外侧等距开设有通孔，所述过滤箱的内壁且位于安装箱的上方固定连接有活性炭过滤层，所述过滤箱的内壁且位于活性炭过滤层的山方固定连接有HEPA过滤层，所述过滤箱的内壁且位于HEPA过滤层的上方等距固定连接有连接杆，所述连接杆之间固定安装有维他氧发生器。

[0008] 作为本实用新型的一种优选方案，所述舱体的顶部且位于空气进管的上方固定连接有排气管。

[0009] 作为本实用新型的一种优选方案，所述过滤箱底部的四角均固定连接有支撑脚。

[0010] 作为本实用新型的一种优选方案，所述过滤箱内壁的底部远离进气口的一侧固定

安装有紫外线杀菌灯。

[0011] 作为本实用新型的一种优选方案，所述HEPA过滤层的顶部等距固定连接有香薰片。

[0012] 作为本实用新型的一种优选方案，所述过滤箱顶部的外侧固定安装有控制开关，且所述吸风扇、紫外线杀菌灯、维他氧发生器均与控制开关电性连接。

[0013] 本实用新型所达到的有益效果是：本实用新型结构紧凑，操作简单便捷，实用性强，通过在舱体的一侧设置过滤机构，能够对抽入舱体内部的空气进行充分的净化与消毒，从而极大的改善了舱体内部的空气环境，使得人体处于优质的空气环境中，进而极大的增加了人体机能的恢复速度。

附图说明

[0014] 附图用来提供对本实用新型的进一步理解，并且构成说明书的一部分，与本实用新型的实施例一起用于解释本实用新型，并不构成对本实用新型的限制。在附图中：

[0015] 图1是本实用新型外部结构示意图；

[0016] 图2是本实用新型舱体内部结构示意图；

[0017] 图3是本实用新型过滤箱内部结构示意图；

[0018] 图4是本实用新型连接杆与维他氧发生器结构示意图。

[0019] 图中：1、舱体；2、垫脚；3、舱盖；4、混气箱；5、氧气进管；6、空气进管；7、连接管；8、底板；9、凹槽；10、排气管；11、过滤机构；111、过滤箱；112、进气口；113、安装管；114、无纺布滤料层；115、安装箱；116、吸风扇；117、通孔；118、紫外线杀菌灯；119、活性炭过滤层；1110、HEPA过滤层；1111、香薰片；1112、连接杆；1113、维他氧发生器。

具体实施方式

[0020] 以下结合附图对本实用新型的优选实施例进行说明，应当理解，此处所描述的优选实施例仅用于说明和解释本实用新型，并不用于限定本实用新型。

[0021] 实施例

[0022] 如图1-4所示，本实用新型提供一种助人体机能快速恢复的养生舱，包括舱体1，舱体1的底部固定连接有垫脚2，通过垫脚2便于更好的对舱体1进行稳定放置；舱体1的顶部转动连接有舱盖3，通过舱盖3便于更好的对舱体1进行封闭；舱体1内壁的底部固定连接有混气箱4，通过混气箱4便于更好的对氧气与空气进行充分混合，从而调节舱体1内部的氧气浓度；混气箱4的一侧固定连接有氧气进管5，氧气进管5远离混气箱4的一端延伸至舱体1的外侧，通过氧气进管5便于更好的与外界氧气发生设备进行连接；混气箱4远离氧气进管5的一侧固定连接有空气进管6，空气进管6远离混气箱4的一端延伸至舱体1的外侧且固定连接有过滤机构11，混气箱4的顶部固定连接有连接管7，舱体1的内壁且位于混气箱4的上方固定连接底板8，底板8的顶部开设有凹槽9，连接管7的顶部延伸至凹槽9的内部，连接管7的顶部设置有过滤网，便于更好的防止灰尘进入连接管7的内部。

[0023] 进一步的，过滤机构11包括过滤箱111，空气进管6远离舱体1的一端固定连接有过滤箱111，且空气进管6的内部与舱体1的内部相通，过滤箱111的底部远离空气进管6的一侧开设有进气口112，过滤箱111的外部且位于进气口112的外侧固定连接有安装管113，安装

管113的内部固定连接有无纺布滤料层114，通过无纺布滤料层114便于更好的将空气中的较大颗粒进行过滤；过滤箱111内壁的底部且位于进气口112的一侧固定连接有安装箱115，安装箱115的内壁远离进气口112的一侧固定安装有吸风扇116，安装箱115的内壁且位于吸风扇116的外侧等距开设有通孔117，过滤箱111的内壁且位于安装箱115的上方固定连接有活性炭过滤层119，过滤箱111的内壁且位于活性炭过滤层119的山方固定连接有HEPA过滤层1110，通过活性炭过滤层119与HEPA过滤层1110便于更好的对空气进行进一步的过滤与净化；过滤箱111的内壁且位于HEPA过滤层1110的上方等距固定连接有连接杆1112，连接杆1112之间固定安装有维他氧发生器1113，通过维他氧发生器1113便于更好的对空气进行杀菌增氧，同时通过过滤箱111便于更好的对空气进行过滤净化，从而极大的改善了舱体1内部的空气环境，使得人体处于优质的空气环境中，进而极大的增加了人体机能的恢复速度。

[0024] 进一步的，舱体1的顶部且位于空气进管6的上方固定连接有排气管10，排气管10的内部设置有过滤网，防止灰尘进入排气管10的内部造成堵塞，通过排气管10便于更好的将舱体1内部的气体排出。

[0025] 进一步的，过滤箱111底部的四角均固定连接有支撑脚，通过支撑脚便于更好的对过滤箱111进行稳定放置。

[0026] 进一步的，过滤箱111内壁的底部远离进气口112的一侧固定安装有紫外线杀菌灯118，通过紫外线杀菌灯118便于更好的消灭安装箱115上滋生的细菌。

[0027] 进一步的，HEPA过滤层1110的顶部等距固定连接有香薰片1111，通过香薰片1111使得空气清新，具有特殊的香味。

[0028] 进一步的，过滤箱111顶部的外侧固定安装有控制开关，且吸风扇116、紫外线杀菌灯118、维他氧发生器1113均与控制开关电性连接，通过控制开关便于更好的对过滤机构11进行控制。

[0029] 具体的，在使用时，首先将设备放置指定的位置，然后将设备通电，需要进行养生的人进入舱体1的内部，然后盖上舱盖3，外界的操作者通过控制开关打开过滤机构11，通过吸风扇116将外界的空气吸入过滤箱111的内部，首先通过无纺布滤料层114对空气中的较大颗粒进行过滤，然后通过紫外线杀菌灯118消灭安装箱115上滋生的细菌，空气通过通孔117进入过滤箱111的内部，然后通过活性炭过滤层119与HEPA过滤层1110便于更好的对空气进行进一步的过滤与净化，接着通过香薰片1111，使得空气清新，具有特殊的香味，然后经过维他氧发生器1113便于更好的对空气进行杀菌增氧，接着经过过滤之后的空气通过空气进管6进入混气箱4的内部，同时通过氧气进管5将氧气输送至混气箱4的内部，通过混气箱4便于更好的对氧气与空气进行充分混合，从而调节舱体1内部的氧气浓度，混合之后的空气经过连接管7通入舱体1的内部，然后再通过排气管10排出，即可完成整体净化过程。

[0030] 最后应说明的是：以上所述仅为本实用新型的优选实施例而已，并不用于限制本实用新型，尽管参照前述实施例对本实用新型进行了详细的说明，对于本领域的技术人员来说，其依然可以对前述各实施例所记载的技术方案进行修改，或者对其中部分技术特征进行等同替换。凡在本实用新型的精神和原则之内，所作的任何修改、等同替换、改进等，均应包含在本实用新型的保护范围之内。

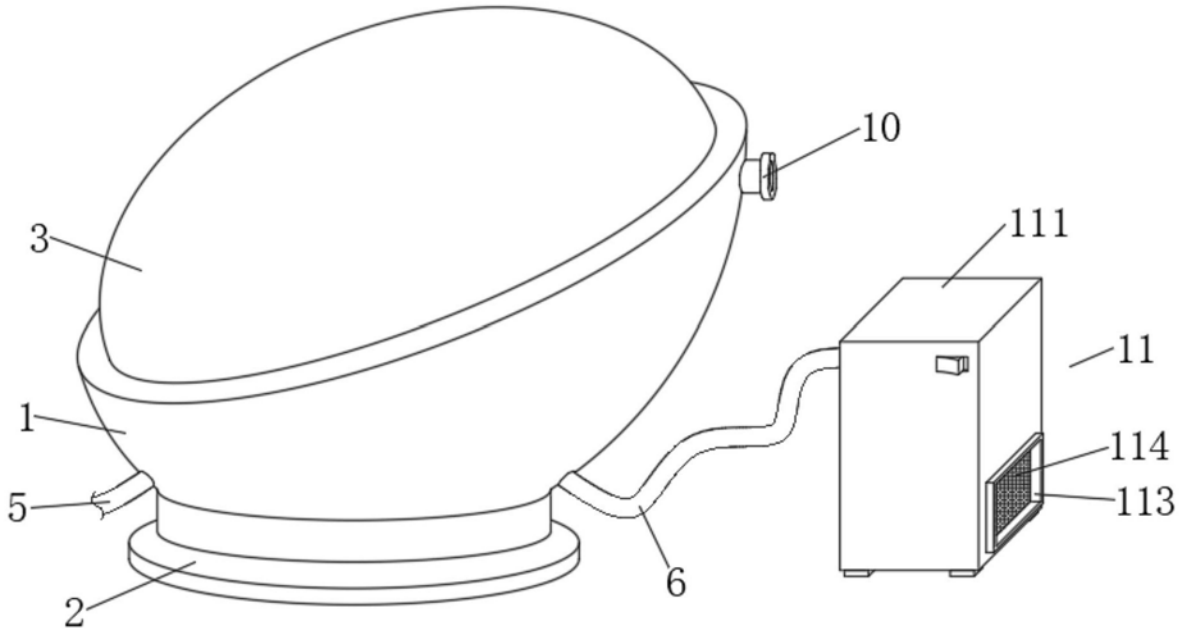

图1

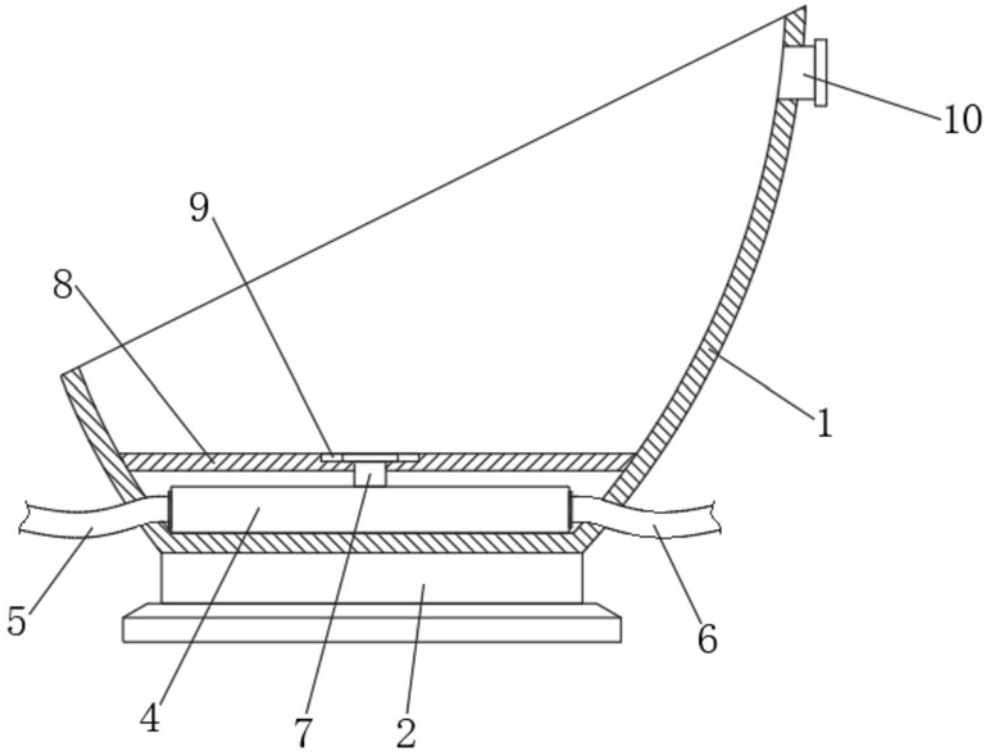

图2

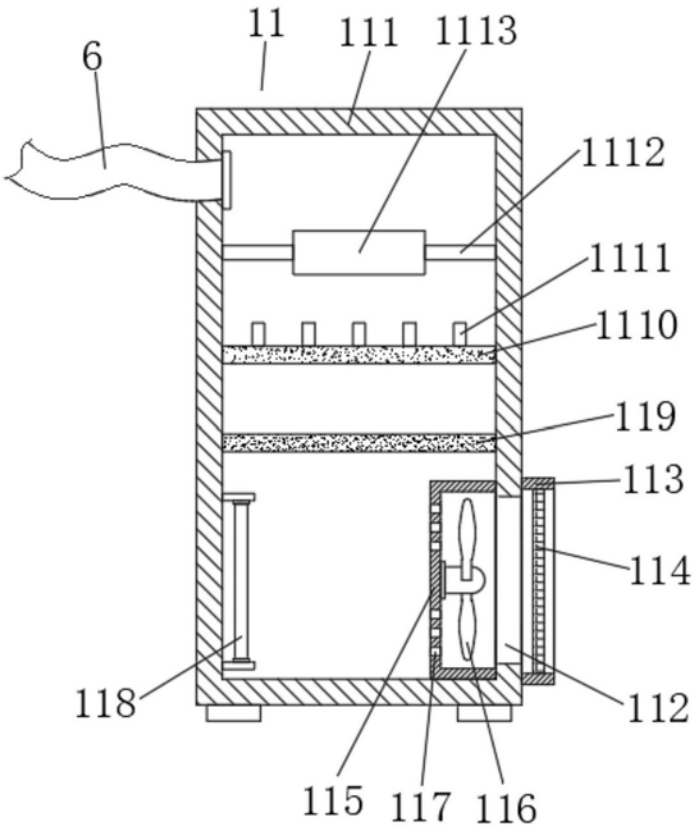
11
111
1113
6
1112
1111
1110
119
113
114
118
112
115
117
116

图3

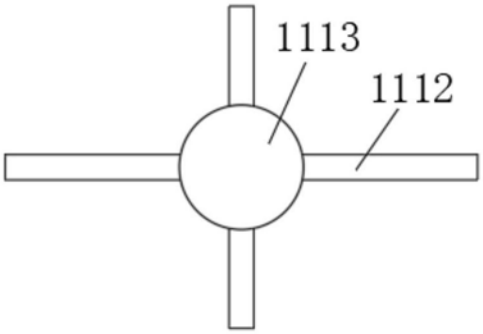
1113
1112

图4