(19)中华人民共和国国家知识产权局

(12)发明专利申请

(10)申请公布号 CN 112892017 A
(43)申请公布日 2021.06.04

(21)申请号 202110015850.9

(22)申请日 2021.01.07

(71)申请人 韩文金
地址 211102 江苏省南京市江宁经济技术开发区清水亭东路889号3栋8楼802室

(72)发明人 韩文金

(51)Int.Cl.
B01D 29/01(2006.01)
B01D 29/82(2006.01)
B30B 9/06(2006.01)

权利要求书2页 说明书7页 附图8页

(54)发明名称

一种药剂科用中药药渣过滤装置

(57)摘要

本发明涉及一种过滤装置，尤其涉及一种药剂科用中药药渣过滤装置。本发明提供一种将药渣完全过滤，并且过滤时能将药渣完全暴保留的药剂科用中药药渣过滤装置。一种药剂科用中药药渣过滤装置，包括有支脚和安装柱，支脚内侧两端均对称设有安装柱；安装框，四个安装柱之间设有安装框；挤压机构，安装框上设有挤压机构；滑动机构，安装框与支脚之间设有滑动机构。本发明通过挤压机构和滑动机构相互配合，挤压块将第一过滤框内的药渣进行挤压，从而使得药渣在第一过滤框内过滤，相对快速的将药渣进行过滤，提高人们过滤药渣的效率，通过设有收集机构，人们将药液挤压流进收集框内，通过收集框内的第二过滤框，将药液内的药渣过滤出来。

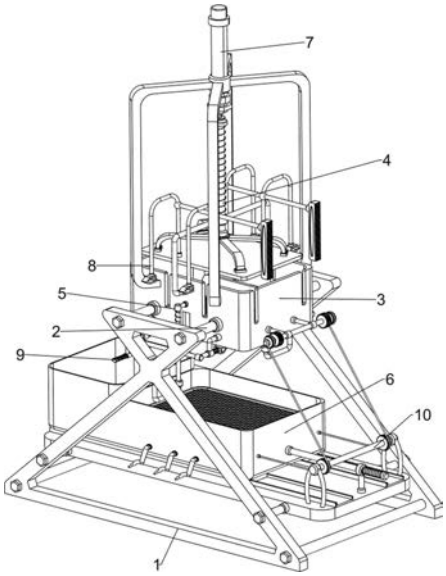

CN 112892017 A

1.一种药剂科用中药药渣过滤装置,其特征是:包括有:

支脚(1)和安装柱(2),支脚(1)内侧两端均对称设有安装柱(2);

安装框(3),四个安装柱(2)之间设有安装框(3);

挤压机构(4),安装框(3)上设有挤压机构(4);

滑动机构(5),安装框(3)与支脚(1)之间设有滑动机构(5)。

2.按照权利要求1所述的一种药剂科用中药药渣过滤装置,其特征是:挤压机构(4)包括有:

第一滑套(41),安装框(3)两端之间设有第一滑套(41);

第一滑杆(42),第一滑套(41)中部滑动式设有第一滑杆(42);

挤压块(43),第一滑杆(42)底部设有挤压块(43);

第一弹簧(44),第一滑杆(42)上套有第一弹簧(44),第一弹簧(44)两端分别与第一滑套(41)和第一滑杆(42)连接。

3.按照权利要求1所述的一种药剂科用中药药渣过滤装置,其特征是:滑动机构(5)包括有:

第一支架(51),安装框(3)两端均设有第一支架(51);

第二滑杆(52),两个第一支架(51)与支脚(1)之间均设有第二滑杆(52);

第二滑套(53),两个第二滑杆(52)中部滑动式设有第二滑套(53);

第一过滤框(54),两个第二滑套(53)之间转动式设有第一过滤框(54),第一过滤框(54)与安装框(3)配合;

扭力弹簧(55),第二滑套(53)上套有扭力弹簧(55),扭力弹簧(55)两端分别与第一过滤框(54)和第二滑套(53)连接;

第二弹簧(56),第二滑杆(52)上套有第二弹簧(56),第二弹簧(56)两端分别与第二滑套(53)和第一支架(51)连接。

4.按照权利要求1所述的一种药剂科用中药药渣过滤装置,其特征是:还包括有收集机构(6),收集机构(6)包括有:

滑轨(61),支脚(1)中部两侧均设有滑轨(61);

收集框(62),两个滑轨(61)之间滑动式设有收集框(62);

第二过滤框(63),收集框(62)内部设有第二过滤框(63);

出药液管(64),收集框(62)两侧均匀设有出药液管(64)。

5.按照权利要求2所述的一种药剂科用中药药渣过滤装置,其特征是:还包括有推动机构(7),推动机构(7)包括有:

支撑架(71),安装框(3)两侧均对称设有支撑架(71);

安装块(72),四个支撑架(71)之间设有安装块(72);

气缸(73),安装块(72)内安装有气缸(73),气缸(73)的伸缩杆与第一滑杆(42)配合。

6.按照权利要求2所述的一种药剂科用中药药渣过滤装置,其特征是:还包括有挡料机构(8),挡料机构(8)包括有:

第一楔形块(81),挤压块(43)上两侧均设有第一楔形块(81);

第三滑套(82),安装框(3)两端均对称设有第三滑套(82);

第二楔形块(83),四个第三滑套(82)上均滑动式设有第二楔形块(83);

第三弹簧(84),四个第二楔形块(83)内侧均套有第三弹簧(84),第三弹簧(84)两端分别与第三滑套(82)和第二楔形块(83)连接;

连杆(85),一侧的两个第二楔形块(83)之间与另侧的两个第二楔形块(83)之间均设有连杆(85),连杆(85)与第一楔形块(81)配合。

7.按照权利要求1所述的一种药剂科用中药药渣过滤装置,其特征是:还包括有倾斜机构(9),倾斜机构(9)包括有:

第四滑套(91),安装框(3)侧部两端均设有第四滑套(91);

第三滑杆(93),两个第四滑套(91)底部均滑动式设有第三滑杆(93);

斜面柱(92),两个第三滑杆(93)内侧均设有斜面柱(92);

第四弹簧(94),两个第三滑杆(93)外侧均套有第四弹簧(94),第四弹簧(94)两端分别与第四滑套(91)和第三滑杆(93)连接。

8.按照权利要求6所述的一种药剂科用中药药渣过滤装置,其特征是:还包括有拉动机构(10),拉动机构(10)包括有:

齿条(101),两个第一楔形块(81)一侧均设有齿条(101);

第二支架(102),安装框(3)两部均设有第二支架(102);

第一转轴(103),两个第二支架(102)之间转动式设有第一转轴(103);

齿轮(104),第一转轴(103)两侧均设有齿轮(104),齿轮(104)与齿条(101)啮合;

第一绕线轮(105),第一转轴(103)两侧均设有第一绕线轮(105),第一绕线轮(105)位于齿轮(104)外侧;

第三支架(106),支脚(1)上两部均设有第三支架(106);

第二转轴(107),两个第三支架(106)之间转动式设有第二转轴(107);

第二绕线轮(108),第二转轴(107)两侧均设有第二绕线轮(108);

拉绳(109),第一绕线轮(105)与第二绕线轮(108)之间绕有拉绳(109),拉绳(109)与收集框(62)连接;

第四支架(1010),支脚(1)上中部设有第四支架(1010);

第四滑杆(1011),第四支架(1010)上滑动式设有第四滑杆(1011),第四滑杆(1011)与收集框(62)连接;

第五弹簧(1012),第四滑杆(1011)侧部套有第五弹簧(1012),第五弹簧(1012)两端分别与第四支架(1010)和第四滑杆(1011)连接。

一种药剂科用中药药渣过滤装置

技术领域

[0001] 本发明涉及一种过滤装置，尤其涉及一种药剂科用中药药渣过滤装置。

背景技术

[0002] 中医药是我国最传统的治疗方式，药材煎煮之后产生出的药渣都有治疗价值，然而中药煎煮的药渣需要将药液过滤出来，并且晾晒才能长期使用，但一般医院内都是手动将药渣进行过滤，对于工作人员来说较为费力，相对效率不高，并且不能完全将药渣进行过滤，容易使得后期晾晒的时间耗费较多。

[0003] 专利申请：CN201520897235.5，公开日为20151112，公开了一种中药药渣过滤器，包括有过滤器器体、顶层过滤槽、过滤槽药渣挡板、过滤器器体壁、连接卡扣、过滤板、过滤网、集药漏斗、取药口、过滤槽药液挡板和滤药板，使用时，将过滤器器体与顶层过滤槽进行组合，根据药液的成分选择使用单层、双层、或者三层的过滤板分别组装在过滤器器内，过滤板与过滤网通过扣合的方式活动连接，最后将盛药液的器皿通过取药口放置在集药漏斗的正下方即可；中药煎制好后，倒入顶层过滤槽内，药液以不溢出过滤槽药液挡板为宜，未过滤的药液进入顶层过滤槽后，通过滤药板进行第一次过滤，较大的药渣被过滤，药渣被药液冲向两侧，过滤槽药渣挡板将药渣进行阻挡，药渣被通过滤药板后的药液继续向下流淌，依次流进过滤板后，药液内的药渣被过滤网依次过滤，过滤后的药液通过集药漏斗流入盛药液的器皿中即完成滤药，药液稍加沉淀冷却后即可直接饮用，然而使用此设备时，较小的药渣会随着药液一起流失，相对损失一些药渣。

[0004] 综上所述，人们将药渣进行过滤时不容易将药渣完全过滤，药渣过滤中较小的药渣会随着药液一起过滤的问题，设计一种将药渣完全过滤，并且过滤时能将药渣完全暴保留的药剂科用中药药渣过滤装置。

发明内容

[0005] 为了克服药渣进行过滤时不容易将药渣完全过滤，药渣过滤中较小的药渣会随着药液一起过滤的缺点，本发明的技术问题是：提供一种将药渣完全过滤，并且过滤时能将药渣完全暴保留的药剂科用中药药渣过滤装置。

[0006] 一种药剂科用中药药渣过滤装置，包括有支脚和安装柱，支脚内侧两端均对称设有安装柱；

安装框，四个安装柱之间设有安装框；

挤压机构，安装框上设有挤压机构；

滑动机构，安装框与支脚之间设有滑动机构。

[0007] 作为优选，挤压机构包括有：

第一滑套，安装框两端之间设有第一滑套；

第一滑杆，第一滑套中部滑动式设有第一滑杆；

挤压块，第一滑杆底部设有挤压块；

第一弹簧，第一滑杆上套有第一弹簧，第一弹簧两端分别与第一滑套和第一滑杆连接。

[0008] 作为优选，滑动机构包括有：

第一支架，安装框两端均设有第一支架；

第二滑杆，两个第一支架与支脚之间均设有第二滑杆；

第二滑套，两个第二滑杆中部滑动式设有第二滑套；

第一过滤框，两个第二滑套之间转动式设有第一过滤框，第一过滤框与安装框配合；

扭力弹簧，第二滑套上套有扭力弹簧，扭力弹簧两端分别与第一过滤框和第二滑套连接；

第二弹簧，第二滑杆上套有第二弹簧，第二弹簧两端分别与第二滑套和第一支架连接。

[0009] 作为优选，还包括有收集机构，收集机构包括有：

滑轨，支脚中部两侧均设有滑轨；

收集框，两个滑轨之间滑动式设有收集框；

第二过滤框，收集框内部设有第二过滤框；

出药液管，收集框两侧均匀设有出药液管。

[0010] 作为优选，还包括有推动机构，推动机构包括有：

支撑架，安装框两侧均对称设有支撑架；

安装块，四个支撑架之间设有安装块；

气缸，安装块内安装有气缸，气缸的伸缩杆与第一滑杆配合。

[0011] 作为优选，还包括有挡料机构，挡料机构包括有：

第一楔形块，挤压块上两侧均设有第一楔形块；

第三滑套，安装框两端均对称设有第三滑套；

第二楔形块，四个第三滑套上均滑动式设有第二楔形块；

第三弹簧，四个第二楔形块内侧均套有第三弹簧，第三弹簧两端分别与第三滑套和第二楔形块连接；

连杆，一侧的两个第二楔形块之间与另侧的两个第二楔形块之间均设有连杆，连杆与第一楔形块配合。

[0012] 作为优选，还包括有倾斜机构，倾斜机构包括有：

第四滑套，安装框侧部两端均设有第四滑套；

第三滑杆，两个第四滑套底部均滑动式设有第三滑杆；

斜面柱，两个第三滑杆内侧均设有斜面柱；

第四弹簧，两个第三滑杆外侧均套有第四弹簧，第四弹簧两端分别与第四滑套和第三滑杆连接。

[0013] 作为优选，还包括有拉动机构，拉动机构包括有：

齿条，两个第一楔形块一侧均设有齿条；

第二支架，安装框两部均设有第二支架；

第一转轴，两个第二支架之间转动式设有第一转轴；

齿轮，第一转轴两侧均设有齿轮，齿轮与齿条啮合；

第一绕线轮，第一转轴两侧均设有第一绕线轮，第一绕线轮位于齿轮外侧；

第三支架，支脚上两部均设有第三支架；

第二转轴，两个第三支架之间转动式设有第二转轴；

第二绕线轮，第二转轴两侧均设有第二绕线轮；

拉绳，第一绕线轮与第二绕线轮之间绕有拉绳，拉绳与收集框连接；

第四支架，支脚上中部设有第四支架；

第四滑杆，第四支架上滑动式设有第四滑杆，第四滑杆与收集框连接；

第五弹簧，第四滑杆侧部套有第五弹簧，第五弹簧两端分别与第四支架和第四滑杆连接。

[0014] 与现有技术相比，本发明的有益效果：1、本发明通过挤压机构和滑动机构相互配合，挤压块将第一过滤框内的药渣进行挤压，从而使得药渣在第一过滤框内过滤，相对快速的将药渣进行过滤，提高人们过滤药渣的效率。

[0015] 2、本发明通过设有收集机构，人们将药液挤压流进收集框内，通过收集框内的第二过滤框，将药液内的药渣过滤出来，达到了二次过滤的效果，将药渣完全的进行过滤。

[0016] 3、本发明通过挤压机构和推动机构相互配合，气缸与第一滑杆配合，从而使得第一滑杆带动挤压块向下移动，达到了自动化挤压药渣的效果。

[0017] 4、本发明通过滑动机构和挡料机构的配合，通过第二楔形块将第一过滤框卡住，使得挤压块挤压药渣时更稳定，并且第一楔形块与连杆配合，使得第一过滤框内的药渣更好的进行收集过滤。

[0018] 5、本发明通过滑动机构和倾斜机构的配合，通过斜面柱与第一过滤框的配合，使得第一过滤框自动倾斜，将药渣倒进收集框内，减少人工将第一过滤框倾斜的人力。

[0019] 6、本发明通过收集机构和拉动机构的配合，通过齿轮和齿条啮合，使得收集框自动移动，达到了自动化移动收集框的效果。

附图说明

[0020] 图1为本发明的立体结构示意图。

[0021] 图2为本发明挤压机构的立体结构示意图。

[0022] 图3为本发明滑动机构的立体结构示意图。

[0023] 图4为本发明收集机构的立体结构示意图。

[0024] 图5为本发明推动机构的立体结构示意图。

[0025] 图6为本发明挡料机构的立体结构示意图。

[0026] 图7为本发明倾斜机构的立体结构示意图。

[0027] 图8为本发明拉动机构的立体结构示意图。

[0028] 附图标号：1_支脚，2_安装柱，3_安装框，4_挤压机构，41_第一滑套，42_第一滑杆，43_挤压块，44_第一弹簧，5_滑动机构，51_第一支架，52_第二滑杆，53_第二滑套，54_第一过滤框，55_扭力弹簧，56_第二弹簧，6_收集机构，61_滑轨，62_收集框，63_第二过滤框，64_出药液管，7_推动机构，71_支撑架，72_安装块，73_气缸，8_挡料机构，81_第一楔形块，82_第三滑套，83_第二楔形块，84_第三弹簧，85_连杆，9_倾斜机构，91_第四滑套，92_斜面柱，

93_第三滑杆，94_第四弹簧，10_拉动机构，101_齿条，102_第二支架，103_第一转轴，104_齿轮，105_第一绕线轮，106_第三支架，107_第二转轴，108_第二绕线轮，109_拉绳，1010_第四支架，1011_第四滑杆，1012_第五弹簧。

具体实施方式

[0029] 下面结合附图和实施例对本发明进一步地进行说明。

[0030] 实施例1

一种药剂科用中药药渣过滤装置，如图1所示，包括有支脚1、安装柱2、安装框3、挤压机构4和滑动机构5，支脚1内侧左右两端均前后对称设有安装柱2，四个安装柱2之间设有安装框3，安装框3上设有挤压机构4，安装框3与支脚1之间设有滑动机构5。

[0031] 当人们需要将药渣进行过滤时，人们将药渣倒进安装框3内，此时药渣位于滑动机构5上，人们手动按压挤压机构4，将安装框3内的药渣进行挤压，使得挤压机构4带动滑动机构5向下移动，此时滑动机构5与安装框3不再配合，从而将滑动机构5内的药渣进行过滤，使得药渣内的药液挤压到支脚1上，当人们将药渣过滤完成后，人们将挤压机构4放松，使得挤压机构4不再挤压滑动机构5，从而使得挤压机构4不再将药渣进行挤压，使得滑动机构5与安装框3再次配合，人们将滑动机构5上过滤完成的药渣进行收集，当人们还需要将药渣进行过滤时，人们再将药渣放置在安装框3内即可。

[0032] 实施例2

在实施例1的基础之上，如图2所示，挤压机构4包括有第一滑套41、第一滑杆42、挤压块43和第一弹簧44，安装框3左右两端之间设有第一滑套41，第一滑套41中部滑动式设有第一滑杆42，第一滑杆42底部设有挤压块43，第一滑杆42上套有第一弹簧44，第一弹簧44两端分别与第一滑套41和第一滑杆42连接。

[0033] 当药渣倒入安装框3内时，此时药渣位于滑动机构5上，人们手动按压第一滑杆42向下移动，使得第一滑杆42在第一滑套41上滑动，第一弹簧44被挤压，继而带动挤压块43向下移动，使得挤压块43将滑动机构5上的药渣进行挤压，从而将药渣进行过滤，使得药渣内的药液挤压到支脚1上，当人们将药渣过滤完成后，人们将第一滑杆42放松，使得第一弹簧44复位，继而带动第一滑杆42复位，使得挤压块43向上移动，从而使得挤压块43不再将药渣进行挤压，此时人们将过滤完成的药渣进行收集，当人们还需要将药渣进行过滤时，人们再将药渣放置在安装框3内即可。

[0034] 实施例3

在实施例2的基础之上，如图1、图3、图4、图5、图6、图7和图8所示，滑动机构5包括有第一支架51、第二滑杆52、第二滑套53、第一过滤框54、扭力弹簧55和第二弹簧56，安装框3左右两端均设有第一支架51，两个第一支架51与支脚1之间均设有第二滑杆52，两个第二滑杆52中部滑动式设有第二滑套53，两个第二滑套53之间转动式设有第一过滤框54，第一过滤框54与安装框3配合，第二滑套53上套有扭力弹簧55，扭力弹簧55两端分别与第一过滤框54和第二滑套53连接，第二滑杆52上套有第二弹簧56，第二弹簧56两端分别与第二滑套53和第一支架51连接。

[0035] 当人们将药渣放置在第一过滤框54上时，人们手动按压第一滑杆42向下移动，使得挤压块43向下移动，继而带动第一过滤框54向下移动，使得第二滑套53向下移动，第二滑

套53在第二滑杆52上滑动，使得第二弹簧56被拉伸，同时安装框3不与第一过滤框54配合，从而使得挤压块43将药渣进行挤压，使得药液过滤到支脚1上，当药渣挤压完成后，人们手动将第一过滤框54倾斜，使得第一过滤框54转动，扭力弹簧55形变，使得过滤完成的药渣滚动到支脚1上，此时人们将药渣进行收集，当人们将药渣收集完成后，人们不再将第一过滤框54倾斜，使得扭力弹簧55复位，同时不再按压第一滑杆42，使得第一滑杆42带动挤压块43向上移动，第二弹簧56复位，使得第一过滤框54向上移动，从而使得第一过滤框54与安装框3再次配合，当人们还需要将药渣进行过滤时，循环以上步骤即可。

[0036] 还包括有收集机构6，收集机构6包括有滑轨61、收集框62、第二过滤框63和出药液管64，支脚1中部左右两侧均设有滑轨61，两个滑轨61之间滑动式设有收集框62，收集框62内部设有第二过滤框63，收集框62左右两侧均匀设有出药液管64，出药液管64数量为六个。

[0037] 为了使得药渣过滤完成并且方便人们进行收集，当挤压块43将第一过滤框54内的药渣进行过滤时，人们手动拉动收集框62向前侧移动，使得收集框62在滑轨61上移动，继而将药渣内过滤出来的药液挤压到收集框62前侧内，使得药液通过第二过滤框63进行二次过滤，进而将二次过滤的药液流进收集框62前侧内，从而通过出药液管64将药液流出，人们将药液进行收集，当人们将药渣内的药液全部挤压完成后，人们将收集框62向后侧移动，由于第一过滤框54此时不再与安装框3配合，人们手动将第一过滤框54倾斜，使得第一过滤框54上的药渣滚动到收集框62后侧，从而将药渣进行收集，当收集框62装满药渣时，人们将药渣进行收集即可。

[0038] 还包括有推动机构7，推动机构7包括有支撑架71、安装块72和气缸73，安装框3左右两侧均前后对称设有支撑架71，四个支撑架71之间设有安装块72，安装块72内安装有气缸73，气缸73的伸缩杆与第一滑杆42配合。

[0039] 为了使得人们过滤药渣时更为省力，当人们需要对药渣进行过滤时，人们将气缸73开启，使得气缸73的伸缩杆与第一滑杆42配合，继而带动第一滑杆42向下移动，使得第一弹簧44被挤压，进而带动挤压块43向下移动，从而使得挤压块43将药渣进行挤压，将药液过滤到收集框62前侧内，当气缸73的伸缩杆向上移动时，气缸73的伸缩杆不再与第一滑杆42配合，使得第一弹簧44复位，进而使得第一滑杆42带动挤压块43向上移动，从而使得挤压块43不再对药渣进行挤压，此时人们将第一过滤框54内的药渣倒入收集框62后侧内进行收集，当人们不需要将药渣进行过滤时，人们将气缸73关闭即可。

[0040] 还包括有挡料机构8，挡料机构8包括有第一楔形块81、第三滑套82、第二楔形块83、第三弹簧84和连杆85，挤压块43上左右两侧均设有第一楔形块81，安装框3左右两端均前后对称设有第三滑套82，四个第三滑套82上均滑动式设有第二楔形块83，四个第二楔形块83内侧均套有第三弹簧84，第三弹簧84两端分别与第三滑套82和第二楔形块83连接，左侧的两个第二楔形块83之间与右侧的两个第二楔形块83之间均设有连杆85，连杆85与第一楔形块81配合。

[0041] 为了使得将药渣更好的进行过滤，当挤压块43向下移动时，使得第一楔形块81向下移动，挤压块43将第一过滤框54内的药渣进行挤压，由于第二楔形块83与第一过滤框54配合，使得第一过滤框54不向下移动，此时第一楔形块81与连杆85配合，使得连杆85向外侧移动，继而带动第二楔形块83向外侧移动，从而使得第二楔形块83不再与第一过滤框54配合，使得第三弹簧84被挤压，此时第一过滤框54不再与安装框3配合，使得第一过滤框54移

动至收集框62上方，第二弹簧56被拉伸，从而将药渣的药液过滤到第二过滤框63上，使得药液进行二次过滤，当挤压块43向上移动时，使得第二弹簧56复位，继而带动第一过滤框54向上移动，并且第一楔形块81不再与连杆85配合，进而带动第一过滤框54复位，第三弹簧84复位，使得连杆85带动第二楔形块83向内侧移动，从而使得第二楔形块83再次与第一过滤框54配合，使得药渣在过滤时更为稳定。

[0042] 还包括有倾斜机构9，倾斜机构9包括有第四滑套91、斜面柱92、第三滑杆93和第四弹簧94，安装框3后侧左右两端均设有第四滑套91，两个第四滑套91底部均滑动式设有第三滑杆93，两个第三滑杆93内侧均设有斜面柱92，两个第三滑杆93外侧均套有第四弹簧94，第四弹簧94两端分别与第四滑套91和第三滑杆93连接。

[0043] 为了减少人工对药渣进行过滤，当第一过滤框54向下移动时，使得第一过滤框54与斜面柱92接触，继而使得斜面柱92向外侧运动，使得第三滑杆93向外侧运动，第四弹簧94被拉伸，当第一过滤框54没有与斜面柱92接触时，第四弹簧94复位，继而带动第三滑杆93向内侧移动，此时第一过滤框54在第三滑杆93下方，从而使得第一过滤框54内的药液通过第二过滤框63进行二次过滤，当第一过滤框54带动药渣向上移动时，第一过滤框54与斜面柱92再次接触，此时第一过滤框54被卡住，使得第一过滤框54向后侧倾斜，此时第一过滤框54内的药渣滚动到收集框62内，人们将药渣进行收集，并且第一过滤框54不再与斜面柱92接触，此时第一过滤框54与安装框3配合。

[0044] 还包括有拉动机构10，拉动机构10包括有齿条101、第二支架102、第一转轴103、齿轮104、第一绕线轮105、第三支架106、第二转轴107、第二绕线轮108、拉绳109、第四支架1010、第四滑杆1011和第五弹簧1012，两个第一楔形块81前侧均设有齿条101，安装框3前侧左右两部均设有第二支架102，两个第二支架102之间转动式设有第一转轴103，第一转轴103左右两侧均设有齿轮104，齿轮104与齿条101啮合，第一转轴103左右两侧均设有第一绕线轮105，第一绕线轮105位于齿轮104外侧，支脚1上前侧左右两部均设有第三支架106，两个第三支架106之间转动式设有第二转轴107，第二转轴107左右两侧均设有第二绕线轮108，第一绕线轮105与第二绕线轮108之间绕有拉绳109，拉绳109与收集框62连接，支脚1上前侧中部设有第四支架1010，第四支架1010上滑动式设有第四滑杆1011，第四滑杆1011与收集框62连接，第四滑杆1011前侧套有第五弹簧1012，第五弹簧1012两端分别与第四支架1010和第四滑杆1011连接。

[0045] 为了方便人们更好的将药渣进行收集，当第一楔形块81向下移动时，继而带动齿条101向下移动，使得齿条101与齿轮104啮合，此时齿轮104没有带动第一转轴103转动，使得第一过滤框54将药液过滤到收集框62前侧，当第一楔形块81向上移动时，齿条101与齿轮104啮合，此时齿轮104转动，继而带动第一转轴103转动，使得第一转轴103在第二支架102上转动，进而使得第一绕线轮105转动，使得第一绕线轮105将拉绳109收紧，从而使得第二绕线轮108转动，使得第二转轴107转动，继而使得拉绳109将收集框62向前侧拉动，使得第四滑杆1011向前侧移动，从而带动第四滑杆1011在第四支架1010上滑动，使得第五弹簧1012被拉伸，此时第一过滤框54内的药渣掉落在收集框62后侧内，当齿条101与齿轮104没有啮合时，使得第五弹簧1012复位，继而带动第四滑杆1011向后侧移动，使得收集框62向后移动，由于拉绳109被放松，使得第二绕线轮108和第一绕线轮105反转，进而带动第一转轴103和齿轮104反向转动，从而使得收集框62再将药液进行收集，人们将药渣进行收集。

[0046] 上述实施例是提供给熟悉本领域内的人员来实现或使用本发明的，熟悉本领域的人员可在不脱离本发明的发明思想的情况下，对上述实施例做出种种修改或变化，因而本发明的保护范围并不被上述实施例所限，而应该是符合权利要求书提到的创新性特征的最大范围。

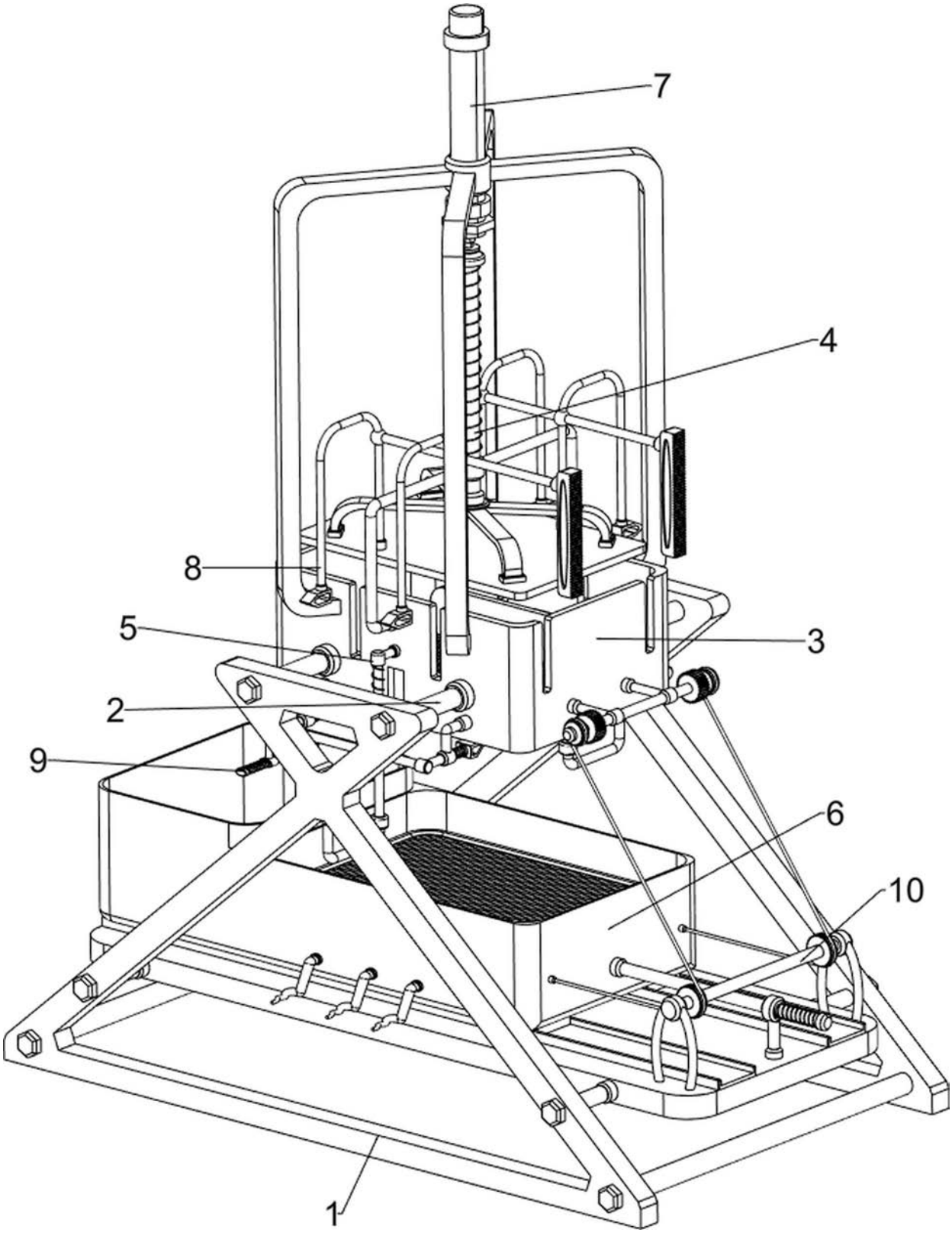

图1

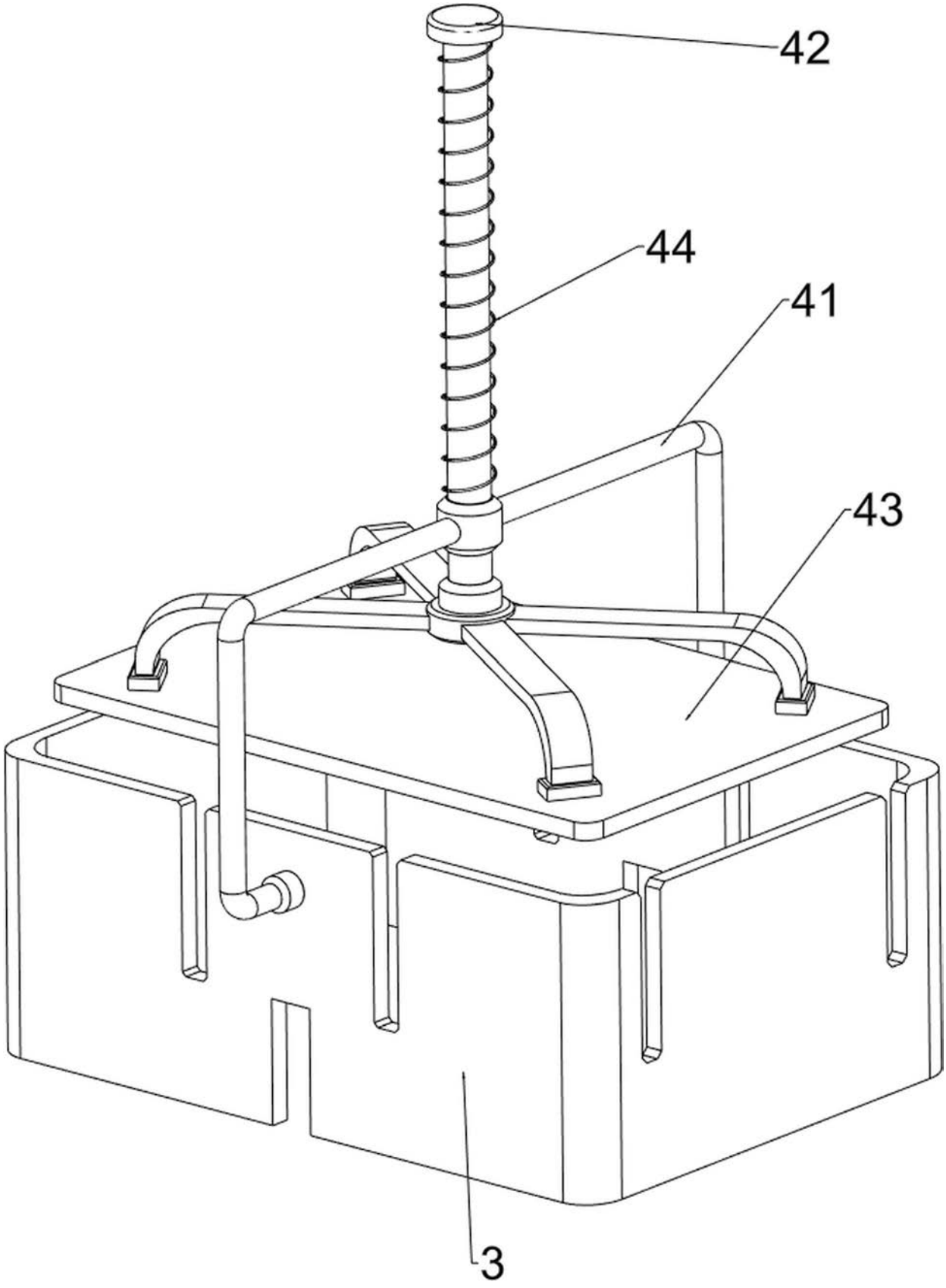

图2

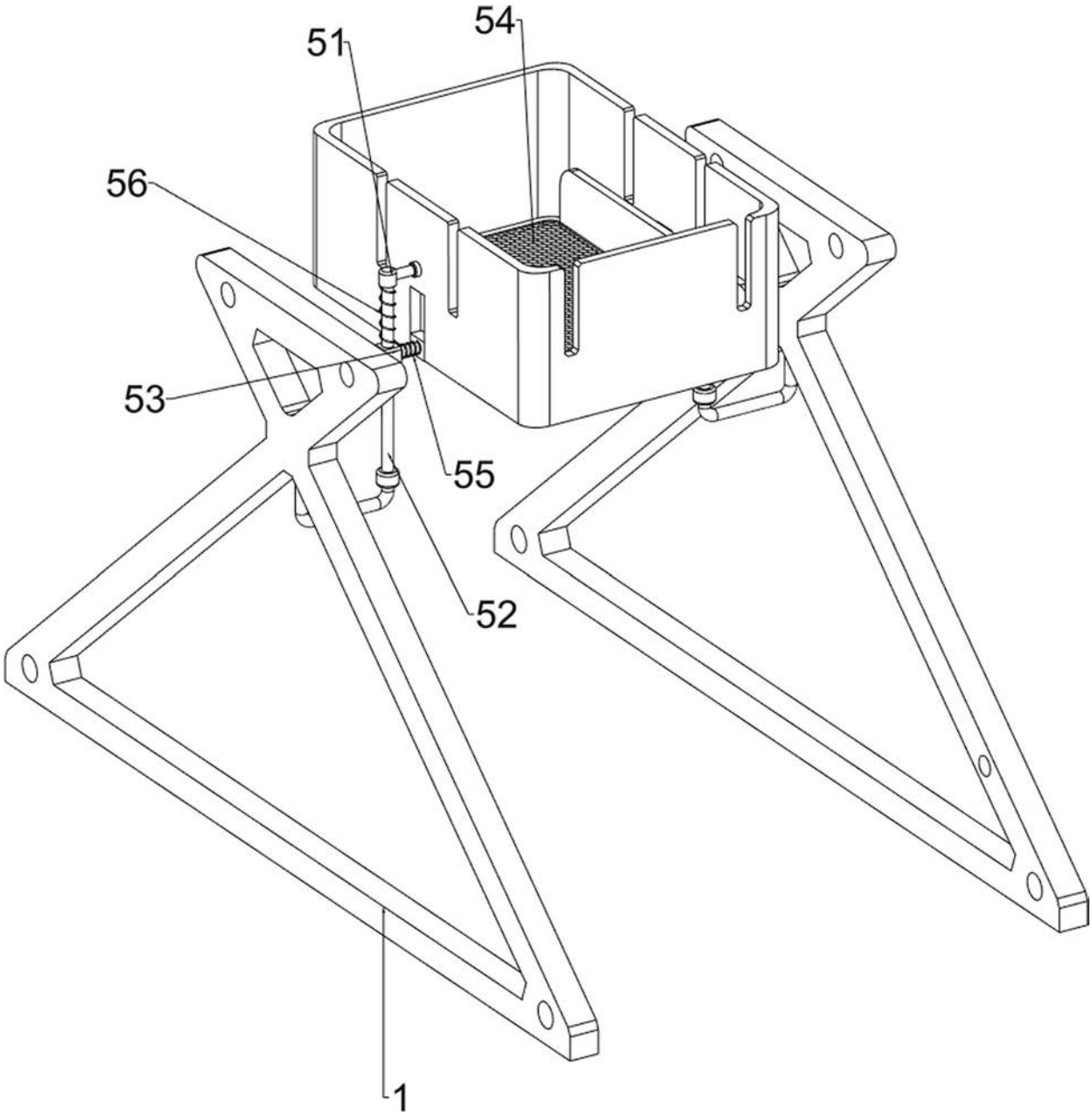

图3

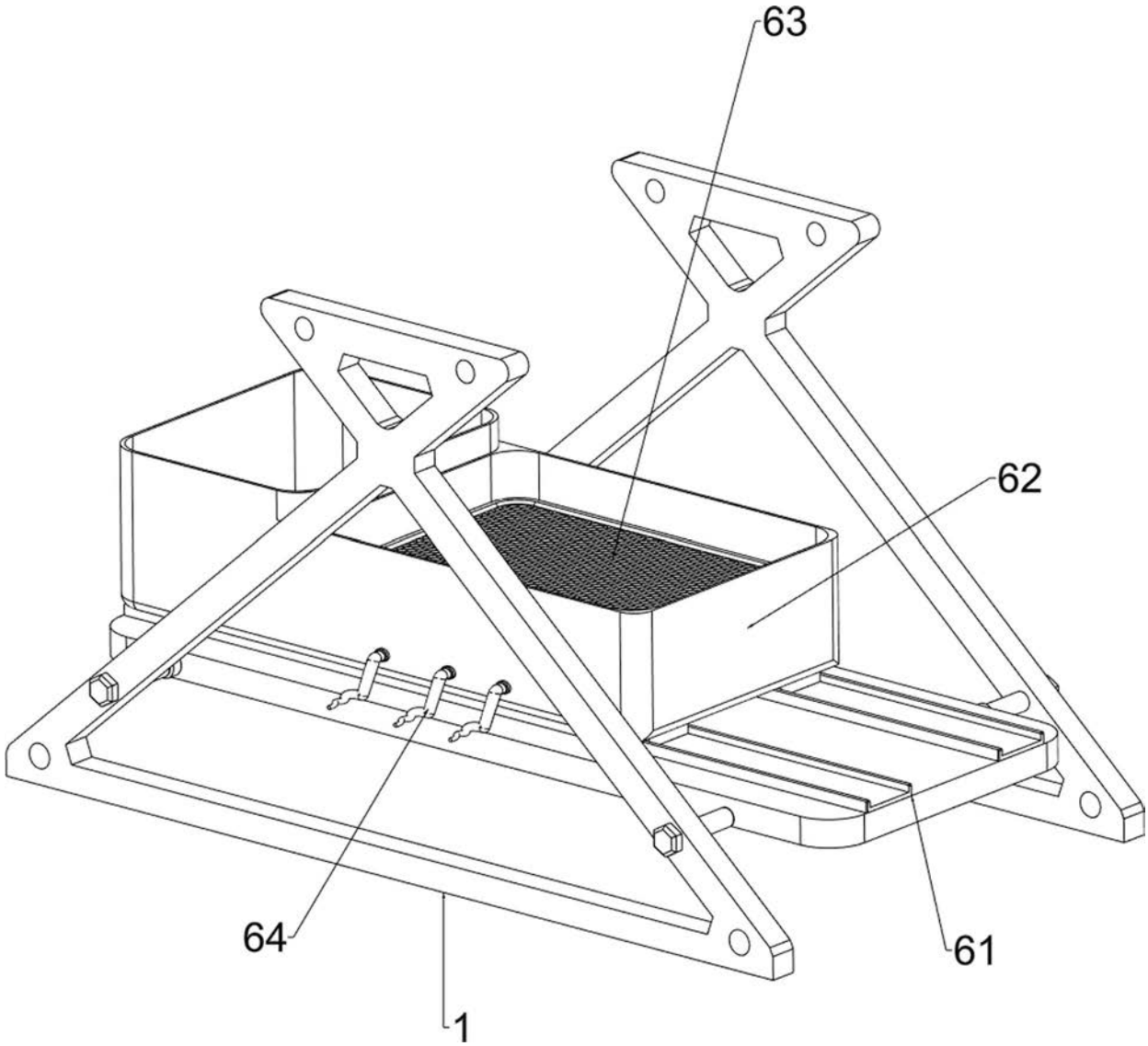

图4

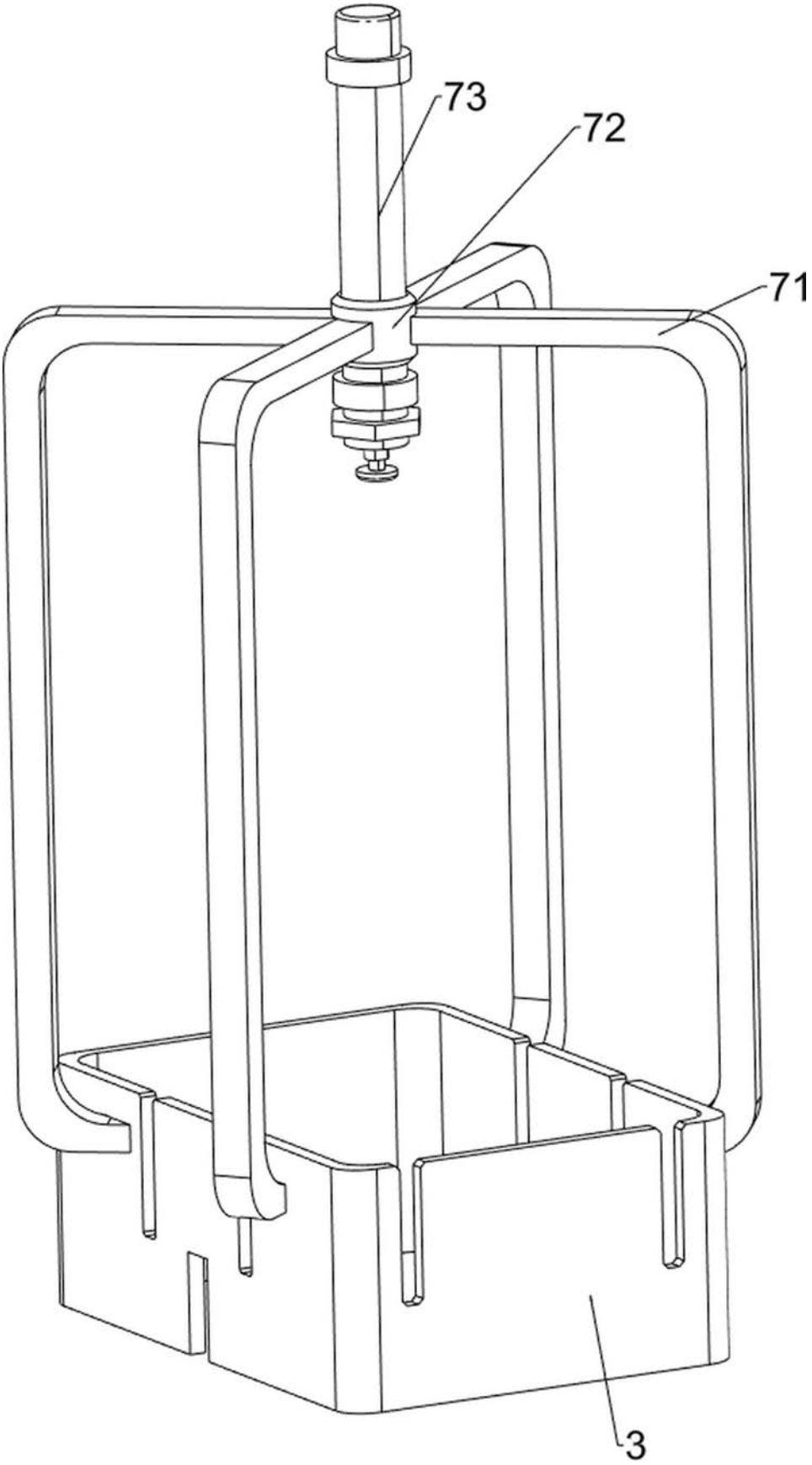

图5

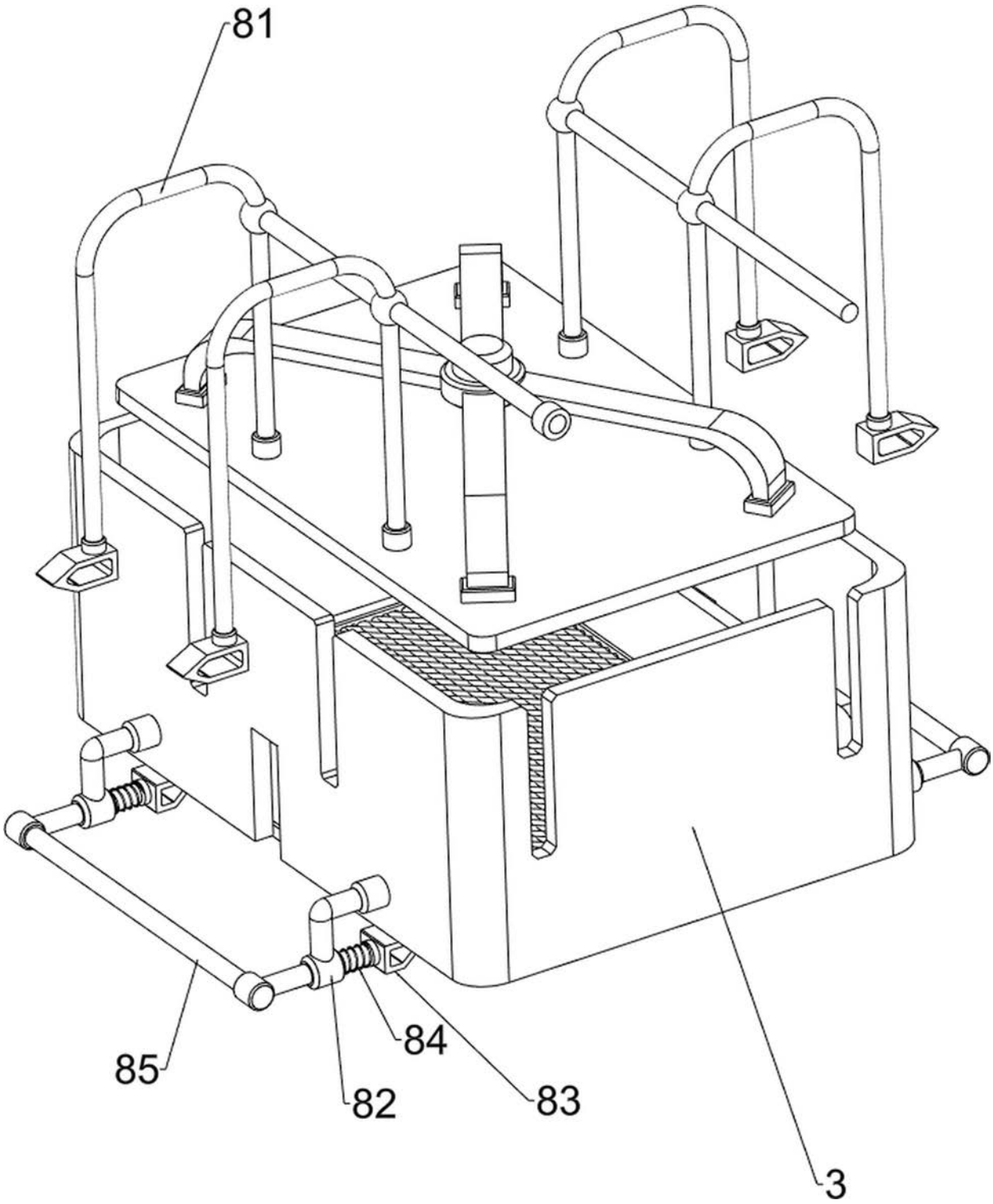

图6

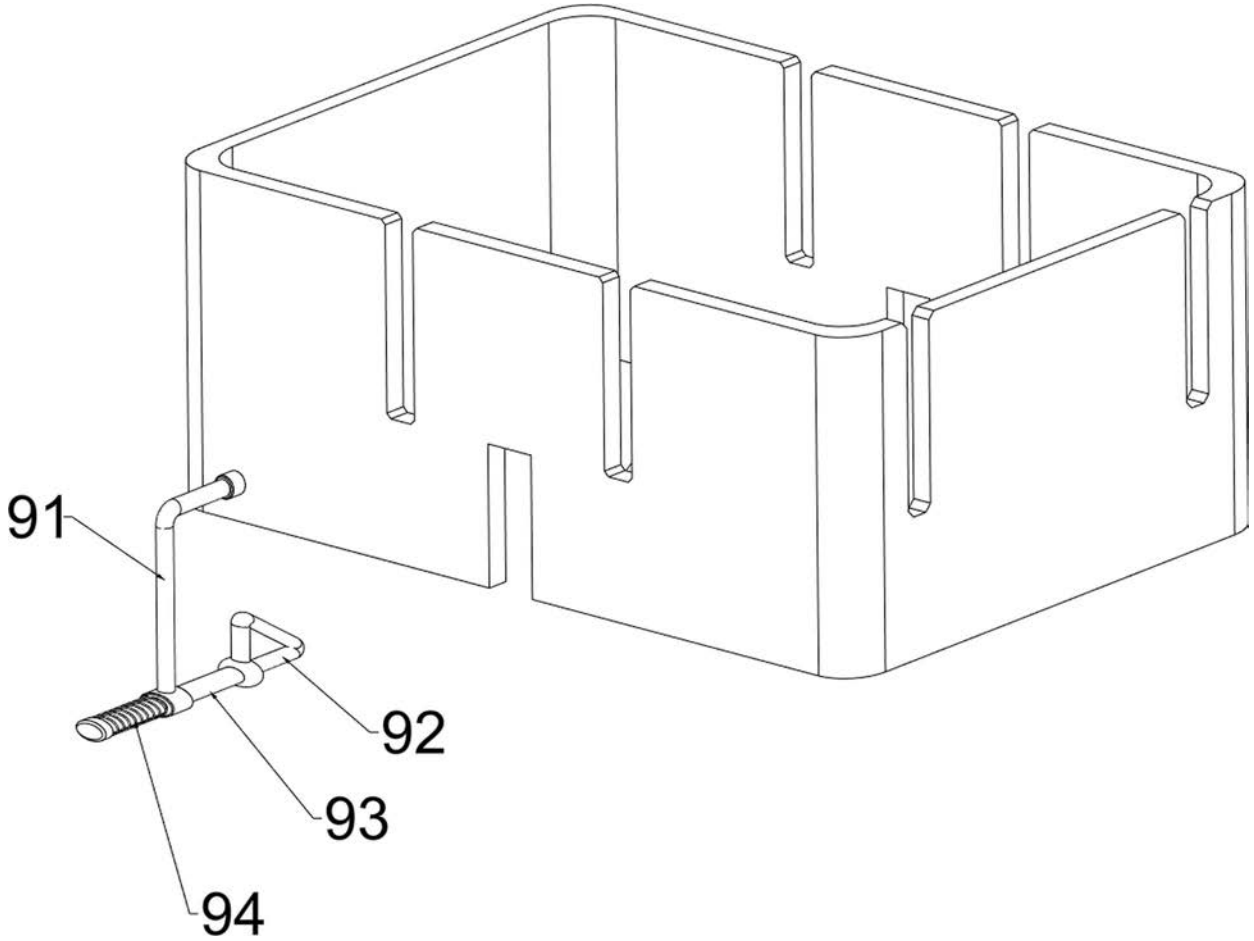

图7

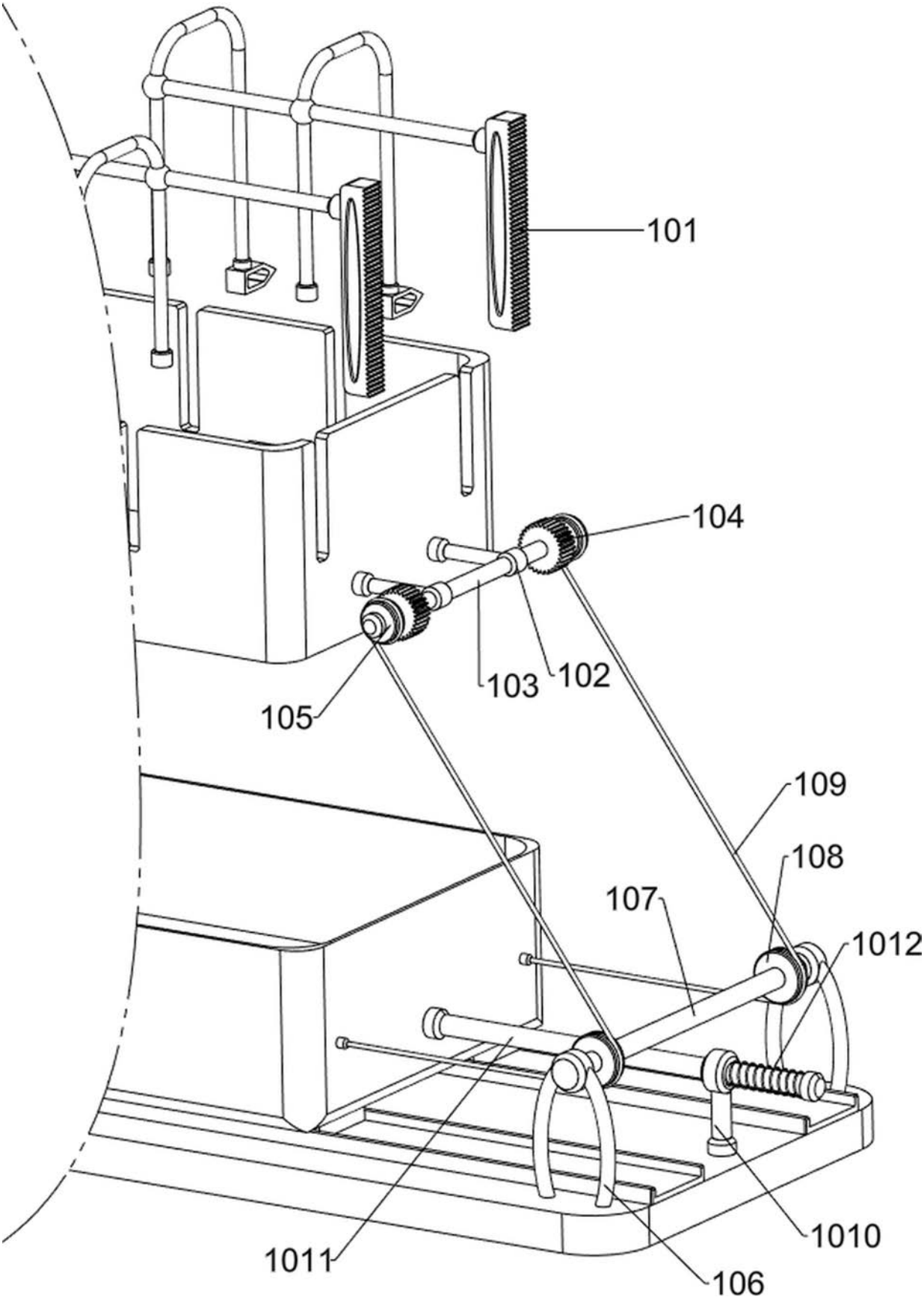

图8