(19)中华人民共和国国家知识产权局

(12)发明专利

(10)授权公告号 CN 104827418 B
(45)授权公告日 2016.11.30

(21)申请号 201510194043.2
(22)申请日 2015.04.22
(65)同一申请的已公布的文献号
申请公布号 CN 104827418 A
(43)申请公布日 2015.08.12
(73)专利权人 顾玉奎
地址 266000 山东省青岛市李沧区九水东路320号
(72)发明人 李全元
(74)专利代理机构 深圳市神州联合知识产权代理事务所(普通合伙) 44324
代理人 邓扬
(51)Int.Cl.
B25B 9/02(2006.01)

审查员 胡智

权利要求书1页 说明书3页 附图3页

(54)发明名称

一种具有防滑套的夹持部拆卸式镊子

(57)摘要

本发明公开了一种具有防滑套的夹持部拆卸式镊子，包括本体，所述本体包括连接部和镊臂，所述镊臂上套有防滑套，防滑套的顶面具有螺孔，调节螺栓螺接在螺孔中，调节螺栓的顶端伸入防滑套中并压靠在镊臂的上平面上；镊臂的前端外壁上具有固定部，固定部的中部具有插孔，插孔的上部侧壁和下部侧壁上具有阶梯通孔，弹性块插套在大直径段中，固定杆插套并卡置在小直径段中，固定杆压靠在弹性块上，弹性块的另一端固定有钢球，夹持部的后端外壁具有连接块，连接块上固定有的插杆插套在插孔中。它的夹持部可以进行更换，这样就无需整个更换，其降低成本，不会产生浪费，环保，而且其具有可调节位置的防滑套，可以满足不同的使用者的防滑需要。

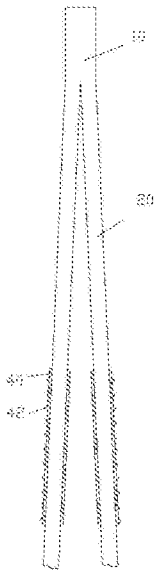

CN 104827418 B

1.一种具有防滑套的夹持部拆卸式镊子，包括本体，所述本体包括连接部(10)和镊臂(20)，其特征在于：所述镊臂(20)上套有防滑套(40)，防滑套(40)的顶面具有螺孔(41)，调节螺栓(50)螺接在螺孔(41)中，调节螺栓(50)的顶端伸入防滑套(40)中并压靠在镊臂(20)的上平面上；镊臂(20)的前端外壁上具有固定部(21)，固定部(21)的中部具有插孔(22)，插孔(22)的上部侧壁和下部侧壁上具有阶梯通孔(23)，阶梯通孔(23)的小直径段(231)的外端伸出固定部(21)的侧壁，阶梯通孔(23)的大直径段(232)与插孔(22)的侧壁相通，弹性块(24)插套在大直径段(232)中，固定杆(25)插套并卡置在小直径段(232)中，固定杆(25)压靠在弹性块(24)上，弹性块(24)的另一端固定有钢球(26)，钢球(26)的顶部伸入插孔(22)中，夹持部(30)的后端外壁具有连接块(31)，连接块(31)上固定有插杆(32)，插杆(32)插套在插孔(22)中，插杆(32)的外壁上具有的凹孔(33)中嵌套有钢球(26)。

2.根据权利要求1所述的一种具有防滑套的夹持部拆卸式镊子，其特征在于：所述夹持部(30)的前端具有向前延伸的第一夹持部(34)，第一夹持部(34)的顶端具有折弯夹持部(35)。

3.根据权利要求2所述的一种具有防滑套的夹持部拆卸式镊子，其特征在于：所述连接块(31)上具有连接阶梯通孔(311)，插杆(32)的顶部具有螺接部(321)，螺接部(321)的顶端具有螺栓头(322)，螺栓头(322)在连接阶梯通孔(311)的大直径通孔段处，螺接部(321)螺接在连接阶梯通孔(311)的小直径通孔段处的内螺纹中。

4.根据权利要求3所述的一种具有防滑套的夹持部拆卸式镊子，其特征在于：所述固定杆(25)压靠在弹性块(24)处的端面中部具有插接部(251)，插接部(251)嵌套在弹性块(24)对应端面上具有的主插接孔(241)中。

5.根据权利要求4所述的一种具有防滑套的夹持部拆卸式镊子，其特征在于：所述弹性块(24)的另一端具有球面凹槽(242)，钢球(26)嵌套在球面凹槽(242)中粘结固定在球面凹槽(242)的底面上。

6.根据权利要求5所述的一种具有防滑套的夹持部拆卸式镊子，其特征在于：所述防滑套(40)的外壁面上具有多个防滑凸起(42)。

7.根据权利要求6所述的一种具有防滑套的夹持部拆卸式镊子，其特征在于：所述防滑套(40)的上部侧壁与镊臂(20)的上平面之间具有间距(43)，弹性压块(1)插套在防滑套(40)中并处于间距(43)中，弹性压块(1)的上平面上具有压靠部(11)，压靠部(11)的顶面中部具有凸起部(12)，凸起部(12)插套在调节螺栓(50)的底端面的中部具有的定位凹孔(51)中，凸起部(12)压靠在定位凹孔(51)的顶面，调节螺栓(50)的底端面压靠在压靠部(11)上，弹性压块(1)压靠在镊臂(20)的上平面上。

一种具有防滑套的夹持部拆卸式镊子

技术领域：

[0001] 本发明涉及五金制品技术领域，更具体的说涉及一种具有防滑套的夹持部拆卸式镊子。

背景技术：

[0002] 镊子是一种常用的五金制品，特别在宝石、电子等细小或精密件的加工中是使用者必不可少的工具；目前市面上的镊子一般是一体式结构，其由连接部和两个镊臂组成，而镊臂的顶端具有连接夹持部，通过连接夹持部进行夹持，其连接夹持部是最容易变形的结构，镊子使用时间久后其连接夹持部损坏就需要整个更换，其产生大量的浪费，增加了成本。

[0003] 而且现有的镊子其一般是镊臂上直接成型防滑纹，其位置无法移动，对于不同的手，其握持方式不同，有时候这个防滑纹并不在使用手的手握持的部位，其并没有效果，这样就影响了使用者的使用效果。

发明内容：

[0004] 本发明的目的是克服现有技术的不足，提供一种具有防滑套的夹持部拆卸式镊子，它的夹持部可以进行更换，这样就无需整个更换，其降低成本，不会产生浪费，环保，而且其具有可调节位置的防滑套，可以满足不同的使用者的防滑需要。

[0005] 本发明解决所述技术问题的方案是：

[0006] 一种具有防滑套的夹持部拆卸式镊子，包括本体，所述本体包括连接部和镊臂，所述镊臂上套有防滑套，防滑套的顶面具有螺孔，调节螺栓螺接在螺孔中，调节螺栓的顶端伸入防滑套中并压靠在镊臂的上平面上；镊臂的前端外壁上具有固定部，固定部的中部具有插孔，插孔的上部侧壁和下部侧壁上具有阶梯通孔，阶梯通孔的小直径段的外端伸出固定部的侧壁，阶梯通孔的大直径段与插孔的侧壁相通，弹性块插套在大直径段中，固定杆插套并卡置在小直径段中，固定杆压靠在弹性块上，弹性块的另一端固定有钢球，钢球的顶部伸入插孔中，夹持部的后端外壁具有连接块，连接块上固定有插杆，插杆插套在插孔中，插杆的外壁上具有的凹孔中嵌套有钢球。

[0007] 作为上述技术方案的优选，所述夹持部的前端具有向前延伸的第一夹持部，第一夹持部的顶端具有折弯夹持部。

[0008] 作为上述技术方案的优选，所述连接块上具有连接阶梯通孔，插杆的顶部具有螺接部，螺接部的顶端具有螺栓头，螺栓头在连接阶梯通孔的大直径通孔段处，螺接部螺接在连接阶梯通孔的小直径通孔段处的内螺纹中。

[0009] 作为上述技术方案的优选，所述固定杆压靠在弹性块处的端面中部具有插接部，插接部嵌套在弹性块对应端面上具有的主插接孔中。

[0010] 作为上述技术方案的优选，所述弹性块的另一端具有球面凹槽，钢球嵌套在球面凹槽中粘结固定在球面凹槽的底面上。

[0011] 作为上述技术方案的优选，所述防滑套的外壁面上具有多个防滑凸起。

[0012] 作为上述技术方案的优选，所述防滑套的上部侧壁与镊臂的上平面之间具有间距，弹性压块插套在防滑套中并处于间距中，弹性压块的上平面上具有压靠部，压靠部的顶面中部具有凸起部，凸起部插套在调节螺栓的底端面的中部具有的定位凹孔中，凸起部压靠在定位凹孔的顶面，调节螺栓的底端面压靠在压靠部上，弹性压块压靠在镊臂的上平面上。

[0013] 本发明的有益效果在于：与现有技术相比，它的夹持部可以进行更换，这样就无需整个更换，其降低成本，不会产生浪费，环保，而且其具有可调节位置的防滑套，可以满足不同的使用者的防滑需要。

附图说明：

[0014] 以下附图仅旨在于对本发明做示意性说明和解释，并不限定本发明的范围。其中：

[0015] 图1是本发明没有安装防滑套的结构示意图；

[0016] 图2是本发明的局部结构示意图；

[0017] 图3是本发明具有防滑套的局部结构示意图；

[0018] 图4是本发明的防滑套与镊臂之间的局部结构示意图。

具体实施方式：

[0019] 实施例，见如图1至4所示，一种具有防滑套的夹持部拆卸式镊子，包括本体，所述本体包括连接部10和镊臂20，所述镊臂20上套有防滑套40，防滑套40的顶面具有螺孔41，调节螺栓50螺接在螺孔41中，调节螺栓50的顶端伸入防滑套40中并压靠在镊臂20的上平面上；镊臂20的前端外壁上具有固定部21，固定部21的中部具有插孔22，插孔22的上部侧壁和下部侧壁上具有阶梯通孔23，阶梯通孔23的小直径段231的外端伸出固定部21的侧壁，阶梯通孔23的大直径段232与插孔22的侧壁相通，弹性块24插套在大直径段232中，固定杆25插套并卡置在小直径段232中，固定杆25压靠在弹性块24上，弹性块24的另一端固定有钢球26，钢球26的顶部伸入插孔22中，夹持部30的后端外壁具有连接块31，连接块31上固定有插杆32，插杆32插套在插孔22中，插杆32的外壁上具有的凹孔33中嵌套有钢球26。

[0020] 进一步的说，所述夹持部30的前端具有向前延伸的第一夹持部34，第一夹持部34的顶端具有折弯夹持部35。

[0021] 进一步的说，所述连接块31上具有连接阶梯通孔311，插杆32的顶部具有螺接部321，螺接部321的顶端具有螺栓头322，螺栓头322在连接阶梯通孔311的大直径通孔段处，螺接部321螺接在连接阶梯通孔311的小直径通孔段处的内螺纹中。

[0022] 进一步的说，所述固定杆25压靠在弹性块24处的端面中部具有插接部251，插接部251嵌套在弹性块24对应端面上具有的主插接孔241中。

[0023] 进一步的说，所述弹性块24的另一端具有球面凹槽242，钢球26嵌套在球面凹槽242中粘结固定在球面凹槽242的底面上。

[0024] 进一步的说，所述防滑套40的外壁面上具有多个防滑凸起42。

[0025] 进一步的说，所述防滑套40的上部侧壁与镊臂20的上平面之间具有间距43，弹性压块1插套在防滑套40中并处于间距43中，弹性压块1的上平面上具有压靠部11，压靠部11

的顶面中部具有凸起部12，凸起部12插套在调节螺栓50的底端面的中部具有的定位凹孔51中，凸起部12压靠在定位凹孔51的顶面，调节螺栓50的底端面压靠在压靠部11上，弹性压块1压靠在镊臂20的上平面上。

[0026] 工作原理：通过将插杆32伸入插孔22中，这样，通过弹性块24的作用，将钢球26嵌套在凹孔33中，实现固定。

[0027] 而需要更换时，可以通过用力拉拔夹持部30即可进行更换，而通过转动螺接头322可以更换插杆32。

[0028] 而防滑套40的调节方式可以是通过拧松调节螺栓50，即可移动，而当位置定位好后，拧紧调节螺栓50即可，其调节方便，而且采用弹性压块1压靠在镊臂20上，其固定牢固，不会滑动。

[0029] 最后，以上实施方式仅用于说明本发明，而并非对本发明的限制，有关技术领域的普通技术人员，在不脱离本发明的精神和范围的情况下，还可以做出各种变化和变型，因此所有等同的技术方案也属于本发明的范畴，本发明的专利保护范围应由权利要求限定。

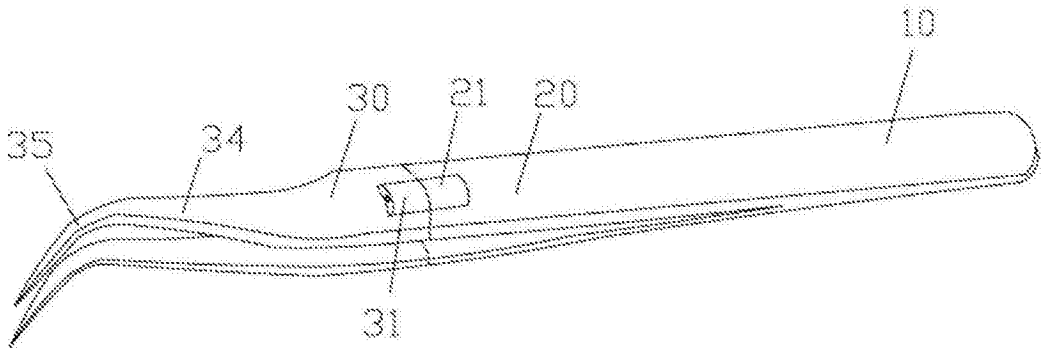
10
30
21
20
35
34
31

图1

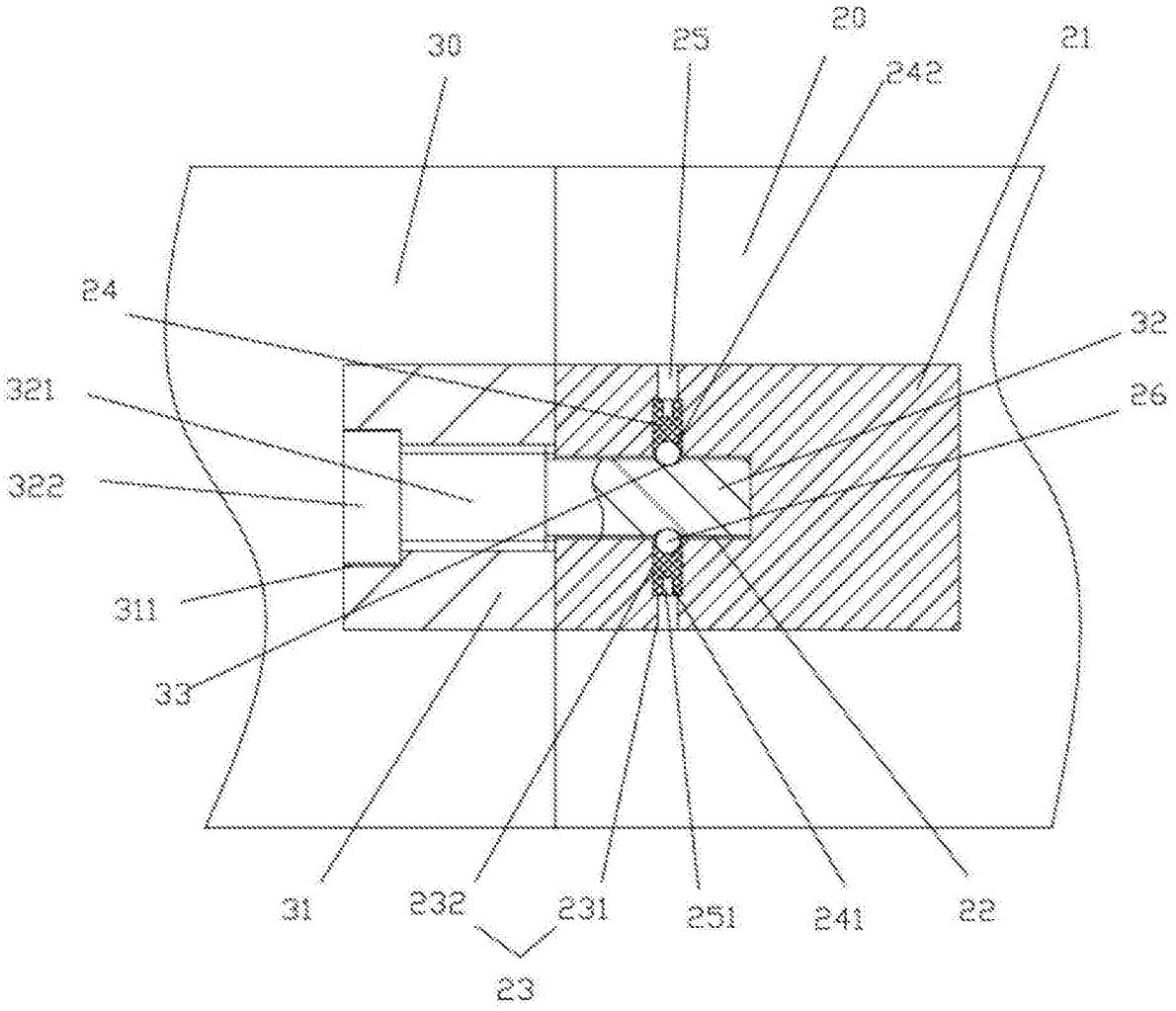
30
25
20
242
21
24
32
321
26
322
311
33
31
232
231
251
241
22
23

图2

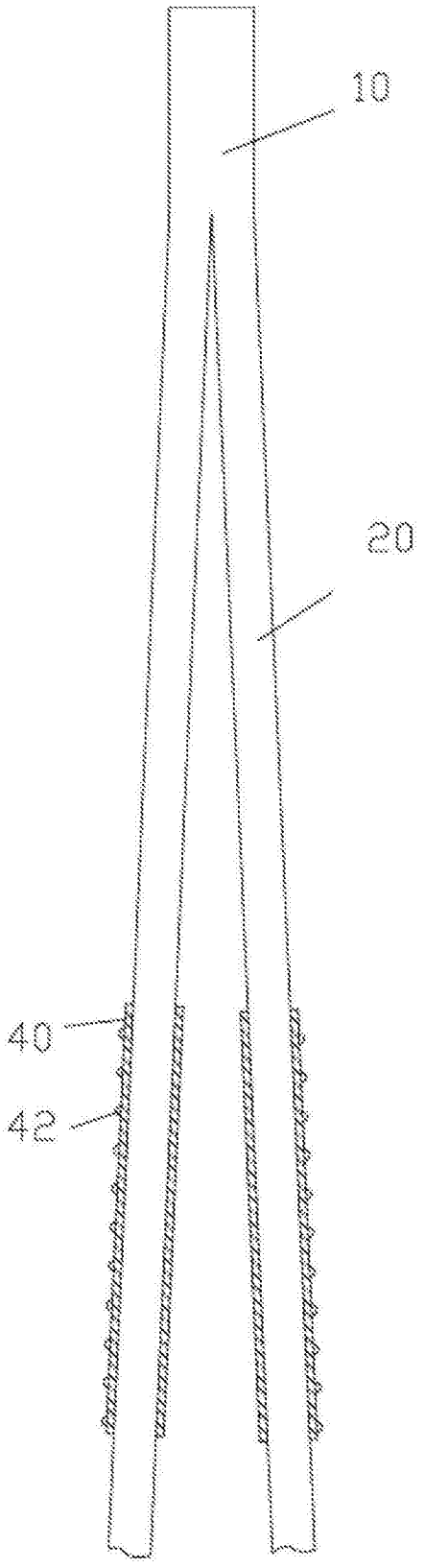

图3

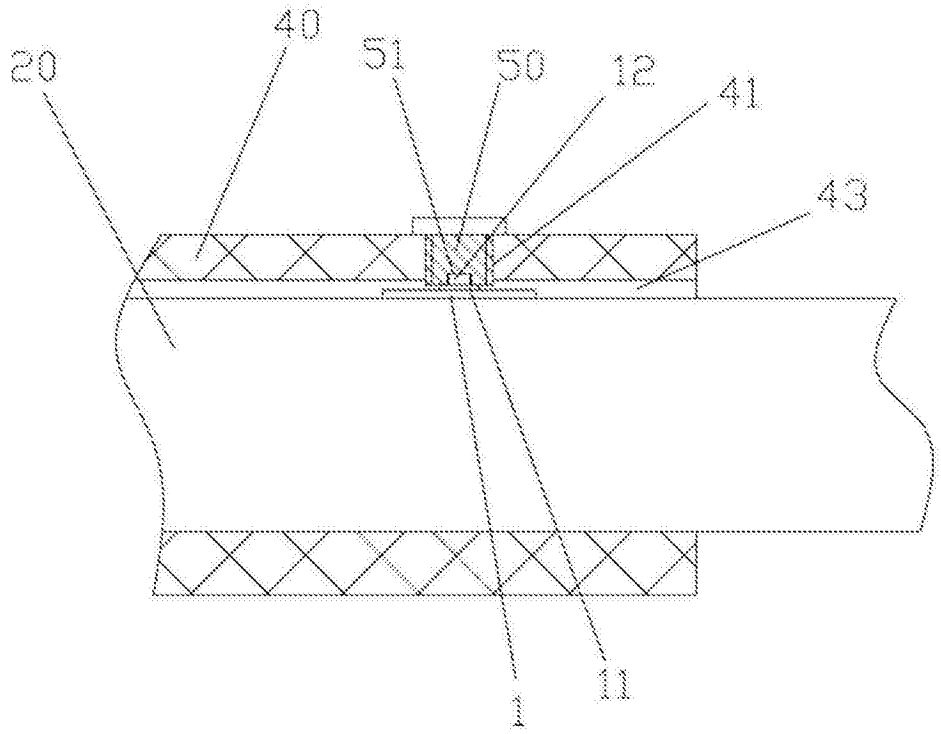

图4