(19)中华人民共和国国家知识产权局

(12)实用新型专利

(10)授权公告号 CN 201911801 U
(45)授权公告日 2011.08.03

(21)申请号 201020624299.5

(22)申请日 2010.11.25

(73)专利权人 龚素华
地址 610000 四川省成都市锦江区东光街1号1栋4单元9号

(72)发明人 龚素华

(51)Int.Cl.
A47G 21/10(2006.01)

权利要求书 1 页 说明书 1 页 附图 1 页

(54)实用新型名称

方便筷

(57)摘要

本实用新型提供一种方便筷，其包括筷子主体，主体中段分别形成有弯折部。相比于现有技术，本实用新型的方便筷结构新颖、功能实用，能有效地帮助初学者快速掌握筷子的使用。

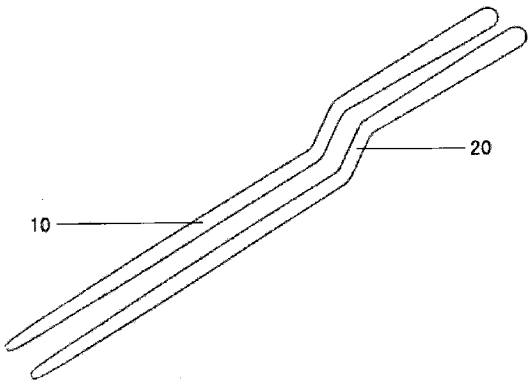

CN 201911801 U

1. 一种方便筷，包括筷子主体，其特征在于，所述筷子主体中段分别形成有弯折部。

方便筷

【技术领域】

[0001] 本实用新型涉及餐具领域，更具体地说，涉及一种方便筷。

【背景技术】

[0002] 许多人（特别是，幼儿或外国人）初次使用筷子会觉得很别扭，不容易掌握。其原因是筷子是直的，且手握方式特别，需要长期使用才能熟练、习惯。

【实用新型内容】

[0003] 针对现有技术存在的问题，本实用新型的的目的是提供一种方便筷，其通过特殊、合理的筷体设计，使得筷子更易于握持，从而方便其使用。

[0004] 具体地说，为了解决上述技术问题，本实用新型采用以下的技术方案：一种方便筷，其包括筷子主体，主体中段分别形成有弯折部。

[0005] 这样，通过弯折的中段构造，使用者握筷时，弯折的上段与握筷手部虎口处配合搭接，弯折的下端更利于食指与拇指的夹握。由于筷子中段有弯折部，筷子主体牢固地挂接在手指上，不会掉落，使得筷子主体与手指结合时不会滑动，并且结合更加稳固。与传统筷子相比较，初学者在使用本实用新型的方便筷时，可以更容易掌握。

[0006] 相比于现有技术，本实用新型的方便筷结构新颖、功能实用，能有效地帮助初学者快速掌握筷子的使用。

【附图说明】

[0007] 图 1 是本实用新型的方便筷的示意图。

[0008] 图中，10 筷子主体；20 弯折部。

【具体实施方式】

[0009] 下面将结合附图对本实用新型的实施例作进一步描述。

[0010] 如图 1 所示，一种方便筷，其包括筷子主体，所述筷子主体中段分别形成有弯折部。

[0011] 这样，使用者握筷时，弯折的上段与握筷手部虎口处配合搭接，弯折的下端更利于食指与拇指的夹握。

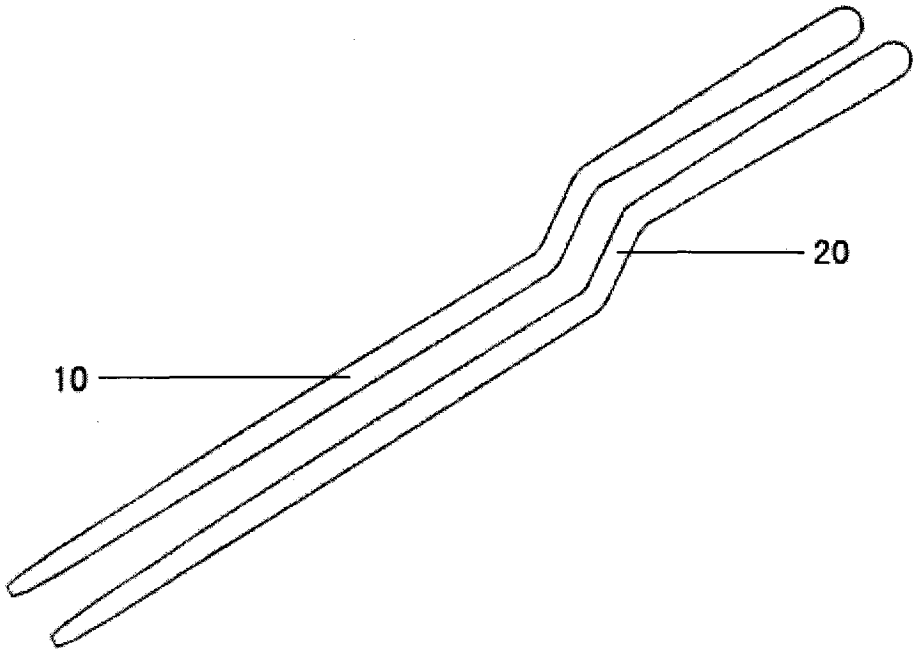

图 1