(19)中华人民共和国国家知识产权局

(12)实用新型专利

(10)授权公告号 CN 203294497 U
(45)授权公告日 2013.11.20

(21)申请号 201320262375.6

(22)申请日 2013.05.13

(73)专利权人 浙江雅杰尔包装有限公司
地址 312000 浙江省绍兴市袍江工业区汤公路 11 号

(72)发明人 张兴华 徐峰 华志军

(74)专利代理机构 北京联瑞联丰知识产权代理事务所（普通合伙）11411
代理人 曾少丽

(51)Int.Cl.
B65D 25/54(2006.01)
B65D 25/22(2006.01)

权利要求书1页 说明书2页 附图2页

(54)实用新型名称

一种带观察孔的包装盒

(57)摘要

本实用新型涉及一种带观察孔的包装盒，属于包装领域。本实用新型解决了现有技术中包装盒不能很好的展示包装盒内物品的问题。本实用新型为一种带观察孔的包装盒，包括通过折叠成为包装盒的包装皮，其特征在于：所述的包装皮上对应包装盒的正面方向上设置观察孔，观察孔为两段式且两者之间设置支撑件，两段式观察孔的上端观察孔延伸至包装盒顶面。本实用新型具有结构强度高、方便运输、观察面更广以及便于展示的优点。

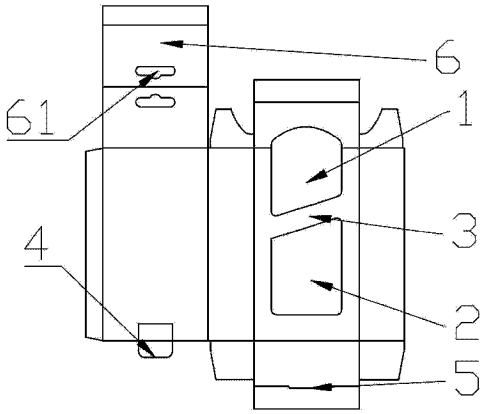

CN 203294497 U

1. 一种带观察孔的包装盒，包括通过折叠成为包装盒的包装皮，其特征在于：所述的包装皮上对应包装盒的正面方向上设置观察孔，观察孔为两段式且两者之间设置支撑件，两段式观察孔的上端观察孔延伸至包装盒顶面。

2. 根据权利要求 1 所述的一种带观察孔的包装盒，其特征在于：所述的包装皮上设置与顶面连接的悬挂件，悬挂件上设置悬挂孔。

3. 根据权利要求 2 所述的一种带观察孔的包装盒，其特征在于：所述的悬挂件为折叠双层的悬挂面，其中一面端部设置卡扣件置于另一面底部。

4. 根据权利要求 1 所述的一种带观察孔的包装盒，其特征在于：所述的包装皮底面与侧面之间卡扣配合。

一种带观察孔的包装盒

技术领域

[0001] 本实用新型涉及包装领域，特指一种带观察孔的包装盒。

背景技术

[0002] 现有的包装盒一般都是通过包装皮进行组装起来的，但是特殊情况下，包装盒上设置观察面，可以直接观察到内部的产品信息，便于消费者直接判断商品，观察面的设计一般为在侧面上直接掏空成孔，孔的边缘与透明材料固定连接在一起。在运输的过程中此类的包装很容易因为透明材料与观察孔的连接不稳定以及透明材料本身的强度不足导致整体包装的破损或者变形。

发明内容

[0003] 针对背景技术中存在的不足，本实用新型的目的在于提供一种结构强度高、方便运输、观察面更广以及便于展示带观察孔的包装盒。

[0004] 为实现上述目的，本实用新型提供了如下技术方案：一种带观察孔的包装盒，包括通过折叠成为包装盒的包装皮，其特征在于：所述的包装皮上对应包装盒的正面方向上设置观察孔，观察孔为两段式且两者之间设置支撑件，两段式观察孔的上端观察孔延伸至包装盒顶面。

[0005] 本实用新型还进一步设置为：所述的包装皮上设置与顶面连接的悬挂件，悬挂件上设置悬挂孔。

[0006] 本实用新型还进一步设置为：所述的悬挂件为折叠双层的悬挂面，其中一面端部设置卡扣件置于另一面底部。

[0007] 本实用新型还进一步设置为：所述的包装皮底面与侧面之间卡扣配合。

[0008] 本实用新型相比现有技术的有益效果是：

[0009] 1. 本实用新型的观察孔为两段式且两者之间设置支撑件，增加了包装盒的整体强度，且上端观察孔延伸至包装盒顶部，增加了观察孔的可观范围，观察者可以多角度的观察到包装盒的物品，如可以低角度的观察到包装盒内物品的顶部，增加了包装盒放置的位置的灵活度；

[0010] 2. 本实用新型的包装皮上设置与顶面连接的悬挂件，悬挂件上设置悬挂孔，通过挂孔可以将包装盒挂置于展柜的任何位置。且悬挂件为双层悬挂面设计，加强了悬挂件的整体强度；

[0011] 3. 包装皮底面与侧面之间卡扣配合。防止因为悬挂放置包装盒以后，物品从包装盒底部漏出。

附图说明

[0012] 图 1 为本实用新型的包装皮结构示意图；

[0013] 图 2 为本实用新型包装皮组装成包装盒的示意图。

[0014] 图中标号含义：1- 上端观察孔；2- 下端观察孔； 3- 支撑件；4- 卡扣件；5- 卡扣孔；6- 悬挂面；61- 悬挂孔。

具体实施方式

[0015] 下面结合附图和实施例，对本实用新型的具体实施方式作进一步详细描述。以下实施例用于说明本实用新型，但不用来限制本实用新型的范围。

[0016] 如图 1- 图 2 所示，一种带观察孔的包装盒，包括通过折叠成为包装盒的包装皮，包装皮上对应包装盒的正面方向上设置观察孔，观察孔为两段式，分别为上端观察孔 1 和下端观察孔 2 且两者之间设置支撑件 3，支撑件为双层设计，增加了整体强度，上端观察孔 1 延伸至包装盒顶面。

[0017] 包装皮上设置与顶面连接的悬挂件 6，悬挂件上设置悬挂孔 61。悬挂件 6 为折叠双层的悬挂面，其中一面端部设置卡扣件置于另一面底部。

[0018] 包装皮底面上设置卡扣孔 5，侧面底部设置卡扣件 4，且两者卡扣配合。

[0019] 本实用新型的工作原理：包装盒设置两段式的观察孔且两者之间设置支撑件 3，增加了包装盒的整体强度，且上端观察孔 1 延伸至包装盒顶部，增加了观察孔的可观范围，观察者可以多角度的观察到包装盒的物品，比如可以低角度的观察到包装盒内物品的顶部，增加了包装盒放置的位置的灵活度，同时展台的灯光直接从顶部观察孔打下来，可以增加包装盒内产品的美观度。

[0020] 包装皮上设置与顶面连接的悬挂面 6，悬挂面 6 上设置悬挂孔 61，通过悬挂孔 61 可以将包装盒挂置于展柜的任何位置。且悬挂面 6 为双层悬挂面设计，加强了悬挂件的整体强度。

[0021] 包装皮底面与侧面之间卡扣配合，底面采用双层包装皮设计，防止因为悬挂放置包装盒以后，物品从包装盒底部漏出。

[0022] 以上所述仅是本实用新型的优选实施方式，应当指出，对于本技术领域的普通技术人员来说，在不脱离本实用新型技术原理的前提下，还可以做出若干改进和变型，上述假设的这些改进和变型也应视为本实用新型的保护范围。

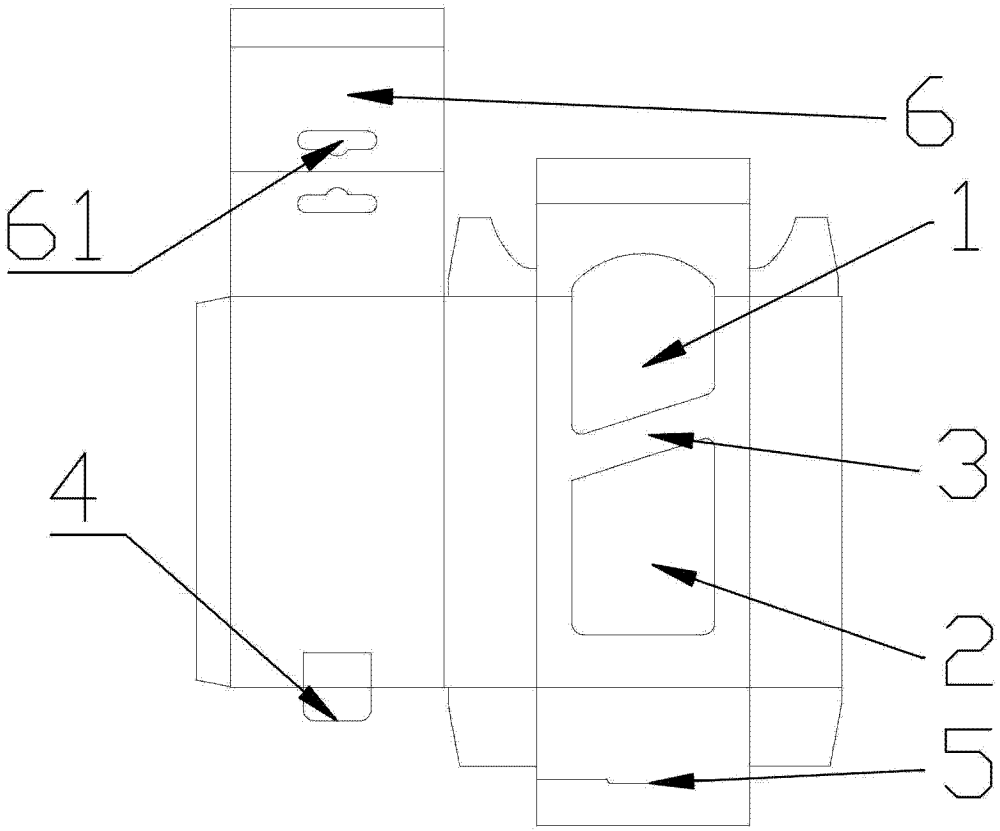

图 1

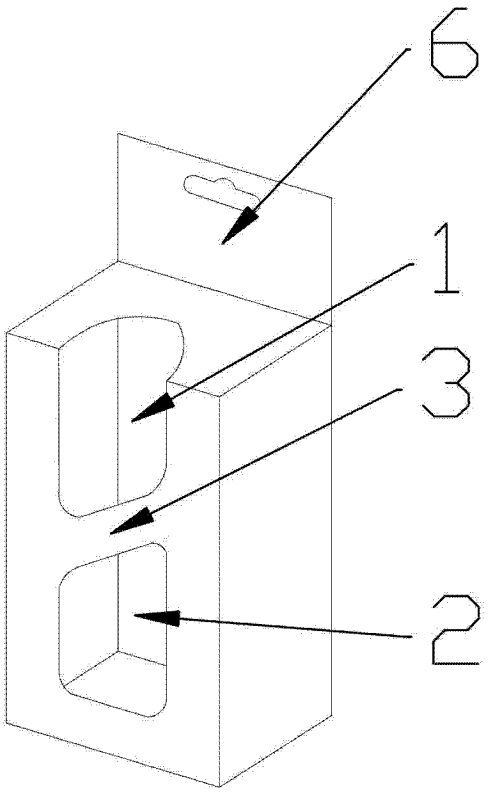

图 2