(19)中华人民共和国国家知识产权局

(12)实用新型专利

(10)授权公告号 CN 203424446 U
(45)授权公告日 2014.02.12

(21)申请号 201320437812.3

(22)申请日 2013.07.23

(73)专利权人 平湖市思源箱包有限公司
地址 314200 浙江省嘉兴市平湖市平湖经济开发区曙塘路118号

(72)发明人 顾坚明 潘云慧

(51)Int.Cl.
A45C 3/02(2006.01)

权利要求书1页 说明书2页 附图3页

(54)实用新型名称

一种有包面布的公文包

(57)摘要

本实用新型公开了一种有包面布的公文包，包的前面之上部横向开前暗袋的袋口；前拉链的上边装拉链遮盖布；前暗袋的袋口之下方横向装有上装饰布条；上装饰布条的左部装左保护皮、右部装右保护皮；包的前面之中部装包面布；包的前面之下部横向装有下装饰布；包的左面、上面、右面之中间开包腔袋口，包腔袋口上装包腔拉链；包的后面装有后附袋；后附袋的正前面之上部横向开后暗袋的袋口；后暗袋的袋口之下方横向设后加固皮；包的左面中部装左扣环；包的右面中部装右扣环；左扣环与右扣环之间连接背带；背带中部装背带垫；前提把的左、右两端相应地装在包的前面之上边的左、右两处；后提把的左、右两端相应地装在后附袋的正前面之上边的左、右两处。

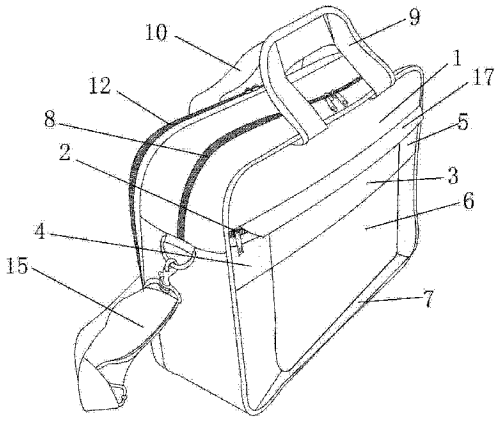

CN 203424446 U

1. 一种有包面布的公文包，包括包和提把，其特征在于包的前面 (1) 之上部横向开有前暗袋的袋口 (2)，前暗袋的袋口 (2) 上安装有前拉链；在前拉链的上边安装有拉链遮盖布 (17)，拉链遮盖布 (17) 遮盖住前暗袋的袋口 (2) 及前拉链；在包的前面 (1) 之中上部、并于前暗袋的袋口 (2) 之下方横向安装有上装饰布条 (3)；在上装饰布条 (3) 的左部安装有左保护皮 (4)；在上装饰布条 (3) 的右部安装有右保护皮 (5)；在包的前面 (1) 之中部安装有包面布 (6)，包面布 (6) 的上边与上装饰布条 (3) 的下边连接，包面布 (6) 的左下边角和右下边角分别都呈圆弧状；在包的前面 (1) 之下部横向安装有下装饰布 (7)，下装饰布 (7) 的上边与包面布 (6) 的下边连接；包具有前面 (1)、左面、上面、右面、下面和后面；在包的左面、上面、右面之中间开有包腔袋口，包腔袋口的左端开至包的左面之中部，包腔袋口的右端开至包的右面之中部，包腔袋口上安装有包腔拉链 (8)，包腔拉链 (8) 为双头拉链；包的后面安装有后附袋 (11)，后附袋 (11) 的袋口开在其左、上、右三个面上，后附袋 (11) 的袋口上安装有后拉链 (12)，后拉链 (12) 为双头拉链；在后附袋 (11) 的正前面之上部横向开有后暗袋的袋口 (14)，后暗袋的袋口 (14) 上安装有后拉链，后拉链为单头拉链，与后暗袋的袋口 (14) 连接的后暗袋的袋囊藏在后附袋 (11) 的正前面之背部；在后附袋 (11) 的正前面之中上部、并于后暗袋的袋口 (14) 之下方横向设有后加固皮 (13)；包的左面之中部安装有左扣环；包的右面之中部安装有右扣环；左扣环与右扣环之间连接有背带 (15)；背带 (15) 的中部安装有背带垫 (16)；前提把 (9) 的左、右两端分别相应地安装在包的前面 (1) 之上边的左、右两处；后提把 (10) 的左、右两端分别相应地安装在后附袋 (11) 的正前面之上边的左、右两处；包的下面安装有固定皮 (18)。

一种有包面布的公文包

技术领域

[0001] 本实用新型属于一种办公用的公文包，具体来说是一种有包面布的公文包，可以装着东西提着公文包行走。

背景技术

[0002] 通常的公文包结构单调，设计不合理，款式单一、呆板，有的公文包上的附袋少、容量小，因而可装的东西不多；还有公文包的面料色彩单调不美观，结构简单，缺少时代气息；有的公文包功能少、不牢固、使用不方便；为增加公文包的实用性，促使公文包多款式、多结构、使用方便，形成丰富多彩的公文包产品，需要设计出公文包新式样。

发明内容

[0003] 本实用新型的目的是提供一种有包面布的公文包，它具有新款式、新结构；公文包的结构独特，有包面布，牢固结实，面料色彩美观，增加了公文包的实用性，使用方便，时尚美观；克服了已有技术中公文包结构单调，款式单一、呆板，附袋少、容量小，功能少、不牢固、使用不方便；色彩单调不美观，缺少时代气息，用料、设计不讲究的不足与缺陷。

[0004] 技术方案：一种有包面布的公文包，包括包和提把，其特征在于包的前面之上部横向开有前暗袋的袋口，前暗袋的袋口上安装有前拉链；在前拉链的上边安装有拉链遮盖布，拉链遮盖布遮盖住前暗袋的袋口及前拉链，只使前拉链的一小部分露出在外；在包的前面之中上部、并于前暗袋的袋口之下方横向安装有上装饰布条；在上装饰布条的左部安装有左保护皮；在上装饰布条的右部安装有右保护皮；在包的前面之中部安装有包面布，包面布的上边与上装饰布条的下边连接，包面布的左下边角和右下边角分别都呈圆弧状；在包的前面之下部横向安装有下装饰布，下装饰布的上边与包面布的下边连接；包具有前面、左面、上面、右面、下面和后面；在包的左面、上面、右面之中间开有包腔袋口，包腔袋口的左端开至包的左面之中部，包腔袋口的右端开至包的右面之中部，包腔袋口上安装有包腔拉链，包腔拉链为双头拉链；包腔拉链的拉开，可以向包腔内放入物品，包腔拉链的闭合，可以封闭住包腔袋口，保护包腔内的东西；包的后面安装有后附袋，后附袋的袋口开在其左、上、右三个面上，后附袋的袋口上安装有后拉链，后拉链为双头拉链；在后附袋的正前面之上部横向开有后暗袋的袋口，后暗袋的袋口上安装有后拉链，后拉链为单头拉链，与后暗袋的袋口连接的后暗袋的袋囊藏在后附袋的正前面之背部；在后附袋的正前面之中上部、并于后暗袋的袋口之下方横向设有后加固皮；包的左面之中部安装有左扣环；包的右面之中部安装有右扣环；左扣环与右扣环之间连接有背带；背带的中部安装有背带垫；前提把的左、右两端分别相应地安装在包的前面之上边的左、右两处；后提把的左、右两端分别相应地安装在后附袋的正前面之上边的左、右两处；包的下面安装有固定皮。

[0005] 本实用新型的优点是：一种有包面布的公文包，具有公文包的新结构、新功能与新款式、新式样，非常实用，使用方便，美观大方，有提把，能提着走路；公文包结构独特，有包面布，牢固结实；可以满足不同层次人群的需求，丰富了日常生活用品，给人们的日常生活

尤其是旅游、出差带来方便。

附图说明

[0006] 图 1 一种有包面布的公文包的结构示意图

[0007] 图 2 一种有包面布的公文包之正面的结构示意图

[0008] 图 3 一种有包面布的公文包之右侧面的结构示意图

[0009] 图 4 一种有包面布的公文包之背面的结构示意图

[0010] 图 5 一种有包面布的公文包之底部的结构示意图

具体实施方式

[0011] 下面结合附图详述本实用新型：

[0012] 一种有包面布的公文包，包括包和提把，其特征在于包的前面 1 之上部横向开有前暗袋的袋口 2，前暗袋的袋口 2 上安装有前拉链；在前拉链的上边安装有拉链遮盖布 17，拉链遮盖布 17 遮盖住前暗袋的袋口 2 及前拉链，只使前拉链的一小部分露出在外；在包的前面 1 之中上部、并于前暗袋的袋口 2 之下方横向安装有上装饰布条 3；在上装饰布条 3 的左部安装有左保护皮 4；在上装饰布条 3 的右部安装有右保护皮 5；在包的前面 1 之中部安装有包面布 6，包面布 6 的上边与上装饰布条 3 的下边连接，包面布 6 的左下边角和右下边角分别都呈圆弧状；在包的前面 1 之下部横向安装有下装饰布 7，下装饰布 7 的上边与包面布 6 的下边连接；包具有前面 1、左面、上面、右面、下面和后面；在包的左面、上面、右面之中间开有包腔袋口，包腔袋口的左端开至包的左面之中部，包腔袋口的右端开至包的右面之中部，包腔袋口上安装有包腔拉链 8，包腔拉链 8 为双头拉链；包腔拉链 8 的拉开，可以向包腔内放入物品，包腔拉链 8 的闭合，可以封闭住包腔袋口，保护包腔内的东西；包的后面安装有后附袋 11，后附袋 11 的袋口开在其左、上、右三个面上，后附袋 11 的袋口上安装有后拉链 12，后拉链 12 为双头拉链；在后附袋 11 的正前面之上部横向开有后暗袋的袋口 14，后暗袋的袋口 14 上安装有后拉链，后拉链为单头拉链，与后暗袋的袋口 14 连接的后暗袋的袋囊藏在后附袋 11 的正前面之背部；在后附袋 11 的正前面之中上部、并于后暗袋的袋口 14 之下方横向设有后加固皮 13；包的左面之中部安装有左扣环；包的右面之中部安装有右扣环；左扣环与右扣环之间连接有背带 15；背带 15 的中部安装有背带垫 16；前提把 9 的左、右两端分别相应地安装在包的前面 1 之上边的左、右两处；后提把 10 的左、右两端分别相应地安装在后附袋 11 的正前面之上边的左、右两处；包的下面安装有固定皮 18。

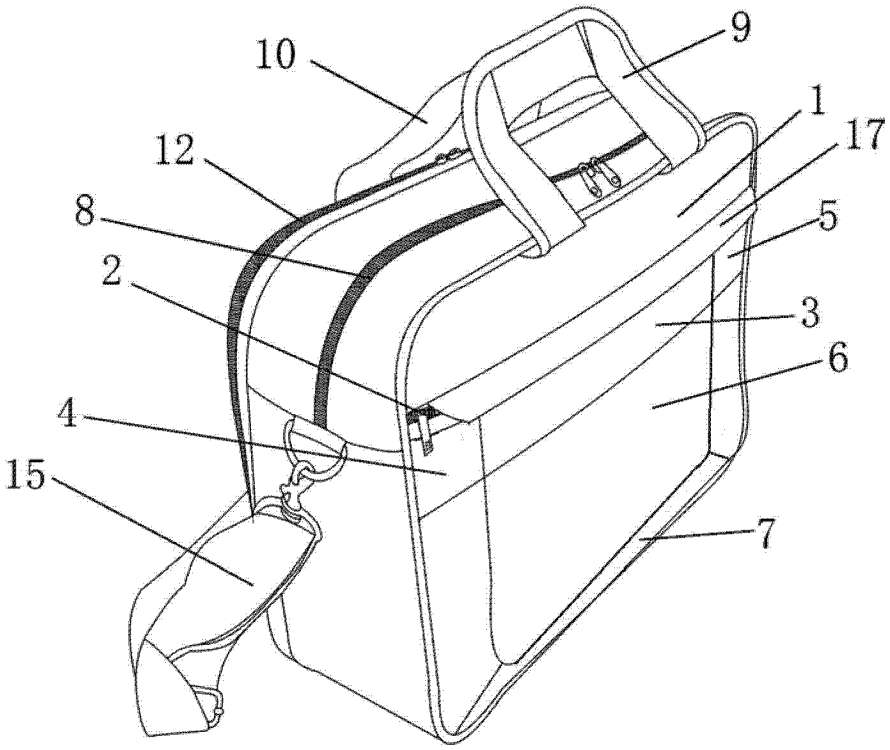

图 1

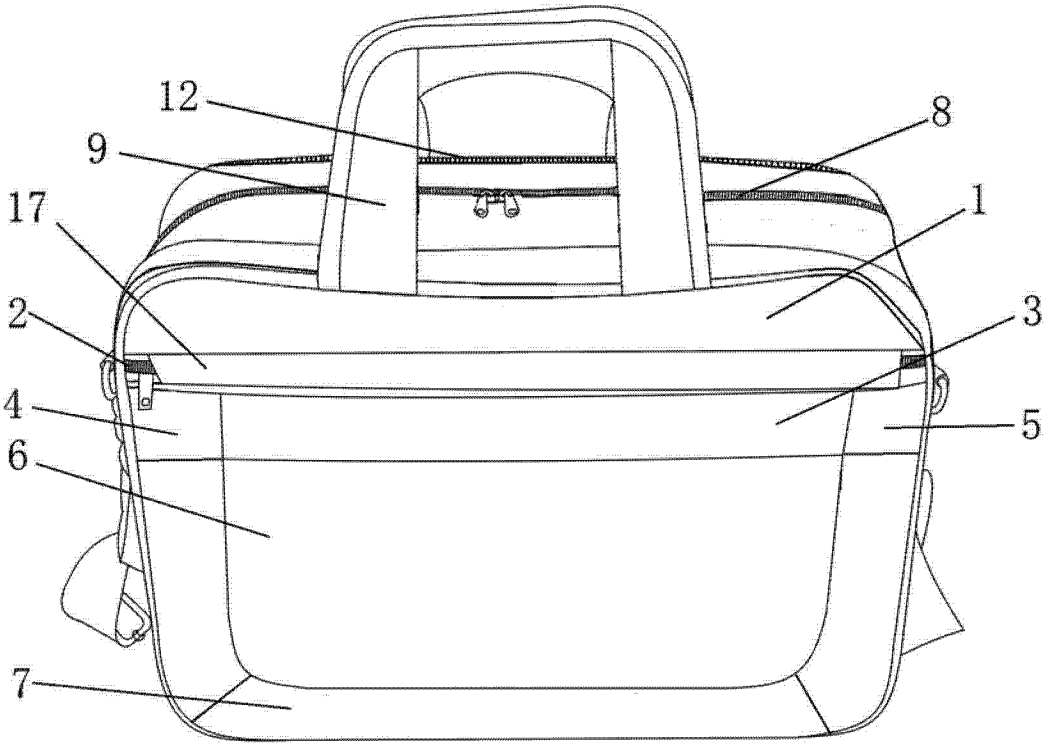

图 2

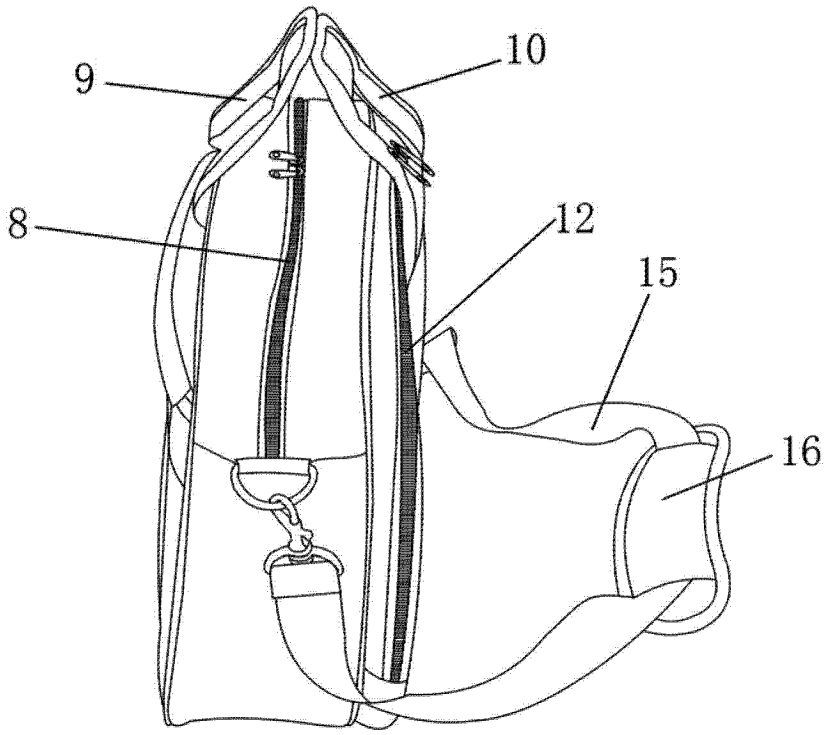

图 3

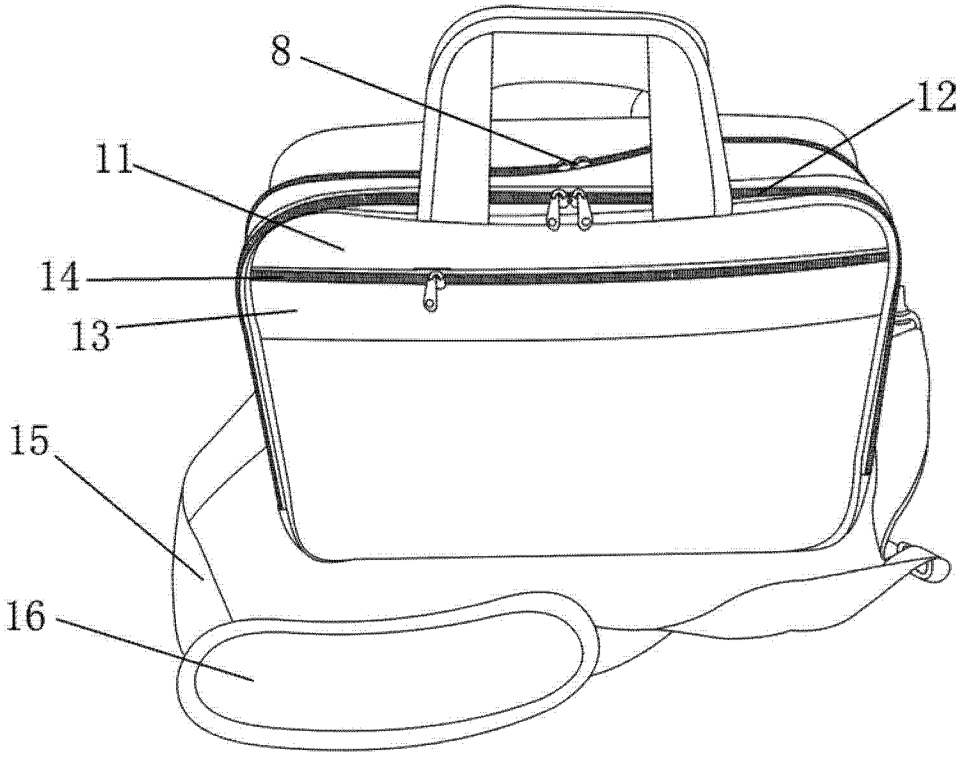

图 4

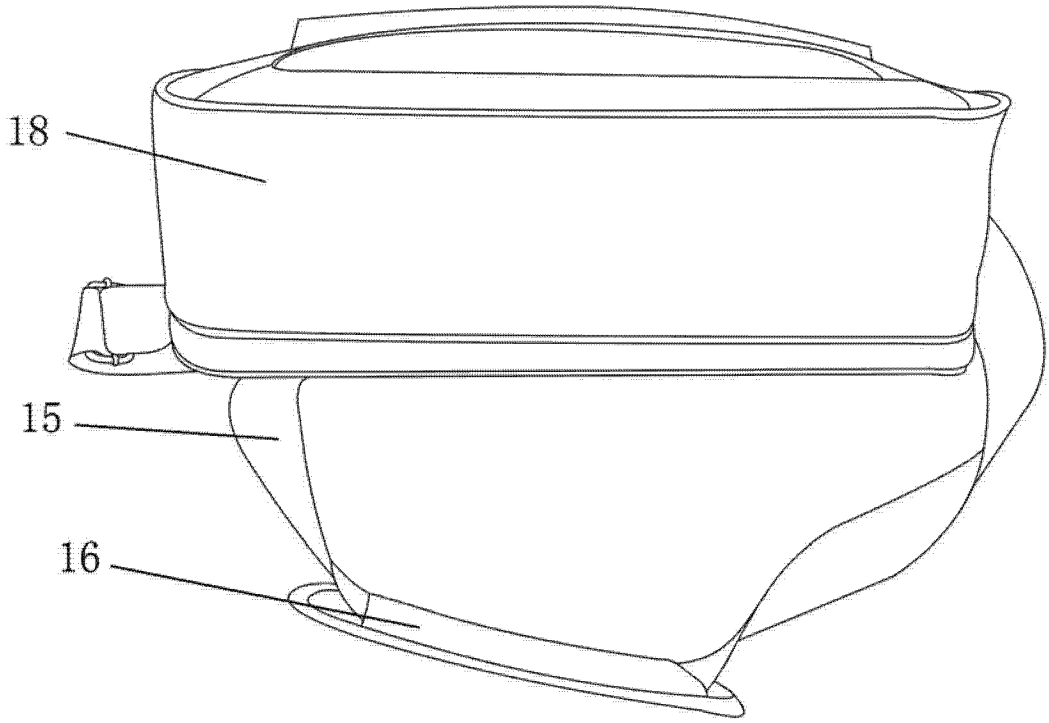

图 5