(19)中华人民共和国国家知识产权局

(12)实用新型专利

(10)授权公告号 CN 204356723 U
(45)授权公告日 2015.05.27

(21)申请号 201420767107.4

(22)申请日 2014.12.09

(73)专利权人 昌黎县川港专用汽车制造有限公司
地址 066600 河北省秦皇岛市昌黎县京山铁路张家店车站北

(72)发明人 田德凯 廖金山 赵秀敏

(74)专利代理机构 秦皇岛市维信专利事务所（普通合伙） 13102
代理人 戴辉

(51)Int.Cl.
E01H 1/08(2006.01)

权利要求书1页 说明书2页 附图1页

(54)实用新型名称

多功能扫路车

(57)摘要

本实用新型公开了一种多功能扫路车，包括扫路车，及安装在下部的垃圾清扫装置和吸尘装置；其中在所述扫路车上部设有连接口座及安装其上的活动封帽，还包括一个用于吸附路边隔离带内的垃圾或落叶的软体的吸附装置，该吸附装置与连接口座连接；所述的吸附装置，包括一吸管，该吸管的一端安装有锁紧卡，另一端带有吸口。因此，本新型在保留原有扫路车的清扫功能外，还具有用于吸附路边隔离带内的垃圾或落叶的吸附装置，有利于提高扫路车的清扫功能及清扫效果。另外，吸附装置能与扫路车快速结合或分离，使用方便，工作效率高。同时，利用扫路车的吸尘功能，不需要另加动力，节约能源。

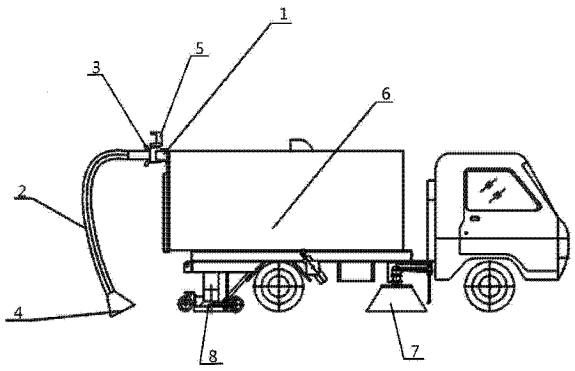

CN 204356723 U

1. 一种多功能扫路车，包括扫路车，及安装在下部的垃圾清扫装置和吸尘装置；其特征是，在所述扫路车（6）上部设有连接口座（1）及安装其上的活动封帽（5），还包括一个用于吸附路边隔离带内的垃圾或落叶的软体的吸附装置，该吸附装置与连接口座（1）连接；所述的吸附装置，包括一吸管（2），该吸管（2）的一端安装有锁紧卡（3），另一端带有吸口（4）。

2. 根据权利要求 1 所述的多功能扫路车，其特征是，所述的吸管（2）为塑料软管，或是橡胶软管。

多功能扫路车

技术领域

[0001] 本实用新型涉及一种扫路车，具体说是一种清理绿化带落叶的扫路车。

背景技术

[0002] 现在使用的扫路车只能对城市路面、高速公路或普通道路的路面进行保洁清扫。而相对于马路便道、隔离带、绿化带内的垃圾尤其是对于秋季落叶不能清理，影响道路的清扫效果。对于清理绿化带及狭窄的路面不易清扫部位的垃圾、落叶，主要是依靠人工捡拾，效率低也存在安全隐患。因此，有必要研究开发一种高效的装置代替人工清扫扫路车。

发明内容

[0003] 鉴于上述现状，本实用新型提供了一种具有多功能扫路车，除具有清扫功能之外，还具有在进行清扫作业时能吸附路边隔离带内的垃圾或落叶吸到车内，达到清理保洁的目的。

[0004] 本实用新型的技术解决方案是：一种多功能扫路车，包括扫路车，及安装在下部的垃圾清扫装置和吸尘装置；其中在所述扫路车上部设有连接口座及安装其上的活动封帽，还包括一个用于吸附路边隔离带内的垃圾或落叶的软体的吸附装置，该吸附装置与连接口座连接；所述的吸附装置，包括一吸管，该吸管的一端安装有锁紧卡，另一端带有吸口。

[0005] 本新型中，所涉及的吸管 2 为塑料软管，或是橡胶软管。

[0006] 本新型中所指的吸附装置的吸附动力是利用扫路车的原有的吸尘动力。

[0007] 本新型中所指的锁紧卡采用已有技术，故省略表述。

[0008] 本实用新型具有的特点是，在保留原有扫路车的清扫功能基础上，还配置了吸附装置，通过吸附装置用于吸附路边隔离带内的垃圾或落叶，有效提高了扫路车的清扫功能，保证了道路的清扫效果。另外，吸附装置能与扫路车快速结合或分离，使用方便，工作效率高。同时，利用扫路车的吸尘功能，不需要另加动力，节约能源。

附图说明

[0009] 图 1 是本新型的示意图。

具体实施方式

[0010] 下面将结合附图实施例，对本实用新型作进一步说明。

[0011] 见图 1 所示的一种多功能扫路车，包括扫路车 6，及安装在下部的垃圾清扫装置 7 和吸尘装置 8。本新型中，在所述扫路车 6 上部设有连接口座 1，正常用于清扫道路时，通过活动封帽 5 将连接口座 1 封闭。本实施例还包括一个用于吸附路边隔离带内的垃圾或落叶的软体的吸附装置，使用时，将活动封帽 5 打开，将该吸附装置与连接口座 1 连接。本实施例所述的吸附装置，包括一吸管 2，该吸管 2 的一端安装有锁紧卡 3，另一端带有吸口 4。本新型中，所涉及的吸管 2 为塑料软管。

[0012] 上述中，所提及的吸附装置利用扫路车的吸尘功能，不需要另加动力。

[0013] 上述中，所提及的吸管 2 除采用塑料软管之外，也可采用橡胶软管。

[0014] 吸附装置工作时 ：

[0015] 将扫路车上的活动封帽 5 打开，将吸管 2 上带有锁紧卡 3 的一端与连接口座 1 连接，通过锁紧卡 3 固定连接，在保持垃圾清扫装置 7 和吸尘装置 8 工作的同时，对于清理绿化带及狭窄的路面不易清扫的地方，可利用吸口 4 进行清理。不需要使用吸附装置时，将利用活动封帽 5 将连接口座 1 进行封闭即可。

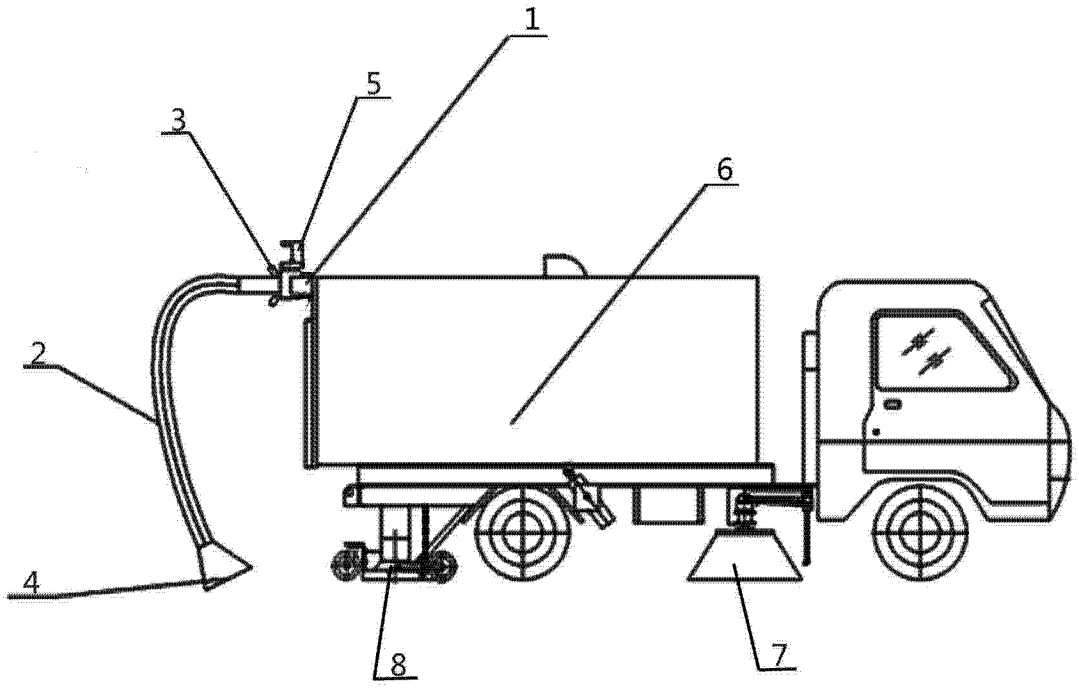

图 1