(19) 대한민국특허청(KR)
(12) 공개특허공보(A)

(51) Int. Cl.[5]
H04N 7/13

(11) 공개번호 특1992-0022901
(43) 공개일자 1992년12월19일

(21) 출원번호 특1992-0007762
(22) 출원일자 1992년05월08일
(30) 우선권주장 91201131.9 1991년05월10일 유럽(EP)
(71) 출원인 엔.브이.필립스 글로아이람펜파브리켄 프레데릭 얀 스미트
네델란드왕국, 아인드호펜, 그로네보드세베그 1
(72) 발명자 피터 핸드릭 넬리스 데 비드
네델란드왕국, 아인드호펜, 그로네보드세베그 1
페트루스 도미니쿠스 베르린덴
네델란드왕국, 아인드호펜, 그로네보드세베그 1
스테파누스 요셉 요한네스 니예쎈
네델란드왕국, 아인드호펜, 그로네보드세베그 1
(74) 대리인 이병호, 최달용

심사청구 : 없음

(54) 화상 신호 전송용 텔레비젼 시스템

요약

내용 없음.

대표도

도1

명세서

[발명의 명칭]

화상 신호 전송용 텔레비젼 시스템

[도면의 간단한 설명]

제1도는 비디오 레코더와 근접하여 구성되어 본 발명에 따른 송신기 및 수신기 스테이션의 개략적인 도시도.

제2도는 제1도의 송신기 스테이션에 사용하기 위한 코딩 스테이션의 상세한 도시도.

제3도, 제4도, 제5도 및 제2도의 코딩 스테이션 동작을 설명하기 위한 다이어그램.

본 내용은 요부공개 건이므로 전문 내용을 수록하지 않음

(57) 청구의 범위

청구항 1

다수의 제1 및 다수의 제2코드워드를 포함하여 시리즈를 가변 길이 각각의 전송 비트 블럭 시리즈로 변환하기 위해 코딩 동작에 대해 화상 시리즈로 구성되고 수신기 스테이션에서 디지탈 형태로 화상을 전송하기 위한 송신기 스테이션에 있어서, 상기 송신기 스테이션은 소정 넘버의 비트 위치와, 소정 길이의 다수의 보조 채널 비트 블럭을 포함하여 채널 비트블럭으로구성되도록 포맷팅 동작에 대해 연속적인 전송 비트불력의 소정 넘버를 포함하는 전송 비트 블럭(슈퍼-전송 비트 블럭)의 그룹을 매번 받아들이도록 구성되며, 각각은 상기 채널 비트블럭내의 소정 비트위치에서 시작하며 상기 넘버는 그룹내의 전송 비트 블럭 넘버와 동일하며, 이를 목적으로 상기 그룹의 각각의 전송 비트 블럭은 메인 블럭과 보조 블럭으로 분할되며, 상기 메인 블럭은 적어도 제1코드 워드를 포함하며, 상기 각각의 메인 블럭은 각각의 보조 채널 비트 블럭의 제1비트 위치에 수용되며, 보조 블럭의 비트는 나머지 비트 위치 위로 스프레드 되는 것을 특징으로 하는 송신기 스테이션.

청구항 2

제1항에 있어서, 상기 코딩 동작은 화상을 계수 블럭으로 변환하기 위해 일련의 제2차원 화상으로 2차원 순방향 변형을 수행하기 위한 단계를 구비하며, 여기서 각각의 계수 블럭은 하나의 dc계수와 다수의 ac 계수로 구성되며, 뿐만아니라 각각의 계수 블럭은 전송 비트 블럭으로 변환하기 위한 제2단계를 구비하는 송신기 스테이션.

청구항 3

제2항에 있어서, 상기 전송 비트 블럭은 dc계수와 가장 큰 ac계수에 대응한 다수의 제1코드워드를 포함하는 것을 특징으로 하는 송신기 스테이션.

청구항 4

제1항에 있어서, 각각의 메인 블럭은 소경의 최대넘버(Q)까지 대응 전송 비트 블럭의 모든 비트를 포함하는 것을 특징으로 하는 전송기 스테이션.

청구항 5

제1항에 있어서, 각각의 메인 블럭은 소정의 최대 넘버까지 대응 전송 비트 블럭의 모든 코드워드를 포함하는 것을 특징으로 하는 송신기 스테이션.

청구항 6

제1항에 있어서, 각각의 메인 블럭은 이 메인 블럭 비트의 전체 넘버가 소정 범위에 있는 대응 전송 비트 블럭으로부터 선택된 다수의 코드워드를 포함하는 것을 특징으로 하는 송신기 스테이션.

청구항 7

일련의 디지탈 형태로 화상을 표시하는 채널 비트 스트림에 있어서, 소정의 비트 위치 넘버와, 소정 길이의 다수의 보조 채널 비트 블럭을 가지고, 고정된 길이의 연속되는 채널 비트 블럭에 의해 형성되며, 각각의 보조 채널 비트 블럭을 채널 비트 블럭내의 소정 비트 위치에서 시작되며 보조 채널 비트 블럭에 대응한 다수의 전송 비트 블럭은 각각의 채널 비트 블럭과 관련되며, 각각은 관련 전송 비트 블럭의 길이를 표시하고 메인 블럭과 보조 블럭으로 분할된 블럭 분리 파라미터를 포함하며, 각각의 메인 블럭은 각각의 보조 채널 비트 블럭의 제1비트 위치에서 수용되며 보조 블럭의 비트는 나머지 비트위치 위로 스트레드 되는 것을 특징으로 하는 채널 비트 스트림.

청구항 8

제7항에 청구된 바와같은 채널 비트 스트림을 수신하기 위한 수신기 스테이션에 있어서, 상기 수신기 스테이션은 각각의 비트 블럭을 전송비트 블럭으로 변환시키기 위한 디포맷팅 동작을 수행하기 위해 구성되며 매번 보조 블럭을 형성하는 연속 비트 시리얼은 이들 각각의 메인 블럭 옆에서 즉시 대치되고 삽입되며, 메인 블럭의 길이는 관련 블럭 분리 파라미터에 의해 시그날된 길이보다 적은 길이를 갖는 것을 특징으로 하는 수신기 스테이션.

청구항 9

기억매체로서 제7항에 청구된 바와같은 채널 비트 스트림의 형태로 일련의 화상은 상기 매체에 기억되는 것을 특징으로 하는 기억 매체.

청구항 10

비디오 레코더 장치로서, 제7항에 청구된 바와같은 채널 비트 스트림을 발생하거나 기록하기 위해 구성되며 및/또는 그러한 채널 비트 스트림에 의해 표시된 일련의 화상을 표시하는 것을 특징으로 하는 비디오 레코더 장치.

※ 참고사항 : 최초출원 내용에 의하여 공개되는 것임.

도면

도면1

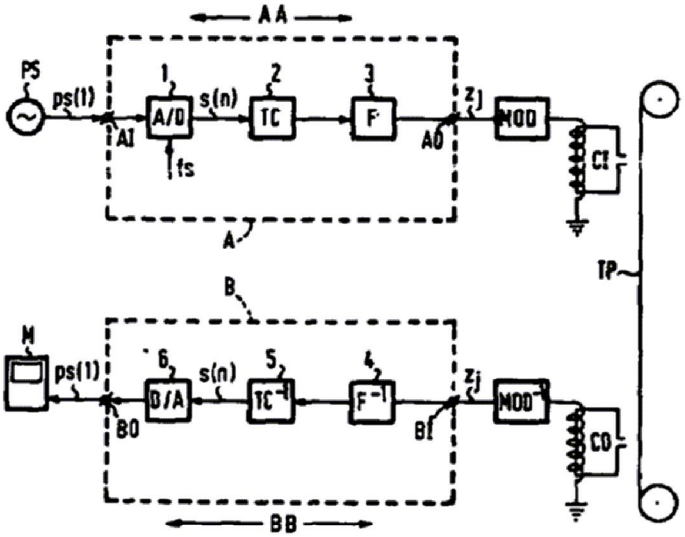
AA
PS
ps(1)
1
A/D
s(n)
2
TC
3
F
zj
MOD
AI
AO
fs
A
CI
TP
B
M
ps(1)
6
D/A
s(n)
5
TC-1
4
F-1
zj
MOD-1
BO
BI
CO
BB

도면2

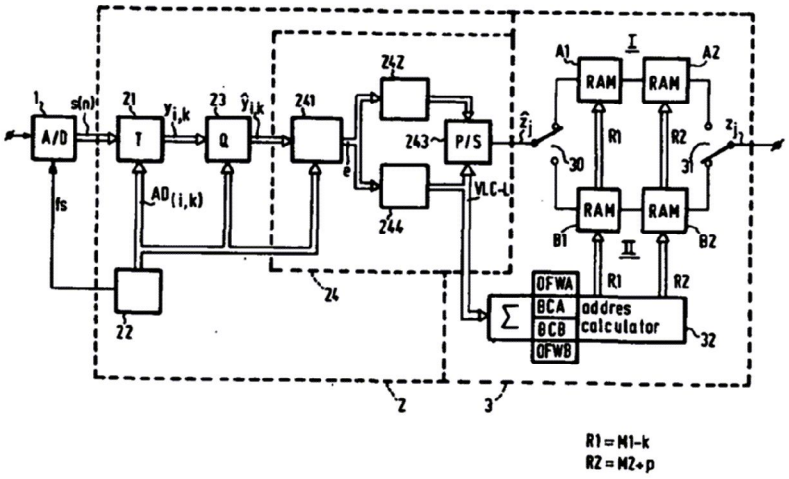
1
A/D
s(n)
21
T
yi,k
23
Q
ŷi,k
241
242
243
P/S
244
VLC-L
e
AD(i,k)
fs
22
24
2
3
A1
I
A2
RAM
RAM
R1
R2
30
31
RAM
RAM
B1
II
B2
R1
R2
OFWA
BCA
BCB
OFWB
Σ
addres
calculator
32
R1 = M1-k
R2 = M2+p

도면3


y00 y01 y02 y03 y04 y05 y06 y07
y10 y11 y12 y13 y14 y15 y16 y17
y20 y21 y22 y23 y24 y25 y26 y27
y30 y31 y32 y33 y34 y35 y36 y37
y40 y41 y42 y43 y44 y45 y46 y47
y50 y51 y52 y53 y54 y55 y56 y57
y60 y61 y62 y63 y64 y65 y66 y67
y70 y71 y72 y73 y74 y75 y76 y77

도면4

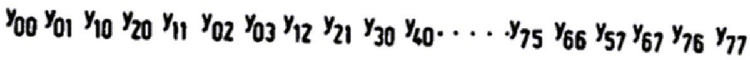
y00 y01 y10 y20 y11 y02 y03 y12 y21 y30 y40 . . . . y75 y66 y57 y67 y76 y77

도면5

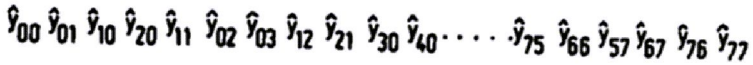
ŷ00 ŷ01 ŷ10 ŷ20 ŷ11 ŷ02 ŷ03 ŷ12 ŷ21 ŷ30 ŷ40 . . . . ŷ75 ŷ66 ŷ57 ŷ67 ŷ76 ŷ77