(19)中华人民共和国国家知识产权局

(12)实用新型专利

(10)授权公告号 CN 209521744 U
(45)授权公告日 2019.10.22

(21)申请号 201821752086.3

(22)申请日 2018.10.26

(73)专利权人 昆山爱果儿童用品有限公司
地址 215300 江苏省苏州市昆山开发区长江南路1128号329室

(72)发明人 何祥

(74)专利代理机构 昆山中际国创知识产权代理有限公司 32311
代理人 盛建德

(51)Int.Cl.
B62B 7/06(2006.01)

(ESM)同样的发明创造已同日申请发明专利

权利要求书1页 说明书3页 附图5页

(54)实用新型名称

一种婴儿车架及设有该车架的婴儿车

(57)摘要

本实用新型揭露了一种婴儿车架及设有该车架的婴儿车，所述婴儿车架包括推把杆、车手、前脚、后脚、第一连杆、第二连杆，所述车手上端枢接于推把杆，下端枢接于所述后脚，且所述车手还与第二连杆枢接；所述第一连杆上端枢接于推把杆，下端枢接于所述第二连杆上端；所述第二连杆下端枢接于前脚，所述前脚后端枢接于后脚，婴儿车架的这种结构，使得在收合时车架的各组件能很顺畅地相互联动而相对旋转移动靠近，直至婴儿车架完全收合，而且收合后的材积较小。

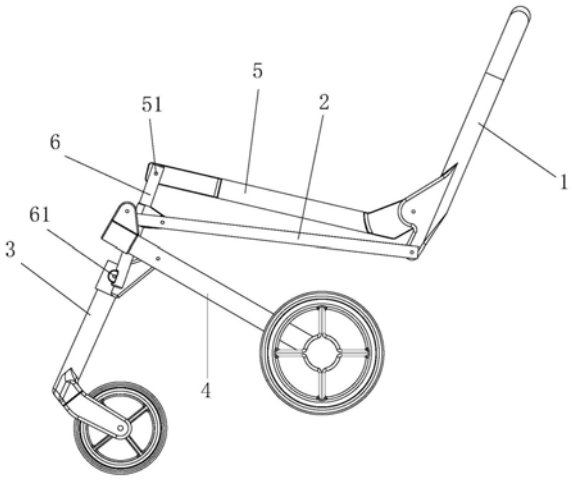

CN 209521744 U

1.一种婴儿车架,其特征在于:包括推把杆、车手、前脚、后脚、第一连杆、第二连杆,所述车手上端枢接于推把杆,下端枢接于所述后脚,且所述车手还与第二连杆枢接;所述第一连杆上端枢接于推把杆,下端枢接于所述第二连杆;所述第二连杆下端枢接于前脚,所述前脚后端枢接于后脚。

2.根据权利要求1所述的婴儿车架,其特征在于:所述车手下端枢接于后脚前端。

3.根据权利要求2所述的婴儿车架,其特征在于:所述第一连杆下端枢接于第二连杆上端。

4.根据权利要求1或2或3所述的婴儿车架,其特征在于:所述车手上端通过第一枢轴与推把杆枢接,下端通过第二枢轴与后脚枢接,且所述车手通过第三枢轴与第二连杆枢接,所述第三枢轴位于所述第一枢轴与第二枢轴之间。

5.根据权利要求4所述的婴儿车架,其特征在于:所述第一连杆下端通过第四枢轴枢接于第二连杆,所述第二连杆下端通过第五枢轴枢接于前脚,所述第三枢轴位于第四枢轴与第五枢轴之间;或,第三枢轴位于所述第四枢轴上侧。

6.根据权利要求5所述的婴儿车架,其特征在于:所述第二连杆上固定设置有枢接件,所述车手通过第三枢轴枢接于所述枢接件。

7.根据权利要求5或6所述的婴儿车架,其特征在于:所述前脚后端通过第七枢轴枢接于后脚,所述第七枢轴位于第五枢轴后侧。

8.根据权利要求7所述的婴儿车架,其特征在于:所述第一连杆上端通过第六枢轴枢接于推把杆,所述车手上端通过所述第一枢轴枢接于所述推把杆,所述第六枢轴位于第一枢轴上侧;或,所述第一枢轴位于第六枢轴上侧。

9.根据权利要求1或2或3或5或6或8所述的婴儿车架,其特征在于:所述婴儿车架包括左右两侧支架,每一所述侧支架均包括所述推把杆、车手、前脚、后脚、第一连杆、第二连杆。

10.一种婴儿车,其特征在于:包括如权利要求1-9中任一项所述的婴儿车架。

一种婴儿车架及设有该车架的婴儿车

技术领域

[0001] 本实用新型涉及婴幼儿产品领域，尤其涉及一种婴儿车架及设有该车架的婴儿车。

背景技术

[0002] 婴儿车一般用于承载婴幼儿以减轻父母抱孩子的负担，婴儿车一般包括车架以及设置于车架上的座椅，孩童坐在座椅内。为更好地满足消费者对婴儿车便携性的需求，车架被设置成可在展开状态与收合状态之间转换，即在需要使用时，使得车架处于展开状态供使用，当不需要使用时，将车架收合起来，以减少婴儿车整体材积而方便储存运输。

[0003] 不同的婴儿车有不同的车架结构，而不同的车架结构会影响收合时的联动性，还会影响到车架收合后的材积。

实用新型内容

[0004] 本实用新型的目的在于提供一种婴儿车架及设有该车架的婴儿车，其收合联动顺畅，而且收合后材积小。

[0005] 为实现上述目的，本实用新型所采用的技术方案是：

[0006] 一种婴儿车架，包括推把杆、车手、前脚、后脚、第一连杆、第二连杆，所述车手上端枢接于推把杆，下端枢接于所述后脚，且所述车手还与第二连杆枢接；所述第一连杆上端枢接于推把杆，下端枢接于所述第二连杆；所述第二连杆下端枢接于前脚，所述前脚后端枢接于后脚。

[0007] 所述车手下端枢接于后脚前端。

[0008] 所述第一连杆下端枢接于第二连杆上端。

[0009] 所述车手上端通过第一枢轴与推把杆枢接，下端通过第二枢轴与后脚枢接，且所述车手通过第三枢轴与第二连杆枢接，所述第三枢轴位于所述第一枢轴与第二枢轴之间。

[0010] 所述第一连杆下端通过第四枢轴枢接于第二连杆，所述第二连杆下端通过第五枢轴枢接于前脚，所述第三枢轴位于第四枢轴与第五枢轴之间；或，第三枢轴位于所述第四枢轴上侧。

[0011] 所述第二连杆上固定设置有枢接件，所述车手通过第三枢轴枢接于所述枢接件。

[0012] 所述前脚后端通过第七枢轴枢接于后脚，所述第七枢轴位于第五枢轴后侧。

[0013] 所述第一连杆上端通过第六枢轴枢接于推把杆，所述车手上端通过所述第一枢轴枢接于所述推把杆，所述第六枢轴位于第一枢轴上侧；或，所述第一枢轴位于第六枢轴上侧。

[0014] 所述婴儿车架包括左右两侧支架，每一所述侧支架均包括所述推把杆、车手、前脚、后脚、第一连杆、第二连杆。

[0015] 一种婴儿车，包括如上所述的婴儿车架。

[0016] 本实用新型的有益效果为：本实用新型婴儿车架的这种结构，使得其以及设有该

车架的婴儿车收合时，婴儿车架的推把杆、车手、前脚、后脚、第一连杆、第二连杆能相互联动而相对旋转移动靠近，直至婴儿车架完全收合，即是说，本实用新型婴儿车架的这种结构，使得其以及设有该车架结构的婴儿车收合时联动很顺畅，而且收合后的材积较小。

附图说明

[0017] 图1为本实用新型婴儿车在展开状态下的平面示意图；

[0018] 图2为本实用新型婴儿车在收合过程中的平面示意图；

[0019] 图3为本实用新型婴儿车在收合后的平面示意图；

[0020] 图4为本实用新型婴儿车在展开状态下的立体示意图；

[0021] 图5为本实用新型婴儿车在展开状态下的另一角度的立体示意图；

[0022] 图6为本实用新型婴儿车在收合过程中的立体示意图；

[0023] 图7为本实用新型婴儿车在收合后的立体示意图。

具体实施方式

[0024] 如图1、2、3所示，本实用新型婴儿车架包括推把杆1、车手2、前脚3、后脚4、第一连杆5、第二连杆6，所述车手2上端枢接于推把杆1，下端枢接于所述后脚4，且所述车手2还与第二连杆6枢接；所述第一连杆5上端枢接于推把杆1，下端枢接于所述第二连杆6；所述第二连杆6下端枢接于前脚3，所述前脚 3后端枢接于后脚4。

[0025] 较佳的，所述车手2下端枢接于后脚4前端；所述第一连杆5下端枢接于第二连杆6上端。

[0026] 所述车手2上端通过第一枢轴21与推把杆1枢接，下端通过第二枢轴22与后脚4枢接，且所述车手2通过第三枢轴23与第二连杆6枢接，所述第三枢轴 23位于所述第一枢轴21与第二枢轴22之间。

[0027] 所述第一连杆5下端通过第四枢轴51枢接于第二连杆6，所述第二连杆6 下端通过第五枢轴61枢接于前脚3，较佳的，所述第三枢轴23位于第四枢轴51 与第五枢轴61之间。在其他实施例中，也可以是第三枢轴23位于所述第四枢轴 51上侧。

[0028] 所述第二连杆6上固定设置有枢接件7，所述车手2通过第三枢轴23枢接于所述枢接件7。在本实施例中，所述枢接件7朝后延伸，所述车手2枢接于所述枢接件7后侧，从而所述第三枢轴23位于所述第二连杆6后侧；在其他实施例中，所述枢接件7也可以朝前侧延伸，所述车手2通过第三枢轴23枢接于所述枢接件7前侧，从而所述第三枢轴23位于所述第二连杆6前侧；再一实施例中，所述第三枢轴23直接也可以是与第二连杆6在同一平面内，且第三枢轴23与第二连杆6相垂直。所述枢接件7可以是通过固定连接于第二连杆6或者与第二连杆6一体成型的方式固定设置于第二连杆6。或者不设置枢接件7，所述车手2 直接通过第三枢轴23与第二连杆6枢接。

[0029] 在本实施例中，所述第一连杆5上端通过第六枢轴52枢接于推把杆1，所述车手2上端通过所述第一枢轴21枢接于所述推把杆1，所述第六枢轴52位于第一枢轴21上侧。从而所述推把杆1、车手2、第一连杆5、第二连杆6形成为一四连杆结构，可以使得车架收合联动更为顺畅。在其他实施例中，所述第一枢轴 21也可以位于第六枢轴52上侧。

[0030] 所述前脚3后端通过第七枢轴41枢接于后脚4，所述第七枢轴41位于第五枢轴61后

侧。

[0031] 如图4至7所示，所述婴儿车架包括左右两侧支架10，每一所述侧支架10 均包括所述推把杆1、车手2、前脚3、后脚4、第一连杆5、第二连杆6。

[0032] 所述婴儿车架还包括一推把横杆11，所述推把横杆11的左右两端分别连接所述左右两侧支架推把杆1的上端。在本实施例中，较佳的，所述左右两侧支架的推把杆1与推把横杆11一体成型，在其他实施例中，也可以是其他连接方式，或者不设置推把横杆。

[0033] 在本实施例中，所述婴儿车架还包括一前脚横杆31，所述前脚横杆31的左右两端分别连接所述左右两侧支架10的前脚3。

[0034] 所述婴儿车架还包括一后脚横杆43，所述后脚横杆43的左右两端分别连接所述左右两侧支架10的后脚4。

[0035] 所述推把横杆11、前脚横杆31、后脚横杆43的设置，可以使得婴儿车架在展开状态下更稳定。

[0036] 在其他实施例中，也可以是两侧支架10的前脚3前端相接，从而两侧支架 10的前脚3整体成U形；同理，两侧支架10的后脚4可以后端相接，从而两侧支架10的后脚4整体成U形。

[0037] 当要收合本实用新型婴儿车架时，往前下方旋转推把杆1，并使得推把杆1 下端往后下方移动，从而带动第一连杆5、车手2后侧往后下方旋转移动，车手 2后侧往后下侧旋转时，其前侧相对往上方旋转，从而使得后脚4后侧往前方旋转，而第一连杆5、车手2往后下方移动的时候，其还会拉动第二连杆6上侧相对往后旋转移动，即所述推把杆1、车手2、前脚3、后脚4、第一连杆5、第二连杆6会相互联动，直至最后推把杆1、车手2、前脚3、后脚4、第一连杆5、第二连杆6相对旋转移动靠近，婴儿车架完全收合，且因为车架的各组件都相互靠近，从而车架前后方向的整体尺寸变小，上下方向的高度也变小，所以收合后的材积较小。

[0038] 本实用新型还提供一种婴儿车，所述婴儿车包括上述婴儿车架。

[0039] 本实用新型婴儿车还包括设置于所述婴儿车架前下部的前轮8、设置于所述婴儿车架后下部的后轮9。

[0040] 在上述方位描述中，以所述前轮8所在为前，以所述后轮9所在后，以左右两侧支架10所在为左右，以所述推把杆1所在为上，以前、后轮8、9所在为下。

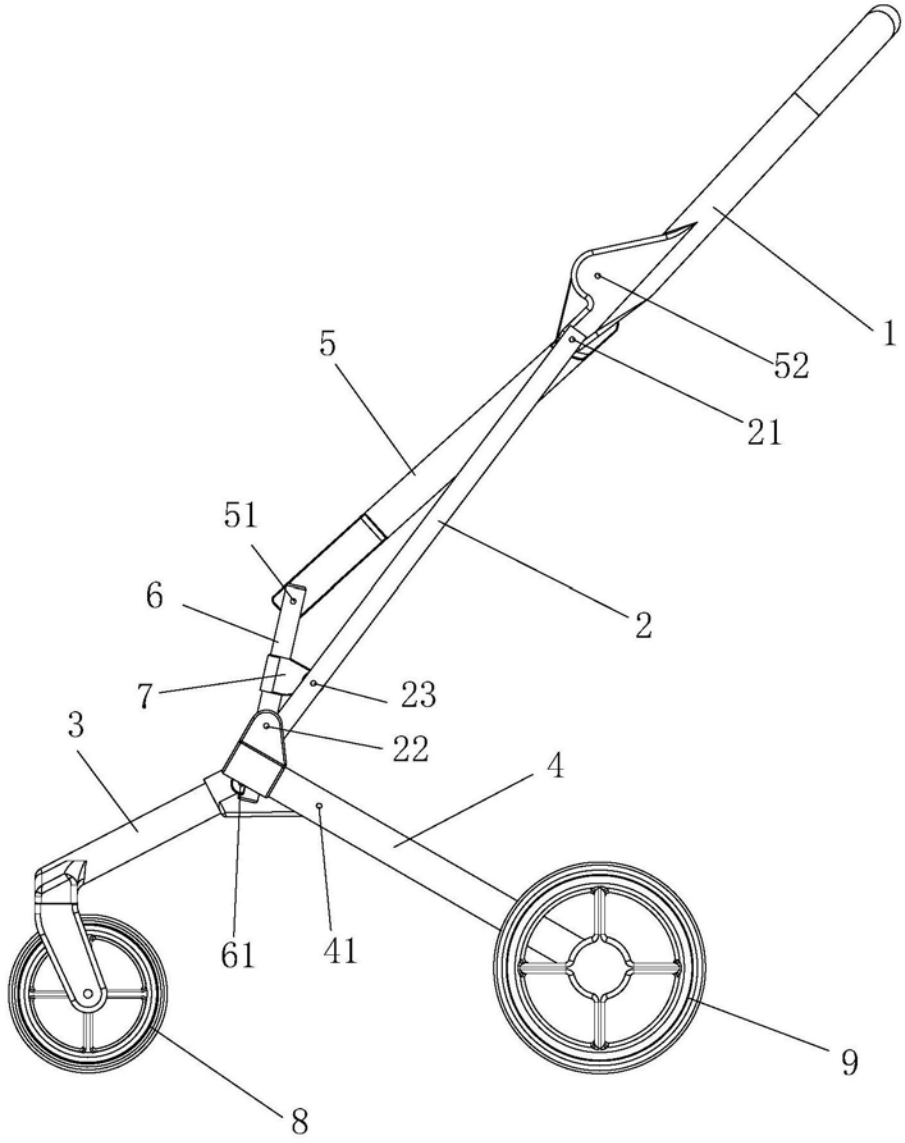

图1

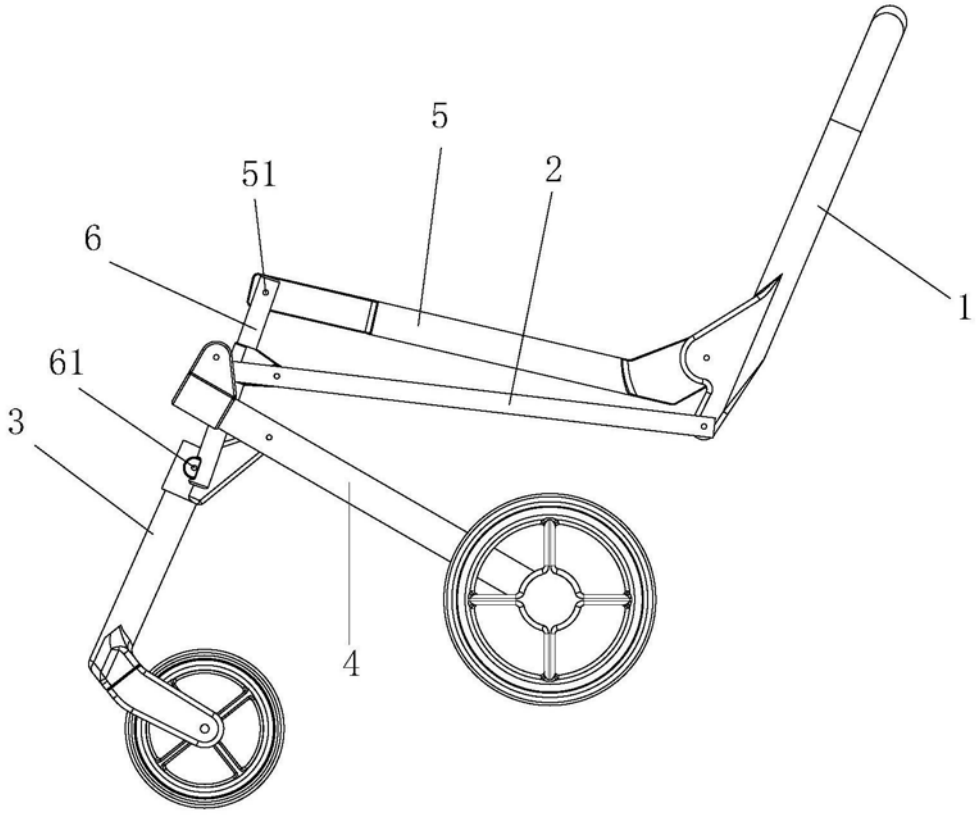

图2

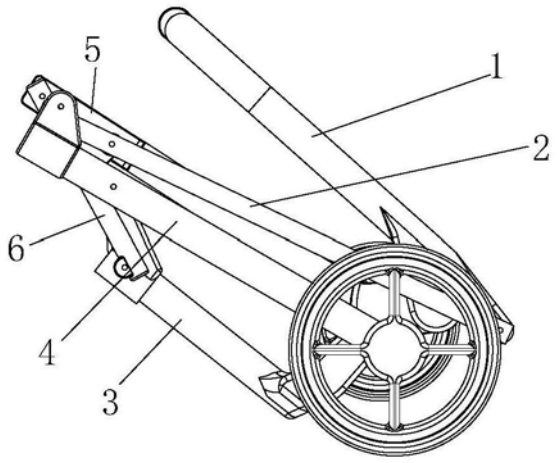

图3

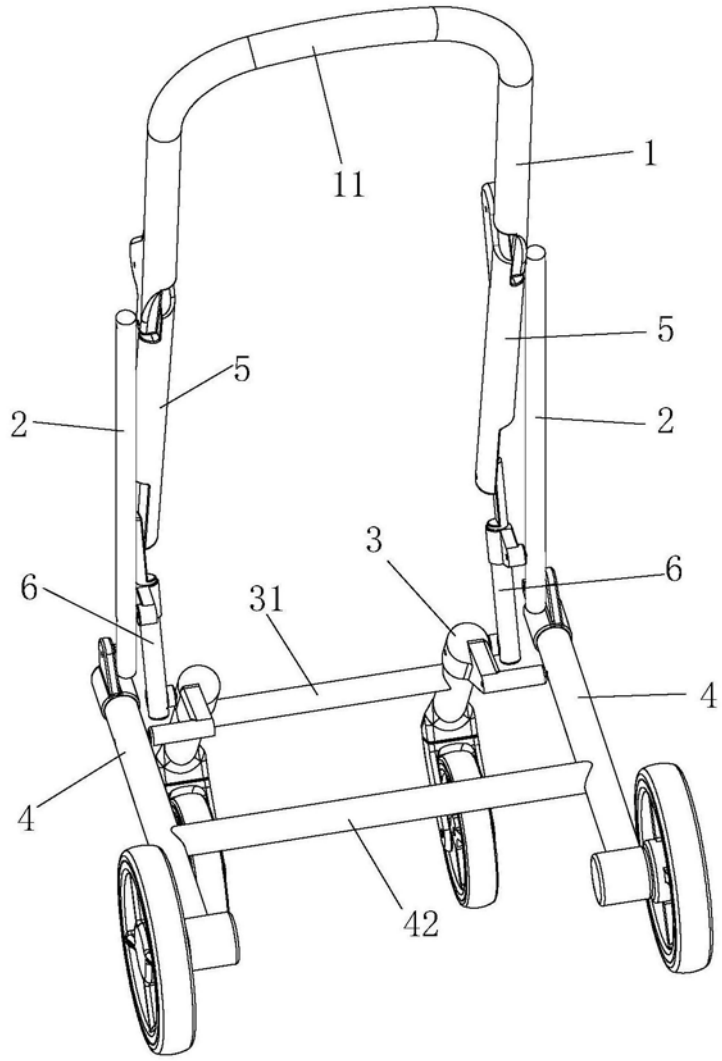

图4

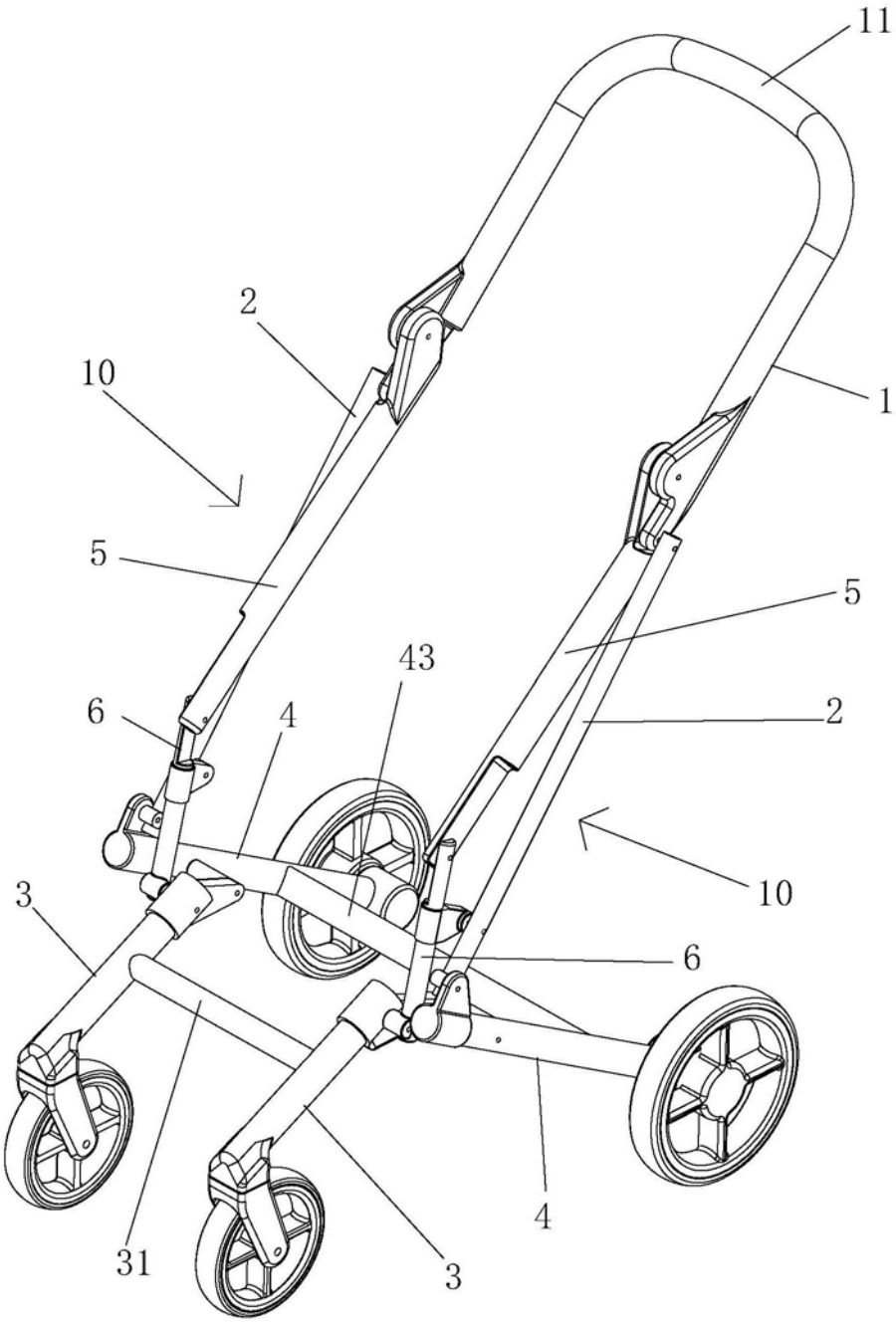

图5

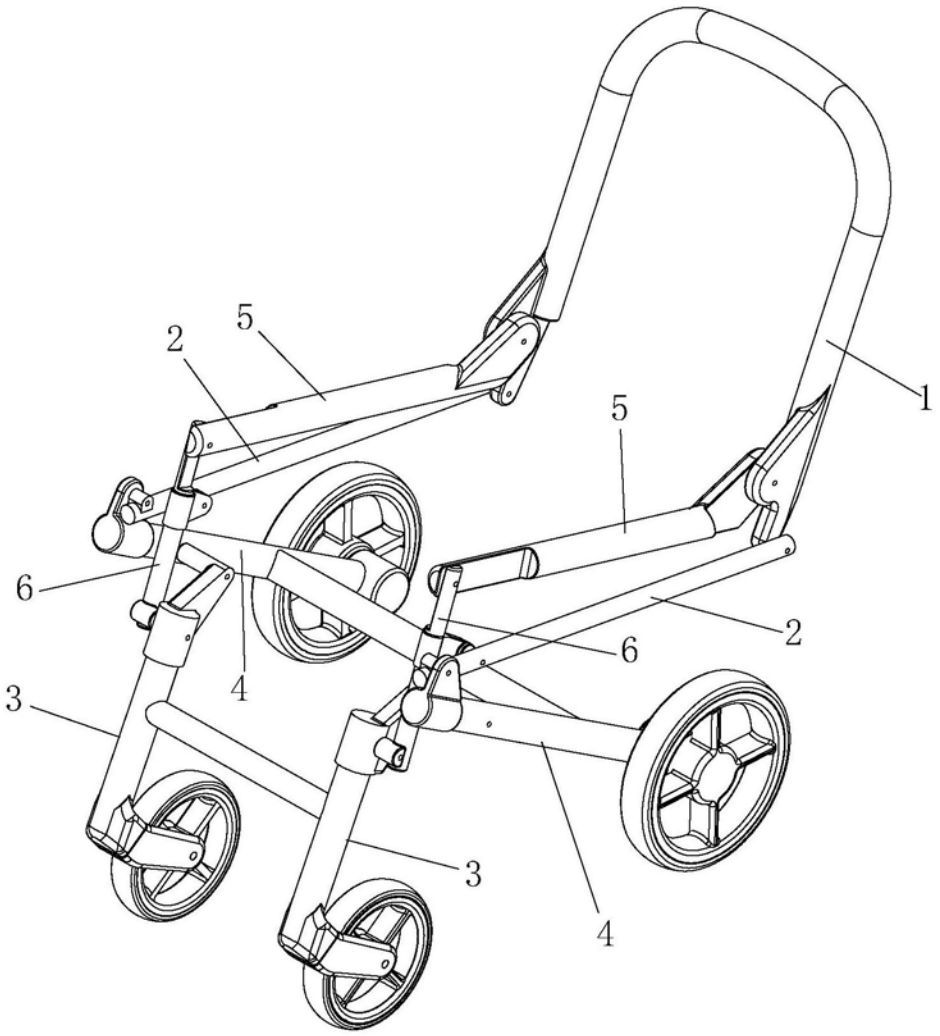

图6

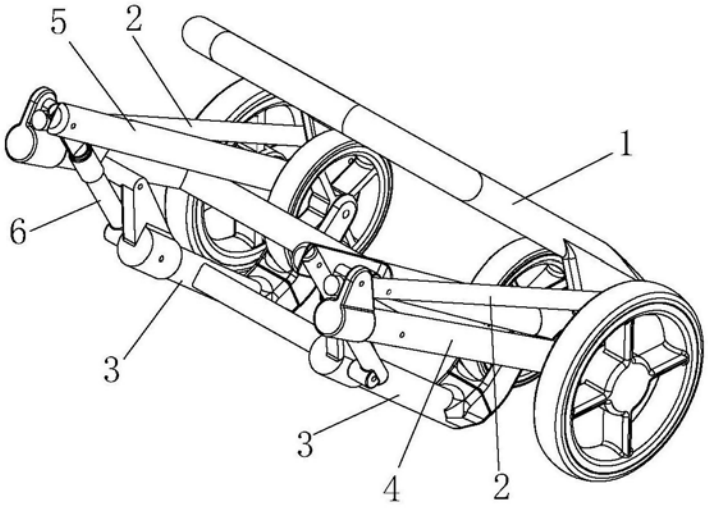

图7