(19)国家知识产权局

(12)发明专利申请

(10)申请公布号 CN 118876497 A
(43)申请公布日 2024.11.01

(21)申请号 202411051063.X

(22)申请日 2024.08.01

(71)申请人 江苏邦宏包装新材料有限公司
地址 223900 江苏省宿迁市泗洪县车门乡车魏路东侧1号

(72)发明人 雷尔梧 杨克奉 张奇

(74)专利代理机构 无锡智麦知识产权代理事务所(普通合伙) 32492
专利代理师 陆晔

(51)Int.Cl.
B31B 70/20(2017.01)
B31B 70/04(2017.01)
B31B 70/74(2017.01)
B24B 3/00(2006.01)
B24B 41/04(2006.01)

权利要求书2页 说明书6页 附图8页

(54)发明名称

一种包装袋生产用精准切割装置及其切割方法

(57)摘要

本发明涉及包装袋加工技术领域,具体为一种包装袋生产用精准切割装置,支撑平台上端面两侧均设置有支撑板,两个支撑板的内侧面均设置有限位板机构,两个限位板机构之间设置有输送带,支撑平台上支撑有支撑架,支撑架的下端面通过电动伸缩杆连接有支撑块,支撑块的下端面滑动设置有切割刀片,支撑块上设置有用于固定切割刀片的固定机构,支撑块的两侧均滑动设置有连接杆,连接杆的下端面滑动设置有可调节压板,可调节压板靠近切割刀片的一侧滑动设置有打磨机构。本发明在进行切割时能够将包装袋进行压紧固定,提高切割的精度性,同时便于后期对其进行更换切割刀片,并且能够在对切割刀片进行打磨处理,不需要频繁更换切割刀片,提高工作效率。

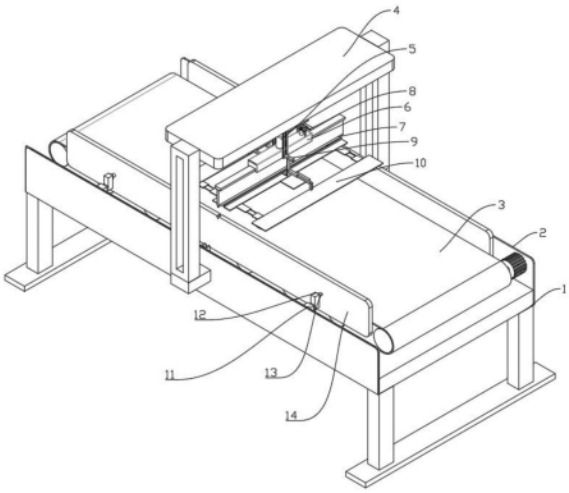

CN 118876497 A

1.一种包装袋生产用精准切割装置,包括支撑平台(1),其特征在于:所述支撑平台(1)上端面两侧均设置有支撑板(2),两个所述支撑板(2)的内侧面均设置有限位板机构,两个所述限位板机构之间设置有输送带(3),所述支撑平台(1)上支撑有支撑架(4),所述支撑架(4)的下端面通过电动伸缩杆(5)连接有支撑块(6),所述支撑块(6)的下端面滑动设置有切割刀片(7),所述支撑块(6)上设置有用于固定所述切割刀片(7)的固定机构(8),所述支撑块(6)的两侧均滑动设置有连接杆(9),所述连接杆(9)的下端面滑动设置有可调节压板(10),所述可调节压板(10)靠近所述切割刀片(7)的一侧滑动设置有打磨机构。

2.根据权利要求1所述的一种包装袋生产用精准切割装置,其特征在于:所述限位板机构包括有竖向设置在所述支撑板(2)内侧面的第一支撑杆(11)、与所述第一支撑杆(11)滑动连接的第二支撑杆(12)、设置在所述第二支撑杆(12)内侧面上方的弹性伸缩杆(13)以及设置在所述弹性伸缩杆(13)内端的限位板(14),所述限位板(14)高于所述支撑板(2)。

3.根据权利要求2所述的一种包装袋生产用精准切割装置,其特征在于:所述第一支撑杆(11)内侧面开设有用于所述第二支撑杆(12)滑动的第一滑槽(15),所述第一滑槽(15)内部设置有用于支撑所述第二支撑杆(12)的第一压缩弹簧(16),所述第二支撑杆(12)的内侧面开设有第二滑槽(17),所述第二滑槽(17)内设置有用于支撑所述弹性伸缩杆(13)的第二压缩弹簧(18)。

4.根据权利要求1所述的一种包装袋生产用精准切割装置,其特征在于:所述支撑架(4)包括有设置在所述支撑板(2)外侧的支撑体(19)以及设置在两个所述支撑体(19)之间上方的顶板(20),所述电动伸缩杆(5)与所述顶板(20)的下端面固定连接,所述支撑体(19)上开设有通槽(21)。

5.根据权利要求4所述的一种包装袋生产用精准切割装置,其特征在于:所述支撑块(6)的下端面开设有T型滑槽(22),所述切割刀片(7)的上端面设置有与所述T型滑槽(22)适配的T型滑块(23);

所述支撑块(6)以及所述T型滑块(23)上分别开设有相通的第一插孔和第二插孔,所述固定机构(8)包括有设置在所述支撑块(6)上端面的第二支撑架(24)、与所述第一插孔和所述第二插孔插接的插销(25)以及设置在所述插销(25)上端面的第三压缩弹簧(26),所述插销(25)上端面的两侧均设置有拉手(27),所述第三压缩弹簧(26)的上端与所述第二支撑架(24)的下端面连接。

6.根据权利要求1所述的一种包装袋生产用精准切割装置,其特征在于:所述支撑块(6)的两侧均设置有滑板(28),所述滑板(28)上开设有四面相通的十字槽(29),所述连接杆(9)的一端通过十字滑块(30)与所述十字槽(29)滑动连接,所述十字滑块(30)的下端面开设有圆孔(31),所述圆孔(31)内部设置有第四压缩弹簧(32),通过所述第四压缩弹簧(32)连接有橡胶杆(33)。

7.根据权利要求2所述的一种包装袋生产用精准切割装置,其特征在于:所述连接杆(9)的下端面设置有电动滑轨(34),所述可调节压板(10)包括有与所述电动滑轨(34)连接的第二连接杆(35)、设置在所述第二连接杆(35)下端面的第一压板(36)、设置在所述第一压板(36)外侧的第二压板(38)以及设置在所述第二连接杆(35)外侧且伸缩端与所述第二压板(38)连接的第二电动伸缩杆(39)。

8.根据权利要求7所述的一种包装袋生产用精准切割装置,其特征在于:所述第一压板

(36)与所述第二压板(38)之间通过伸缩杆结构(40)连接,所述第一压板(36)外侧的中心处设置有辅助压板(41),所述第一压板(36)与所述第二压板(38)的下端面均设置有下端面平齐的橡胶压块,所述切割刀片(7)、所述第一压板(36)以及所述第二压板(38)等长且两端均不超过所述限位板(14)。

9.根据权利要求8所述的一种包装袋生产用精准切割装置,其特征在于:所述第一压板(36)的上端面设置有第二电动滑轨(43),所述第二电动滑轨(43)上连接有滑动块(44),所述滑动块(44)内端设置有与所述第一压板(36)下端面平齐的第三支撑板(45),所述第三支撑板(45)的内侧面设置有第三电动滑轨(46),所述打磨机构包括有与所述第三电动滑轨(46)连接的夹持块(47)、开设在所述夹持块(47)内侧面的夹持槽以及设置在所述夹持槽内的打磨石(49),所述夹持块(47)上螺纹旋和连接有用于固定所述打磨石(49)的螺纹杆(50)。

10.一种包装袋生产用精准切割装置,其特征在于:包括如下步骤:

S1:在使用时,将需要切割的包装袋防止在输送带上,利用输送带输送至切割刀片(7)的正下方,在输送时,会利用两侧带有弹性的限位板(14)进行夹持,在输送时保证不偏移;

S2:在进行切割时,利用电动伸缩杆(5)带动支撑块(6)、切割刀片(7)以及可调节压板(10)向下运动,在下压的过程中,利用电动滑轨(34)带动下方的可调节压板(10)内侧的位置滑动调节至切割刀片(7)的边缘处,同时保证打磨机构不与切割刀片(7)接触;

S3:在调节结束后,切割刀片(7)也已经与包装袋进行接触,同时两侧的可调节压板(10)也与包装袋表面进行接触,之后利用电动伸缩杆(5)的持续下压,带动支撑块(6)以及切割刀片(7)继续向下运动切割,而可调节压板(10)会利用连接杆(9)与滑板(28)滑动连接的设置进行向上运动,但始终保持与包装袋上表面进行接触抵压,保证在切割时利用自身重量将包装袋进行抵压固定,在切割结束后,利用电动伸缩杆(5)的收缩,带动切割刀片(7)复位即可,切割后的包装袋会利用输送带输送至下一道工序,之后在重复上述步骤即可。

一种包装袋生产用精准切割装置及其切割方法

技术领域

[0001] 本发明涉及一种包装袋生产用精准切割装置,特别是涉及一种包装袋生产用精准切割装置及其切割方法,属于包装袋加工技术领域。

背景技术

[0002] 食品包装袋常用于生活中保鲜、储存食品,食品包装袋直接与食品接触,用于盛装和保护食品的薄膜容器,食品包装袋按其应用的使用方式可分为:普通食品包装袋、真空食品包装袋、充气食品包装袋、水煮食品包装袋、蒸煮食品包装袋和功能性食品包装袋等;

[0003] 包装袋在出厂加工过程中需要多种加工步骤进行加工,其中,包装袋的切割分离是包装袋加工过程中的重要步骤,目前的包装袋在切割时送料至切割平台上利用切割刀直接切割,但是在环保倒装袋的生产切割中,由于需要将其放置在切割台上进行加工,但是由于周围没有固定装置,导致在切割的时候包装袋的位置发生偏移,影响切割精度,并且切割位置会受到切割的力,切割力对包装袋切割位置造成的压力较大,会导致包装袋切割位置出现位移,进而导致切割位置起皱、或者切割线偏移的现象。

[0004] 因此,亟需对包装袋生产用精准切割装置进行改进,以解决上述存在的问题。

发明内容

[0005] 本发明的目的是提供一种包装袋生产用精准切割装置及其切割方法,在进行切割时能够将包装袋进行压紧固定,防止偏移,提高切割的精度性,同时便于后期对其进行更换切割刀片,并且能够在对切割刀片进行打磨处理,不需要频繁更换切割刀片,提高工作效率。

[0006] 为了达到上述目的,本发明采用的主要技术方案包括:一种包装袋生产用精准切割装置,包括支撑平台,所述支撑平台上端面两侧均设置有支撑板,两个所述支撑板的内侧面均设置有限位板机构,两个所述限位板机构之间设置有输送带,所述支撑平台上支撑有支撑架,所述支撑架的下端面通过电动伸缩杆连接有支撑块,所述支撑块的下端面滑动设置有切割刀片,所述支撑块上设置有用于固定所述切割刀片的固定机构,所述支撑块的两侧均滑动设置有连接杆,所述连接杆的下端面滑动设置有可调节压板,所述可调节压板靠近所述切割刀片的一侧滑动设置有打磨机构。

[0007] 优选的,所述限位板机构包括有竖向设置在所述支撑板内侧面的第一支撑杆、与所述第一支撑杆滑动连接的第二支撑杆、设置在所述第二支撑杆内侧面上方的弹性伸缩杆以及设置在所述弹性伸缩杆内端的限位板,所述限位板高于所述支撑板。

[0008] 优选的,所述第一支撑杆内侧面开设有用于所述第二支撑杆滑动的第一滑槽,所述第一滑槽内部设置有用于支撑所述第二支撑杆的第一压缩弹簧,所述第二支撑杆的内侧面开设有第二滑槽,所述第二滑槽内设置有用于支撑所述弹性伸缩杆的第二压缩弹簧。

[0009] 优选的,所述支撑架包括有设置在所述支撑板外侧的支撑体以及设置在两个所述支撑体之间上方的顶板,所述电动伸缩杆与所述顶板的下端面固定连接,所述支撑体上开

设有通槽。

[0010] 优选的,所述支撑块的下端面开设有T型滑槽,所述切割刀片的上端面设置有与所述T型滑槽适配的T型滑块;

[0011] 所述支撑块以及所述T型滑块上分别开设有相通的第一插孔和第二插孔,所述固定机构包括有设置在所述支撑块上端面的第二支撑架、与所述第一插孔和所述第二插孔插接的插销以及设置在所述插销上端面的第三压缩弹簧,所述插销上端面的两侧均设置有拉手,所述第三压缩弹簧的上端与所述第二支撑架的下端面连接。

[0012] 优选的,所述支撑块的两侧均设置有滑板,所述滑板上开设有四面相通的十字槽,所述连接杆的一端通过十字滑块与所述十字槽滑动连接,所述十字滑块的下端面开设有圆孔,所述圆孔内部设置有第四压缩弹簧,通过所述第四压缩弹簧连接有橡胶杆。

[0013] 优选的,所述连接杆的下端面设置有电动滑轨,所述可调节压板包括有与所述电动滑轨连接的第二连接杆、设置在所述第二连接杆下端面的第一压板、设置在所述第一压板外侧的第二压板以及设置在所述第二连接杆外侧且伸缩端与所述第二压板连接的第二电动伸缩杆。

[0014] 优选的,所述第一压板与所述第二压板之间通过伸缩杆结构连接,所述第一压板外侧的中心处设置有辅助压板,所述第一压板与所述第二压板的下端面均设置有下端面平齐的橡胶压块,所述切割刀片、所述第一压板以及所述第二压板等长且两端均不超过所述限位板。

[0015] 优选的,所述第一压板的上端面设置有第二电动滑轨,所述第二电动滑轨上连接有滑动块,所述滑动块内端设置有与所述第一压板下端面平齐的第三支撑板,所述第三支撑板的内侧面设置有第三电动滑轨,所述打磨机构包括有与所述第三电动滑轨连接的夹持块、开设在所述夹持块内侧面的夹持槽以及设置在所述夹持槽内的打磨石,所述夹持块上螺纹旋和连接有用于固定所述打磨石的螺纹杆。

[0016] 一种包装袋生产用精准切割装置,包括如下步骤:

[0017] S1:在使用时,将需要切割的包装袋防止在输送带上,利用输送带输送至切割刀片的正下方,在输送时,会利用两侧带有弹性的限位板进行夹持,在输送时保证不偏移;

[0018] S2:在进行切割时,利用电动伸缩杆带动支撑块、切割刀片以及可调节压板向下运动,在下压的过程中,利用电动滑轨带动下方的可调节压板内侧的位置滑动调节至切割刀片的边缘处,同时保证打磨机构不与切割刀片接触;

[0019] S3:在调节结束后,切割刀片也已经与包装袋进行接触,同时两侧的可调节压板也与包装袋表面进行接触,之后利用电动伸缩杆的持续下压,带动支撑块以及切割刀片继续向下运动切割,而可调节压板会利用连接杆与滑板滑动连接的设置进行向上运动,但始终保持与包装袋上表面进行接触抵压,保证在切割时利用自身重量将包装袋进行抵压固定,在切割结束后,利用电动伸缩杆的收缩,带动切割刀片复位即可,切割后的包装袋会利用输送带输送至下一道工序,之后在重复上述步骤即可。

[0020] 本发明至少具备以下有益效果:

[0021] 1、在进行下压切割时,通过利用可调节压板能够实现对包装袋的抵压固定,防止在刀片切割时出现偏移的情况,从而能够大大的提高包装袋切割时的精度性,同时通过利用滑动设置的切割刀片,便于后期对其进行更换切割刀片,并且能够通过利用打磨石对切

割刀片进行打磨处理,不需要频繁更换切割刀片,提高工作效率,也降低了使用成本。

[0022] 2、当切割刀片与可调节压板在下压切割的过程中切割刀片进行切割,可调节压板利用自身重量对包装袋进行抵压固定,之后会在下压的过程中对两侧的限位板进行挤压,而由于限位板具有弹性滑动效果,因此既能够保证在切割的过程中对包装袋进行限位固定,同时又不影响对包装袋的切割。

[0023] 3、在更换切割刀片时,利用拉手将插销向上拉动,直至与第二插孔脱离,之后直接将切割刀片抽出即可,之后拿取新的切割刀片,利用拉手将插销向上拉动,此时第三压缩弹簧收缩,直至与第二插孔脱离,将其利用T型滑块与T型滑槽进行滑动连接,当第一插孔与第二插孔相同时,松开拉手,利用第三压缩弹簧的回弹效果,使插销插进第一插孔与第二插孔内部,从而实现切割刀片更换后的固定。

[0024] 4、当切割刀片出现钝刀的情况时,利用第二电动滑轨带动滑动块以及内侧面的第三支撑板向切割刀片处进行靠近,直至打磨石与其贴合,之后利用第三电动滑轨带动夹持块以及打磨石进行左右的滑动,从而实现对切割刀片的打磨,当打磨石需要进行更换时,通过转动螺纹杆,使其不予打磨石相抵,从而就能够将打磨石直接取下,之后拿取新的打磨石,将其放置在夹持槽内,在转动螺纹杆,使其与打磨石相抵固定即可实现打磨石的更换。

附图说明

[0025] 此处所说明的附图用来提供对本申请的进一步理解,构成本申请的一部分,本申请的示意性实施例及其说明用于解释本申请,并不构成对本申请的不当限定。在附图中:

[0026] 图1为本发明的立体结构示意图;

[0027] 图2为本发明的部分剖视示意图;

[0028] 图3为本发明的切割刀片以及可调节压板连接立体结构示意图;

[0029] 图4为本发明的支撑架立体结构示意图;

[0030] 图5为本发明的可调节压板立体结构示意图;

[0031] 图6为本发明的固定机构剖视示意图;

[0032] 图7为本发明的打磨机构剖视示意图;

[0033] 图8为本发明的连接杆连接立体结构示意图;

[0034] 图9为本发明的连接杆滑动剖视示意图。

[0035] 图中,1-支撑平台;2-支撑板;3-输送带;4-支撑架;5-电动伸缩杆;6-支撑块;7-切割刀片;8-固定机构;9-连接杆;10-可调节压板;11-第一支撑杆;12-第二支撑杆;13-弹性伸缩杆;14-限位板;15-第一滑槽;16-第一压缩弹簧;17-第二滑槽;18-第二压缩弹簧;19-支撑体;20-顶板;21-通槽;22-T型滑槽;23-T型滑块;24-第二支撑架;25-插销;26-第三压缩弹簧;27-拉手;28-滑板;29-十字槽;30-十字滑块;31-圆孔;32-第四压缩弹簧;33-橡胶杆;34-电动滑轨;35-第二连接杆;36-第一压板;38-第二压板;39-第二电动伸缩杆;40-伸缩杆结构;41-辅助压板;43-第二电动滑轨;44-滑动块;45-第三支撑板;46-第三电动滑轨;47-夹持块;49-打磨石;50-螺纹杆。

具体实施方式

[0036] 以下将配合附图及实施例来详细说明本申请的实施方式,借此对本申请如何应用

技术手段来解决技术问题并达成技术功效的实现过程能充分理解并据以实施。

[0037] 如图1-图9所示,本实施例提供的包装袋生产用精准切割装置,包括支撑平台1,支撑平台1上端面两侧均设置有支撑板2,两个支撑板2的内侧面均设置有限位板机构,限位板机构包括有竖向设置在支撑板2内侧面的第一支撑杆11、与第一支撑杆11滑动连接的第二支撑杆12、设置在第二支撑杆12内侧面上方的弹性伸缩杆13以及设置在弹性伸缩杆13内端的限位板14,限位板14高于支撑板2,第一支撑杆11内侧面开设有用于第二支撑杆12滑动的第一滑槽15,第一滑槽15内部设置有用于支撑第二支撑杆12的第一压缩弹簧16,第二支撑杆12的内侧面开设有第二滑槽17,第二滑槽17内设置有用于支撑弹性伸缩杆13的第二压缩弹簧18,当切割刀片7与可调节压板10在下压切割的过程中切割刀片7进行切割,可调节压板10利用自身重量对包装袋进行抵压固定,之后会在下压的过程中对两侧的限位板14进行挤压,而由于限位板14具有弹性滑动效果,因此既能够保证在切割的过程中对包装袋进行限位固定,同时又不影响对包装袋的切割;

[0038] 两个限位板机构之间设置有输送带3,支撑平台1上支撑有支撑架4,支撑架4的下端面通过电动伸缩杆5连接有支撑块6,支撑块6的下端面滑动设置有切割刀片7,支撑块6上设置有用于固定切割刀片7的固定机构8,支撑架4包括有设置在支撑板2外侧的支撑体19以及设置在两个支撑体19之间上方的顶板20,电动伸缩杆5与顶板20的下端面固定连接,支撑体19上开设有通槽21,通槽21便于后期将切割刀片7抽出更换;

[0039] 进一步的,支撑块6的下端面开设有T型滑槽22,切割刀片7的上端面设置有与T型滑槽22适配的T型滑块23;支撑块6以及T型滑块23上分别开设有相通的第一插孔和第二插孔,固定机构8包括有设置在支撑块6上端面的第二支撑架24、与第一插孔和第二插孔插接的插销25以及设置在插销25上端面的第三压缩弹簧26,插销25上端面的两侧均设置有拉手27,第三压缩弹簧26的上端与第二支撑架24的下端面连接,在更换切割刀片7时,利用拉手27将插销25向上拉动,直至与第二插孔脱离,之后直接将切割刀片7抽出即可,之后拿取新的切割刀片7,利用拉手27将插销25向上拉动,此时第三压缩弹簧26收缩,直至与第二插孔脱离,将其利用T型滑块23与T型滑槽22进行滑动连接,当第一插孔与第二插孔相同时,松开拉手27,利用第三压缩弹簧26的回弹效果,使插销25插进第一插孔与第二插孔内部,从而实现切割刀片7更换后的固定;

[0040] 支撑块6的两侧均滑动设置有连接杆9,连接杆9的下端面滑动设置有可调节压板10,支撑块6的两侧均设置有滑板28,滑板28上开设有四面相通的十字槽29,连接杆9的一端通过十字滑块30与十字槽29滑动连接,十字滑块30的下端面开设有圆孔31,圆孔31内部设置有第四压缩弹簧32,通过第四压缩弹簧32连接有橡胶杆33,在可调节压板10对包装袋进行抵压结束后,利用电动伸缩杆5的收缩带动切割刀片7上升复位,上升过程中利用可调节压板10自身重量,在切割刀片7上升复位的过程中可调节压板10保持不动,直至切割刀片7下端面与可调节压板10下端面平齐,可调节压板10才会跟随上升,在此过程中,橡胶杆33会与十字槽29的下端面接触,利用第四压缩弹簧32的弹性设置设置降低十字滑块30与十字槽29的刚性;

[0041] 连接杆9的下端面设置有电动滑轨34,电动滑轨34能够带动下方的可调节压板10进行滑动调节,保证将两侧可调节压板10内侧的位置滑动调节至切割刀片7的边缘处,同时保证打磨机构不与切割刀片7接触,可调节压板10包括有与电动滑轨34连接的第二连接杆

35、设置在第二连接杆35下端面的第一压板36、设置在第一压板36外侧的第二压板38以及设置在第二连接杆35外侧且伸缩端与第二压板38连接的第二电动伸缩杆39；

[0042] 第一压板36与第二压板38之间通过伸缩杆结构40连接，保证在第二电动伸缩杆39伸缩时能够控制第一压板36与第二压板38之间的距离，第一压板36外侧的中心处设置有辅助压板41，辅助压板41的设置能够进一步的提高对包装袋的抵压效果，第一压板36与第二压板38的下端面均设置有下端面平齐的橡胶压块，在抵压的同时能够起到良好的防滑效果；

[0043] 可调节压板10靠近切割刀片7的一侧滑动设置有打磨机构，第一压板36的上端面设置有第二电动滑轨43，第二电动滑轨43上连接有滑动块44，滑动块44内端设置有与第一压板36下端面平齐的第三支撑板45，第三支撑板45的内侧面设置有第三电动滑轨46，打磨机构包括有与第三电动滑轨46连接的夹持块47、开设在夹持块47内侧面的夹持槽以及设置在夹持槽内的打磨石49，夹持块47上螺纹旋和连接有用于固定打磨石49的螺纹杆50，当切割刀片7出现钝刀的情况时，利用第二电动滑轨43带动滑动块44以及内侧面的第三支撑板45向切割刀片7处进行靠近，直至打磨石49与其贴合，之后利用第三电动滑轨46带动夹持块47以及打磨石49进行左右的滑动，从而实现对切割刀片7的打磨，当打磨石需要进行更换时，通过转动螺纹杆50，使其不予打磨石49相抵，从而就能够将打磨石49直接取下，之后拿取新的打磨石49，将其放置在夹持槽内，在转动螺纹杆50，使其与打磨石49相抵固定即可。

[0044] 一种包装袋生产用精准切割装置，包括如下步骤：

[0045] S1：在使用时，将需要切割的包装袋防止在输送带上，利用输送带输送至切割刀片7的正下方，在输送时，会利用两侧带有弹性的限位板14进行夹持，在输送时保证不偏移，提高切割时的高精度性；

[0046] S2：在进行切割时，利用电动伸缩杆5带动支撑块6、切割刀片7以及可调节压板10向下运动，在下压的过程中，利用电动滑轨34带动下方的可调节压板10内侧的位置滑动调节至切割刀片7的边缘处，同时保证打磨机构不与切割刀片7接触，能够保证在进行切割时对切割位置进行抵压，防止出现切割位置起皱、或者切割线偏移的现象；

[0047] S3：在调节结束后，切割刀片7也已经与包装袋进行接触，同时两侧的可调节压板10也与包装袋表面进行接触，之后利用电动伸缩杆5的持续下压，带动支撑块6以及切割刀片7继续向下运动切割，而可调节压板10会利用连接杆9与滑板28滑动连接的设置进行向上运动，但始终保持与包装袋上表面进行接触抵压，保证在切割时利用自身重量将包装袋进行抵压固定，保证在切割时不会出现褶皱偏移的情况，在切割结束后，利用电动伸缩杆5的收缩，带动切割刀片7复位即可，切割后的包装袋会利用输送带输送至下一道工序，之后在重复上述步骤即可。

[0048] 如在说明书及权利要求当中使用了某些词汇来指称特定组件。本领域技术人员应可理解，硬件制造商可能会用不同名词来称呼同一个组件。本说明书及权利要求并不以名称的差异来作为区分组件的方式，而是以组件在功能上的差异来作为区分的准则。如在通篇说明书及权利要求当中所提及的“包含”为一开放式用语，故应解释成“包含但不限定于”。“大致”是指在可接收的误差范围内，本领域技术人员能够在一定误差范围内解决技术问题，基本达到技术效果。

[0049] 需要说明的是，术语“包括”、“包含”或者其任何其他变体意在涵盖非排他性的包

含,从而使得包括一系列要素的商品或者系统不仅包括那些要素,而且还包括没有明确列出的其他要素,或者是还包括为这种商品或者系统所固有的要素。在没有更多限制的情况下,由语句“包括一个……”限定的要素,并不排除在包括要素的商品或者系统中还存在另外的相同要素。

[0050] 上述说明示出并描述了本发明的若干优选实施例,但如前所述,应当理解本发明并非局限于本文所披露的形式,不应看作是对其他实施例的排除,而可用于各种其他组合、修改和环境,并能够在本文所述发明构想范围内,通过上述教导或相关领域的技术或知识进行改动。而本领域人员所进行的改动和变化不脱离本发明的精神和范围,则都应在本发明所附权利要求的保护范围内。

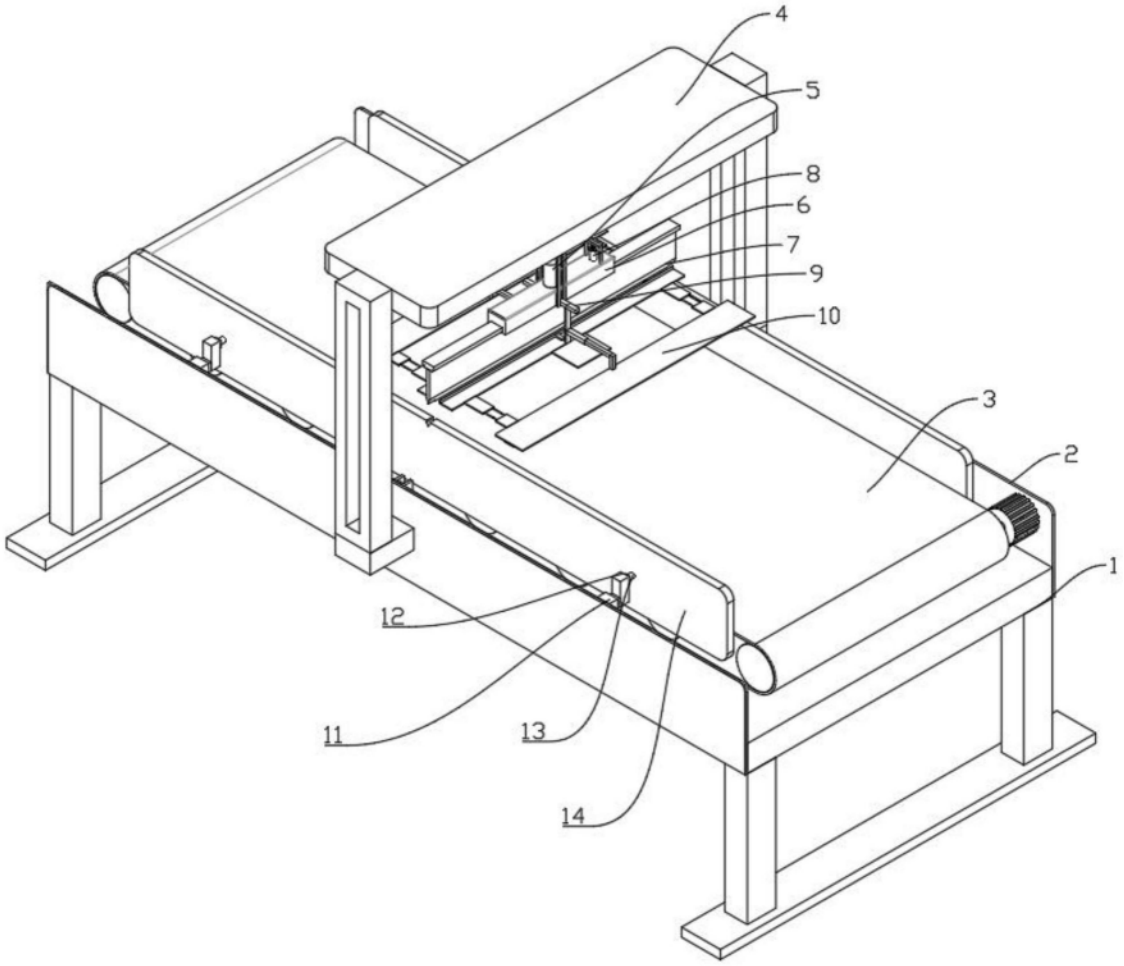

图1

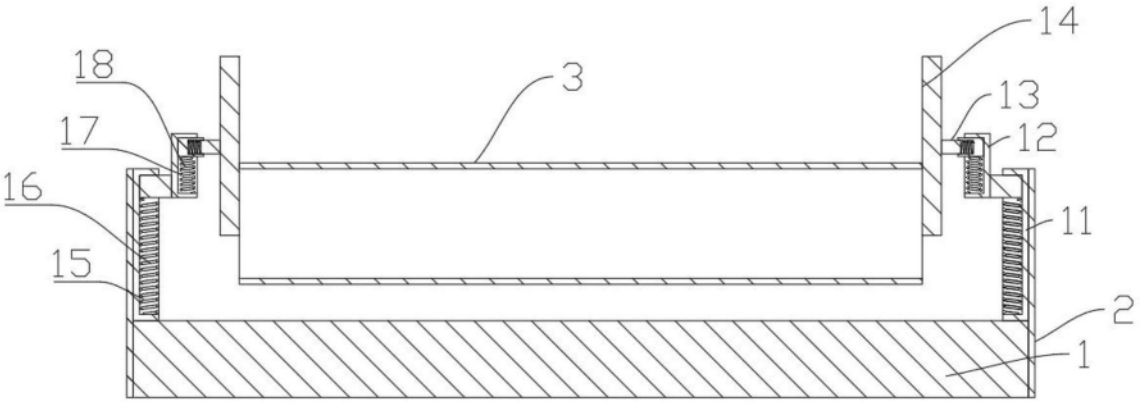

图2

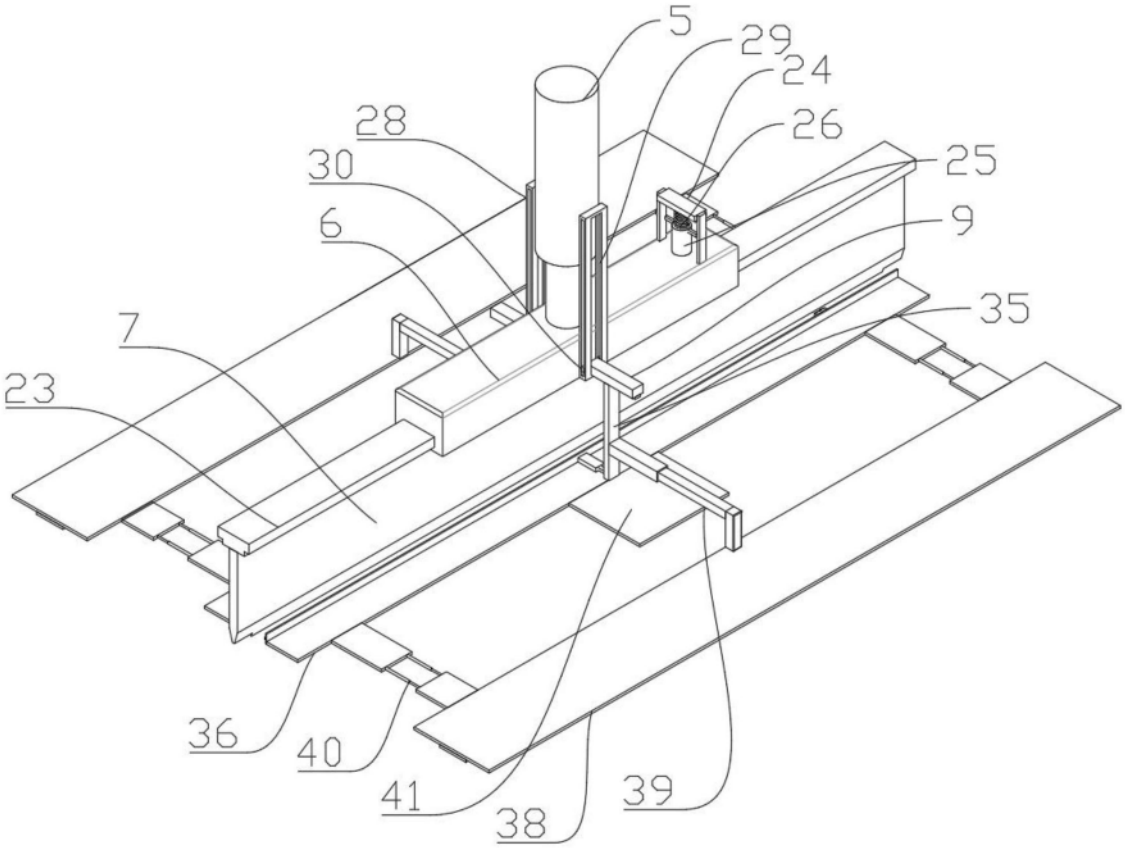

图3

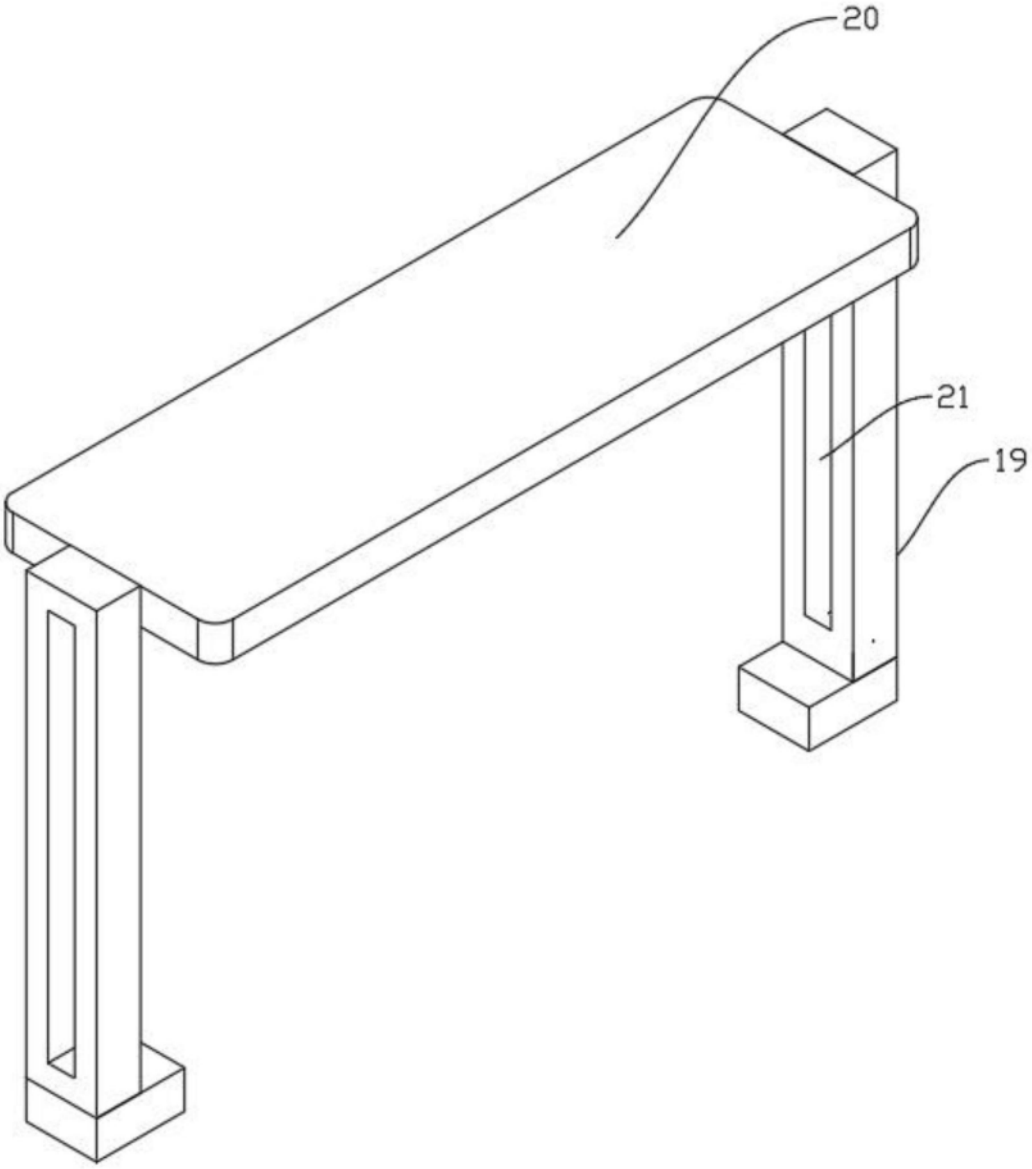

图4

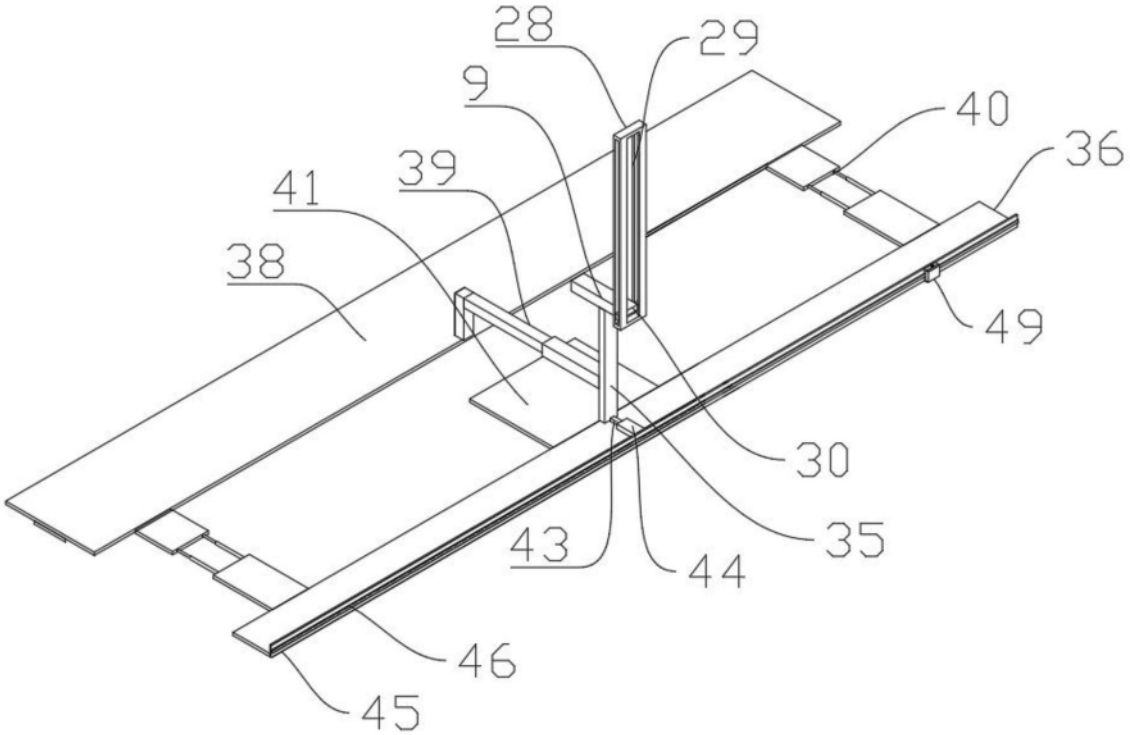

图5

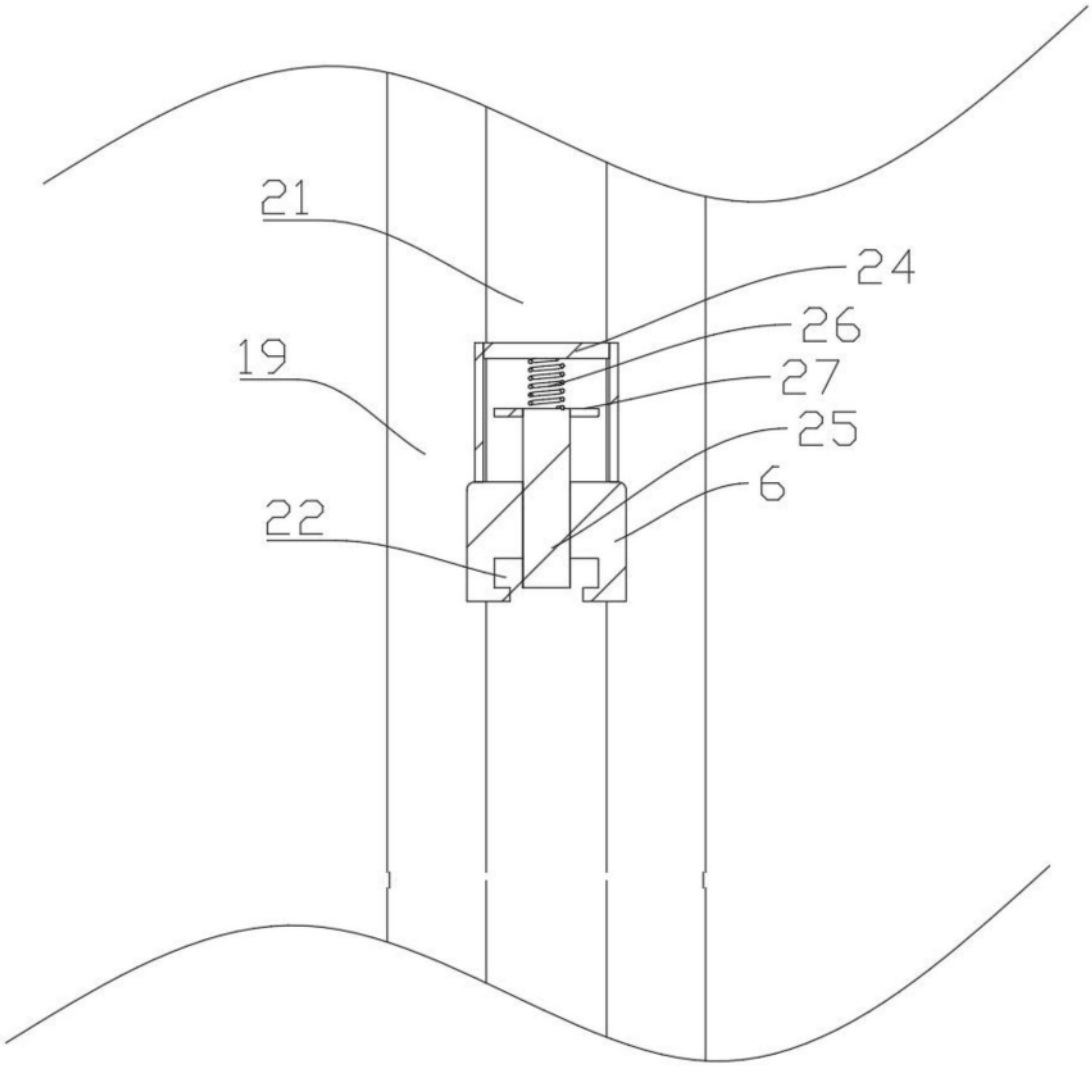

图6

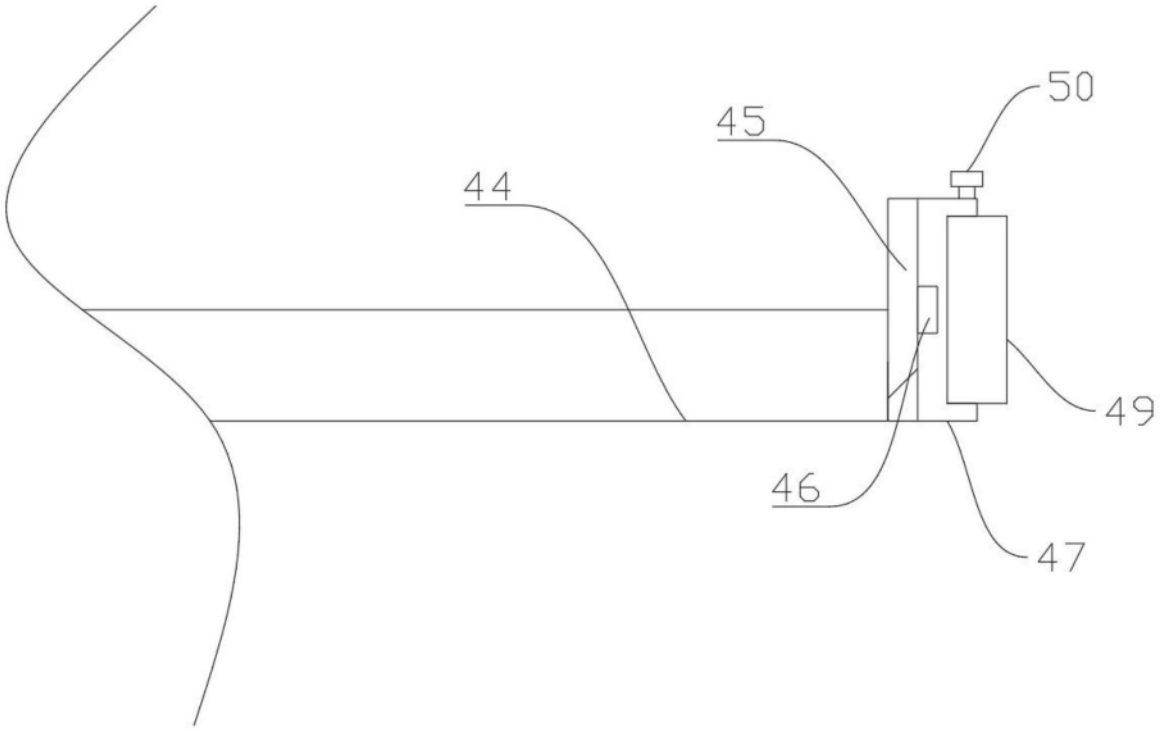

图7

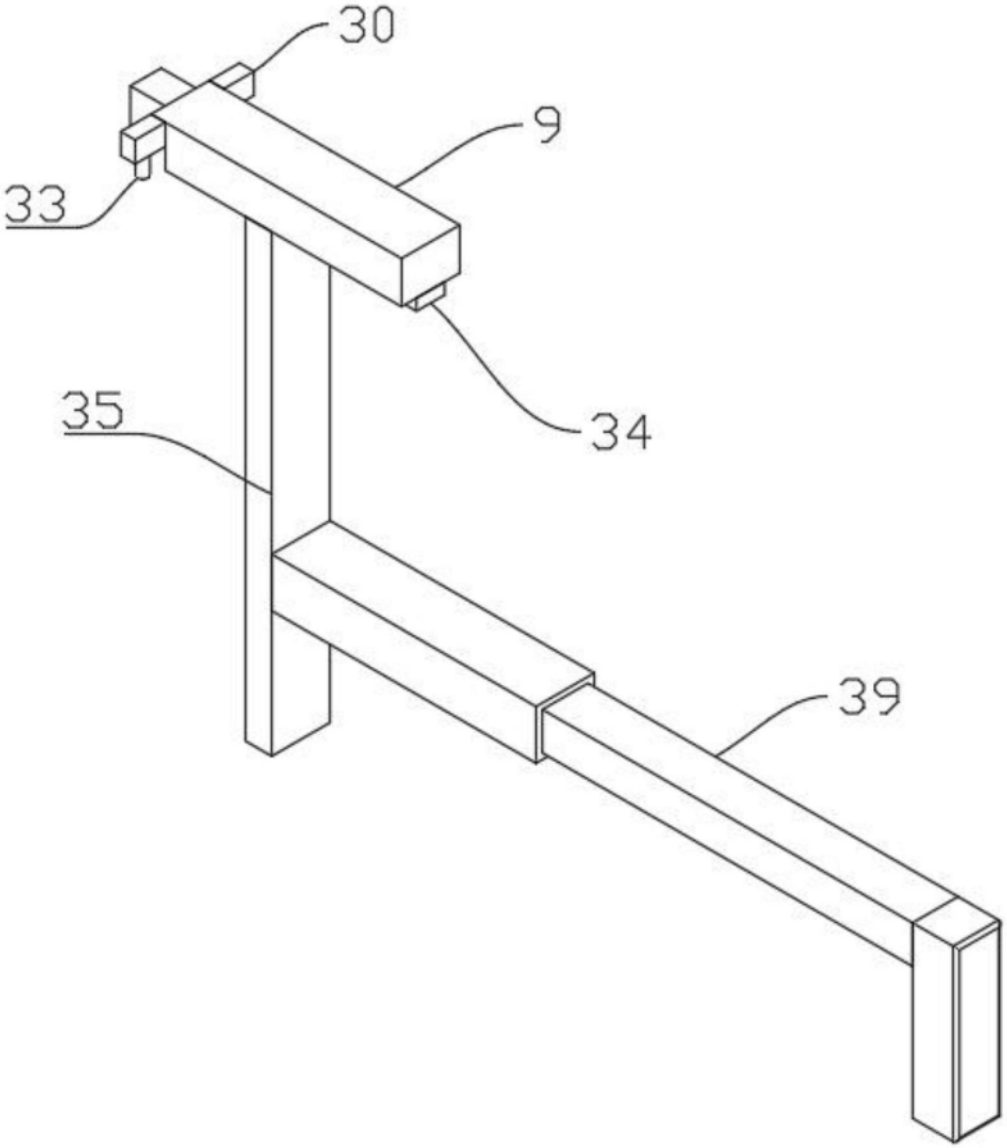

图8

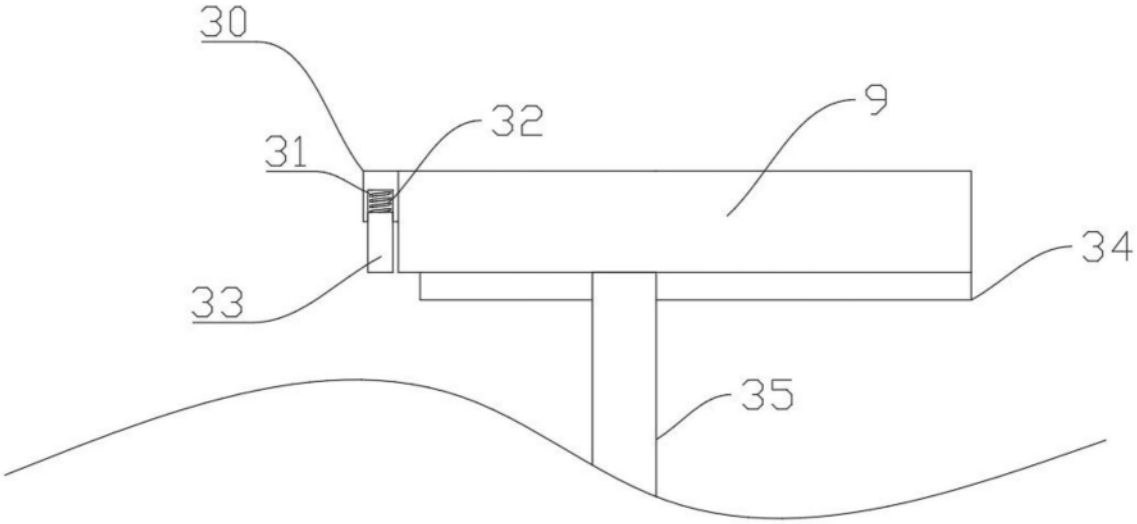

图9