(19)中华人民共和国国家知识产权局

(12)实用新型专利

(10)授权公告号 CN 201822430 U
(45)授权公告日 2011.05.11

(21)申请号 201020295490.X

(22)申请日 2010.08.18

(73)专利权人 衡山县逢缘草艺开发有限责任公司
地址 421300 湖南省衡山县店门镇石门村中大屋组

(72)发明人 康诗林

(74)专利代理机构 上海天翔知识产权代理有限公司 31224
代理人 梁晓霏

(51)Int.Cl.
A47G 9/10(2006.01)

权利要求书 1 页 说明书 2 页 附图 1 页

(54)实用新型名称

保健凉枕

(57)摘要

保健凉枕，由外枕套、内枕套、枕芯组成，装有枕芯的内枕套置于外枕套内，内枕套内还装有药物袋，药物袋内装具有安神功能的中药粉和天然永磁体粉末，竹、藤编制的外枕套使使用者保持凉爽的感觉，中药粉和永磁体粉末起到安神助眠的作用，适合在炎热的夏季使用。

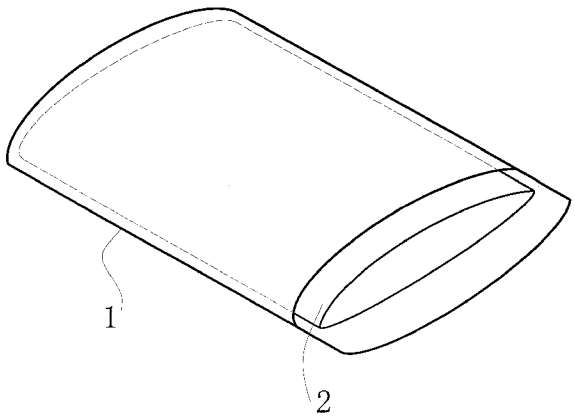

CN 201822430 U

1. 保健凉枕，由外枕套、内枕套、枕芯组成，装有枕芯的内枕套置于外枕套内，其特征是，内枕套内还装有药物袋。

2. 根据权利要求 1 所述的保健凉枕，其特征是，所述外枕套为凉爽透气的竹、藤编制品，外枕套的一侧设置为开口。

保健凉枕

技术领域

[0001] 本实用新型涉及枕头，尤其是涉及一种凉爽且具有安神助眠保健作用的保健凉枕。

背景技术

[0002] 人体的脊柱，从正面看是一条直线，但侧面看是具有四个生理弯曲的曲线，为了保护颈部的正常生理弯曲，维持人们睡眠时正常的生理活动，人们睡眠时通常要使用枕头，一个软硬适中、高度合适的枕头对睡眠的质量有很重要的影响。现代生活压力很大，很多人有失眠的现象，特别是在炎热的夏季，高温天气下人们的心情烦躁，提高睡眠质量更是一个难以解决的问题，因此有必要设计一种既凉爽有有助眠作用的保健凉枕。

实用新型内容

[0003] 为了提高夏季睡眠质量，本实用新型提供一种凉爽且具有安神助眠保健作用的保健凉枕。

[0004] 本实用新型解决其技术问题所采用的技术方案是：

[0005] 保健凉枕，由外枕套、内枕套、枕芯组成，装有枕芯的内枕套置于外枕套内，内枕套内还装有药物袋。

[0006] 所述药物袋内装具有安神功能的中药粉和天然永磁体粉末。

[0007] 所述外枕套为凉爽透气的竹、藤编制品，外枕套的一侧设置为开口。

[0008] 本实用新型的有益效果是，竹、藤编制的外枕套使使用者保持凉爽的感觉，中药粉和永磁体粉末起到安神助眠的作用，适合在炎热的夏季使用。

附图说明

[0009] 图 1 是本实用新型保健凉枕的结构示意图；

[0010] 图 2 是内枕套的结构示意图。

[0011] 图中，1. 外枕套，2. 内枕套，3. 口袋，4. 药物袋。

具体实施方式

[0012] 为了使本实用新型实现的技术手段、创作特征、达成目的与功效易于明白了解，下面结合具体图示，进一步阐述本发明。

[0013] 如图 1、图 2 所示，装有枕芯的内枕套 2 放入外枕套 1 中，在内枕套外中部位置设置一个狭长的口袋 3，将扁平状的药物袋 4 放入口袋 3 中，方便在药物失效的时候更换药物袋。

[0014] 本实施例中外枕套长为 80cm，宽度为 35cm，枕套长为 76cm，宽度为 33cm，内枕套上的口袋长为 50cm，宽为 10cm，药物袋的规格与口袋相当。

[0015] 药物袋内装有安神助眠的中药粉，使用时这些中药粉的有效成分会散发被使用者

吸收，药物袋中还装有天然 Fe_3O_4 磁铁粉末，磁铁粉末作用于大脑皮层和中药粉，降低大脑的兴奋度，提高中药粉有效成分对人体的渗入作用，提高药效。

[0016] 采用竹、藤等天然材料编制外枕套，这样的外枕套凉爽透气，而且天然环保，对皮肤没有刺激作用。

[0017] 本实用新型的竹、藤编制的外枕套使使用者保持凉爽的感觉，中药粉和永磁体粉末起到安神助眠的作用，适合在炎热的夏季使用。

[0018] 以上显示和描述了本实用新型的基本原理、主要特征和本实用新型的优点。本行业的技术人员应该了解，本实用新型不受上述实施例的限制，上述实施例和说明书中描述的只是说明本实用新型的原理，在不脱离本实用新型精神和范围的前提下本实用新型还会有各种变化和改进，这些变化和改进都落入要求保护的本实用新型范围内。本实用新型要求保护范围由所附的权利要求书及其等同物界定。

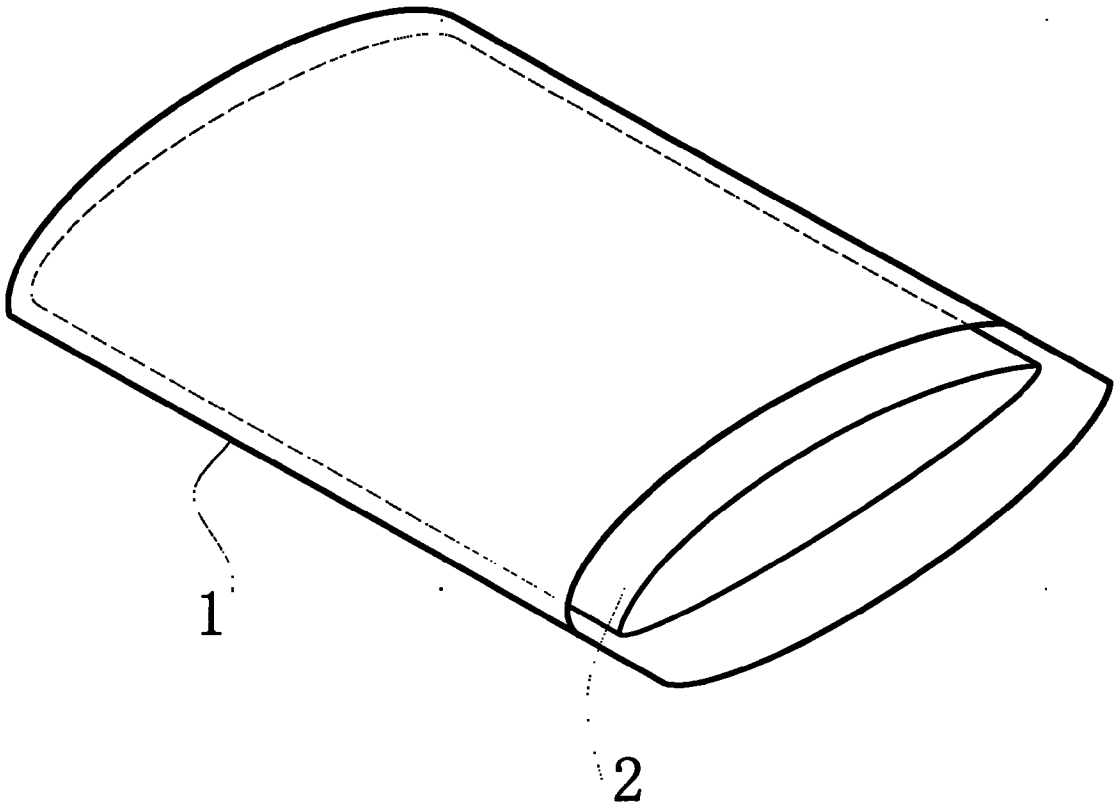

图 1

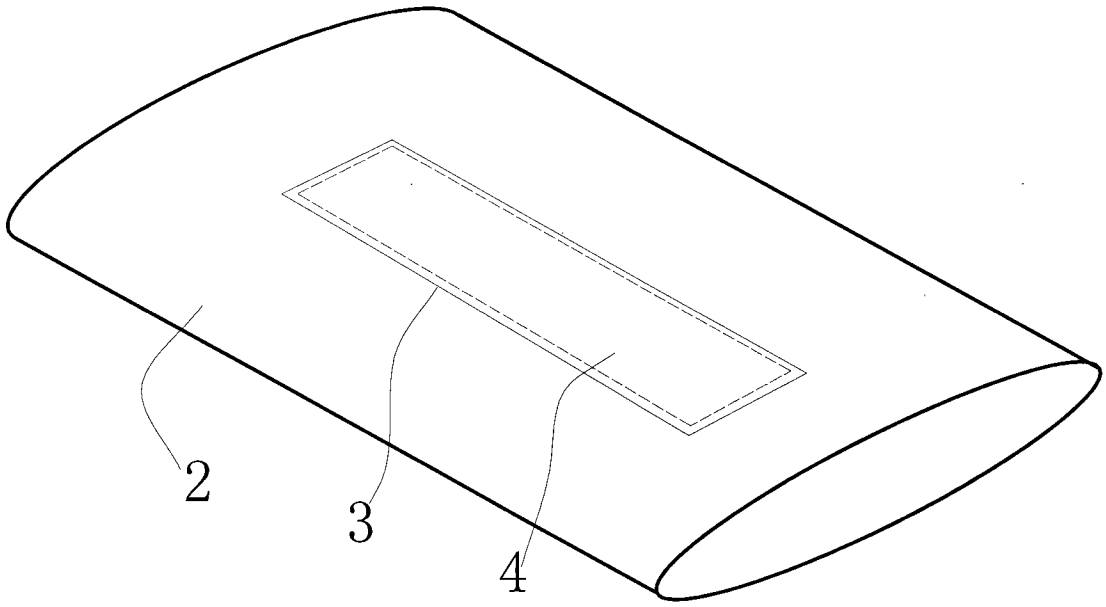

图 2