[19]中华人民共和国专利局

[11] 授权公告号 CN 2211887Y

[12] 实用新型专利说明书

[21] ZL 专利号 95204045.X

[51]Int.Cl^6

B25B 13/50

[45]授权公告日 1995 年 11 月 8 日

[22]申请日 95.3.1 [24]颁证日 95.10.8

[21]申请号 95204045.X

[73]专利权人 张永信

地址 710100陕西省西安市韦曲西街长安县柴油机配件厂技术科

[72]设计人 张永信

[74]专利代理机构 中国科学院西安专利事务所

代理人 任 越

说明书页数: 附图页数:

[54]实用新型名称 一种管钳

[57]摘要

本实用新型所设计的管钳是由钩形钳爪、钳体、销轴和销轴卡四件构成，在钳体颈部有“山”形卡槽，其在管道安装使用中只需卡住管子，即可旋紧或是旋松，使用操作非常方便，可大大提高工作效率和质量，并具有结构简单、制作容易、成本低廉的优点。

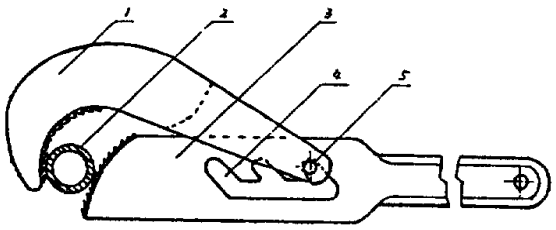

(BJ)第 1452 号

权 利 要 求 书

1.一种管钳，其特征在于，是由钩形钳爪、钳体、销轴和销轴卡构成，其中钩形钳爪的钩内有倒齿，钩形钳爪的末端与平面垂直有销轴孔，钩形钳爪的后部竖面沿中线开有通槽，通槽的宽度大于钳体颈部的厚度；钳体后部较窄为把手部分，前部较宽为颈部，钳体的头端为弧形，其上有倒齿；在钳体颈部开有“山”形卡槽，销轴可以从销轴孔的一端穿进，经过钳体的“山”形卡槽，再从销轴孔的另一端穿出，以销轴卡固定销轴。

说　明　书

一种管钳

本实用新型属于管钳结构的改进。

管钳做为管道安装中的工具目前使用很普遍，管钳的使用是依靠其头部旋钮来调整钳嘴的距离，以使管钳卡紧或是脱离。由于旋钮与管钳头部是以螺纹与齿槽的配合以使管钳头部移动，且管钳头部的重量在移动中的不平衡，造成旋钮的转动不灵活，常常不能一次旋紧到位，使得管钳卡处容易松脱，不仅影响安装质量，造成管子表皮的损伤和脱落，更重要的是影响安装效率。

本实用新型的目的是设计一种无需旋钮调节，又可一次卡牢的管钳，能有效地克服上述不足。

本实用新型的结构特征为，管钳是由钩形钳爪、钳体、销轴和销轴卡构成；其中钩形钳爪的钩内有倒齿，钩形钳爪的末端与平面垂直有销轴孔，钩形钳爪的后部竖面沿中线开有通槽，通槽的宽度大于钳体颈部的厚度；钳体的后部较窄为把手部分，前部较宽为颈部，钳体的头端为弧形，其上有倒齿；在钳体颈部开有“凵”形卡槽，销轴可以从销轴孔的一端穿进，经过钳体的“凵”形卡槽，再从销轴孔的另一端穿出，以销轴卡固定销轴，把所设计的管钳安装连接起来。

从上述特征中可以看出，本实用新型所设计的管钳具有结构

简单、制做容易、成本低廉的优点，其使用时将钳爪后端销轴落于“山”形卡槽底，根据所卡管子的管径大小，把销轴推入“山”形卡槽上三个槽档中相应的档内，以钳体头部的齿端抵住所卡管子，把钳爪落下勾住管子，搬动把手即可转动所卡的管子。使用操作非常方便，可大大提高工作效率和质量。

附图1为本实用新型所设计管钳的结构示意图，附图2为附图1的俯视图(局部剖开)。图中1为钩形钳爪，2为所卡管子，3为钳体，4为“山”形卡槽，5为销轴，6为销轴卡。

下面结合附图详细说明本实用新型的结构和实施例。管钳是由钩形钳爪1、钳体3、销轴5和销轴卡6四件构成，其中钩形钳爪内有倒齿(如附图1所示)，钳爪1的末端与平面垂直有销轴孔，并且在钳爪1的后半部竖面沿中线开有通槽，通槽的宽度大于钳体3颈部厚度(如附图2所示)；钳体的后部较窄为把手部分，前部较宽为颈部，钳体3的头端为弧形，其上有倒齿(如附图1所示)；钳体和钩形钳爪均为铸造件；在钳体3的颈部有“山”形卡槽4，销轴5可以从钳爪1后端销轴孔的一端穿进，经过钳体3上的“山”形卡槽4，再从钳爪1上销轴孔的另一端穿出，以销轴卡6固定销轴5，这样就把管钳安装连接起来。本实用新型所设计的管钳可以制做成大、中、小三种规格，以适应不同尺寸的管子。

说 明 书 附 图

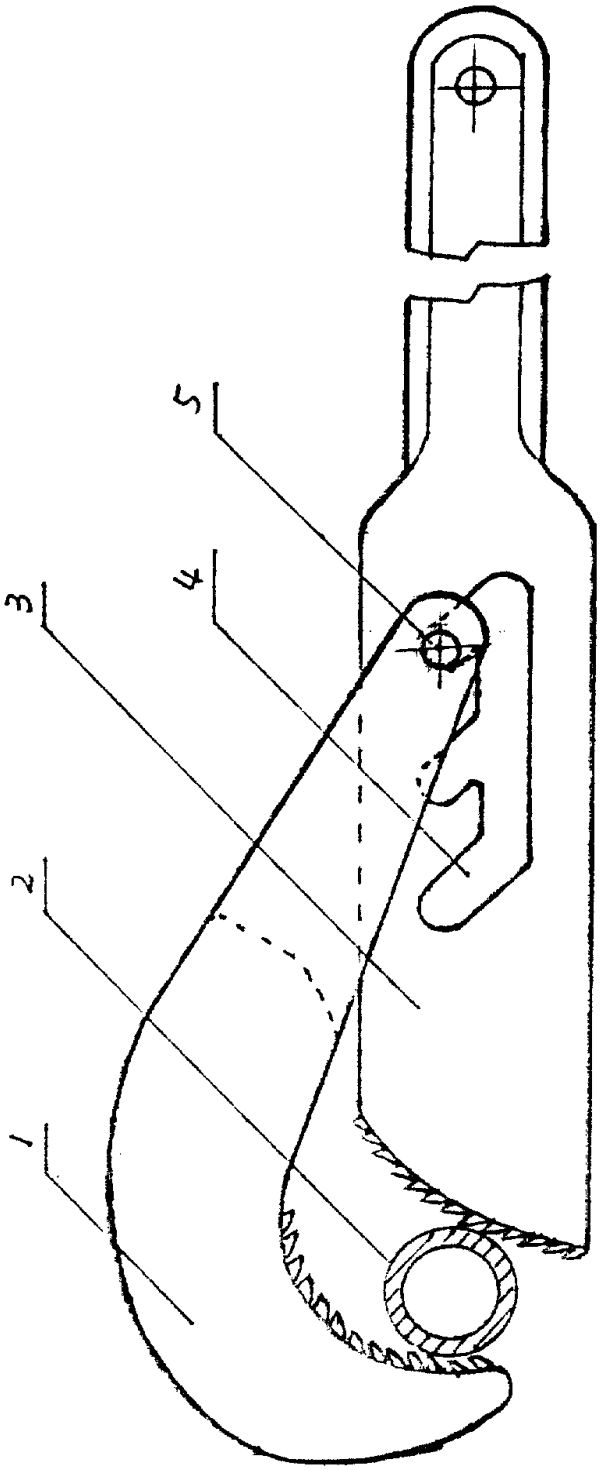

附图1.

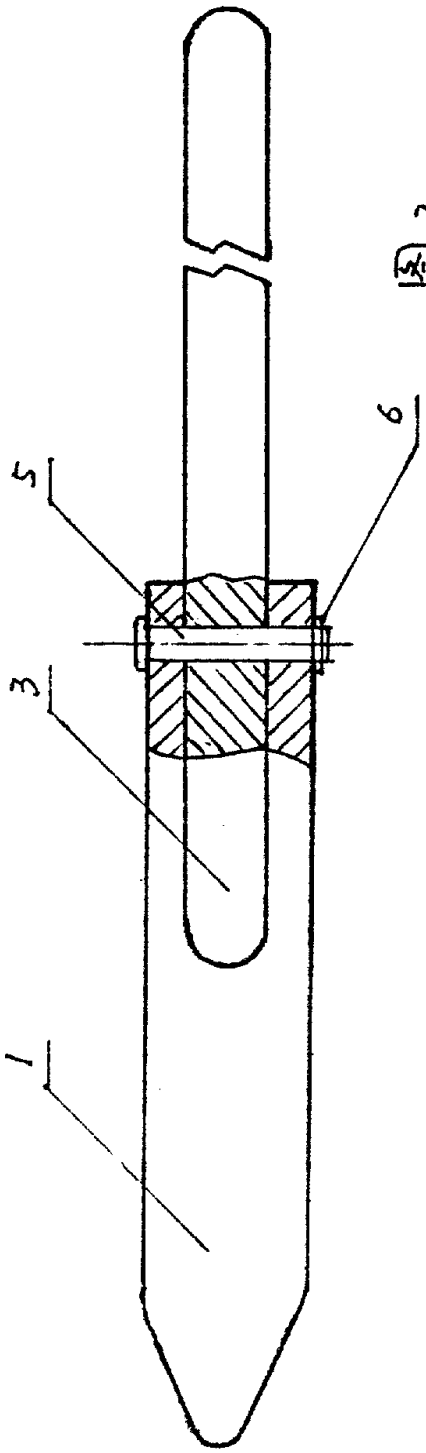

附图2.

1004
93. 1