(19)中华人民共和国国家知识产权局

(12)实用新型专利

(10)授权公告号 CN 212602339 U
(45)授权公告日 2021.02.26

(21)申请号 202020411585.7

(22)申请日 2020.03.27

(73)专利权人 临沂市产业技术研究院
地址 276000 山东省临沂市北城新区南京路西首

(72)发明人 张文涛 秦玉芳 吴永侠 高林 王学德 陆娟 魏本富 曲宝建

(51)Int.Cl.
B27B 31/00(2006.01)

(ESM)同样的发明创造已同日申请发明专利

权利要求书1页 说明书2页 附图2页

(54)实用新型名称

一种板坯横截锯

(57)摘要

本发明提供了一种板坯横截锯，它包括固定机架(1)，置于固定机架(1)上的移动小车(2)、置于固定机架(1)中的链条输送装置(3)，其特征在于：所述链条输送装置(3)通过链条一(5)和链条二(6)带动固定机架(1)上的皮带(4)转动，从而输送板坯，在移动小车(2)的挂壁(21)的下端设置长方形开槽(22)，链条输送装置(3)的枢轴(8)一端置于链条一(5)中的滚子链(9)中由锁紧垫片(24)锁紧，枢轴(8)的另一端有滚动轴承(27)置于移动小车(2)的开槽(22)中，并通过套筒(26)定位，采用上述结构之后，链条输送装置将带动移动小车与皮带速度一致，完成板坯的切割，其经济性、可靠性大幅提高。

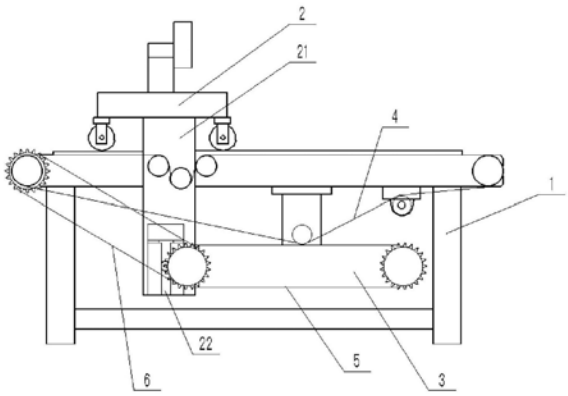

CN 212602339 U

1.一种板坯横截锯,包括固定机架(1)、置于固定机架(1)上的移动小车(2)、置于固定机架(1)中的链条输送装置(3),其特征在于:所述链条输送装置(3)通过链条一(5)和链条二(6)带动固定机架(1)上的皮带(4)转动,从而输送板坯,在移动小车(2)的挂壁(21)的下端设置长方形开槽(22),链条输送装置(3)的枢轴(8)一端置于链条一(5)中的滚子链(9)中由锁紧垫片(24)锁紧,枢轴(8)的另一端有滚动轴承(27)置于移动小车(2)的开槽(22)中,并通过套筒(26)定位。

一种板坯横截锯

技术领域

[0001] 本发明涉及一种板坯横截锯，它包括固定机架、移动小车、链条输送装置。

背景技术

[0002] 在人造板生产线中，板坯横截锯用来切割板材。板坯横截锯在切割板材的时候需要与板坯同步运动这就要求移动小车的速度与皮带输送的速度是一致的。现有板坯横截锯往往用到很多装置来保证速度的一致性，性价比不高，经济性、可靠性较差。

发明内容

[0003] 本发明要解决的技术问题是提供了一种板坯横截锯其能以简单的结构实现切割板坯时移动小车和皮带的速度的一致性，性价比高、可靠性好。

[0004] 为此，本发明提供了一种板坯横截锯，它包括固定机架，一个放置在固定机架上的移动小车，以及置于机架中的链条输送装置，所述链条输送装置包括一根枢轴，其一端置于链条的滚子链中，一端连接移动小车。

[0005] 采用上述结构之后，链条输送装置带动皮带转动输送板坯，链条输送装置的枢轴一端置于链条的滚子链中，一端连接移动小车，链条输送装置将带动移动小车与皮带速度一致，完成板坯的切割，其经济性、可靠性大幅提高。

附图说明

[0006] 下面结合附图和具体实施方式对本发明作进一步详细说明。

[0007] 图1是本发明的一种实施方式的示意性正视图。

[0008] 图2是图1所示的实施方式的板坯横截锯的侧视图

[0009] 图3是图2所示的链条输送装置枢轴的局部放大图

具体实施方式

[0010] 首先参看图1，该板坯横截锯，包括固定机架1、置于固定机架1 上的移动小车2、置于固定机架1中的链条输送装置3.链条输送装置 3通过链条一5和链条二6带动固定机架1上的皮带4转动，从而输送板坯。在移动小车2的挂壁21的下端设置长方形开槽22.如图2和图3所示，链条输送装置3的枢轴8一端置于链条一5中的滚子链9 中由锁紧垫片24锁紧，枢轴8的另一端有滚动轴承27置于移动小车 2的开槽22中，并通过套筒26定位。枢轴8的靠近移动小车2的一端设置滚动轴承27。

[0011] 链条输送装置3通过链条一5和链条二6带动皮带4转动的同时，移动小车2因链条输送装置3的枢轴8一端置于移动小车2的开槽22 中和一端置于链条一5中的滚子链9中，这就使得链条一5和链条二 6、皮带4、移动小车2同步运动，从而完成切割板坯，切割板坯完成后，移动小车2将通过链条一5的转动返回。

[0012] 从上述说明中可以理解，上述板坯横截锯以其简单的结构，实现了切割时皮带和

移动小车的同步运动,其经济性、可靠性都比较高。

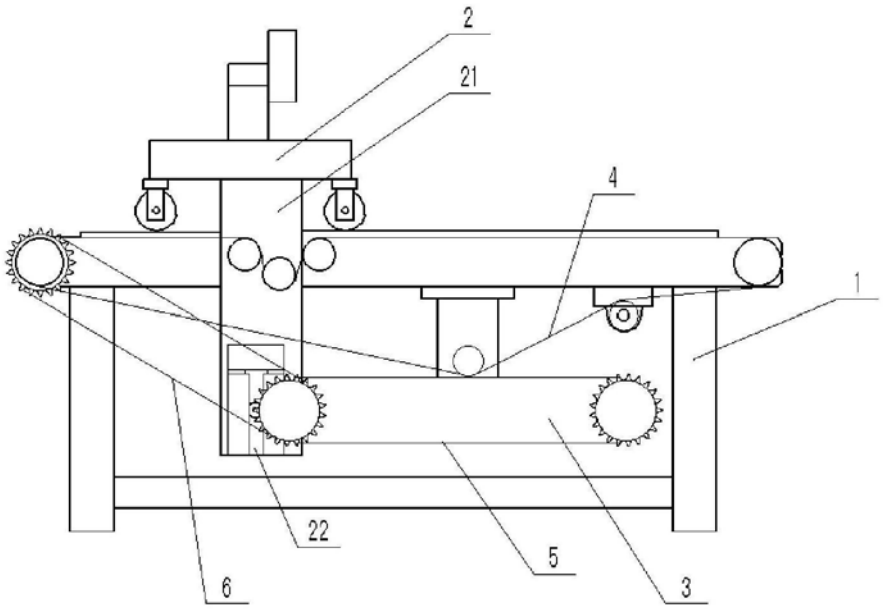

图1

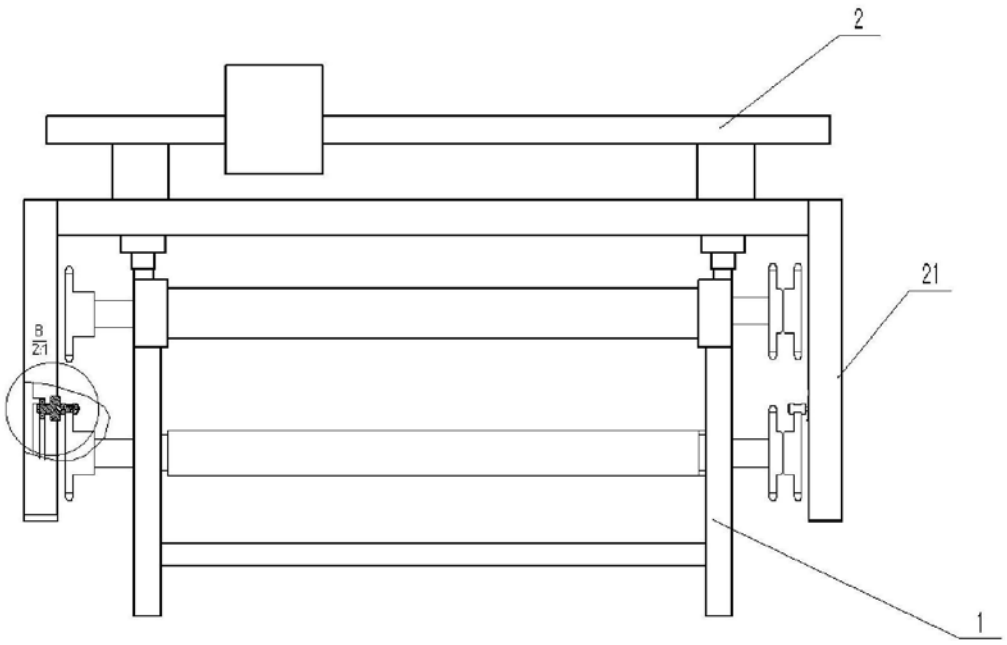

图2

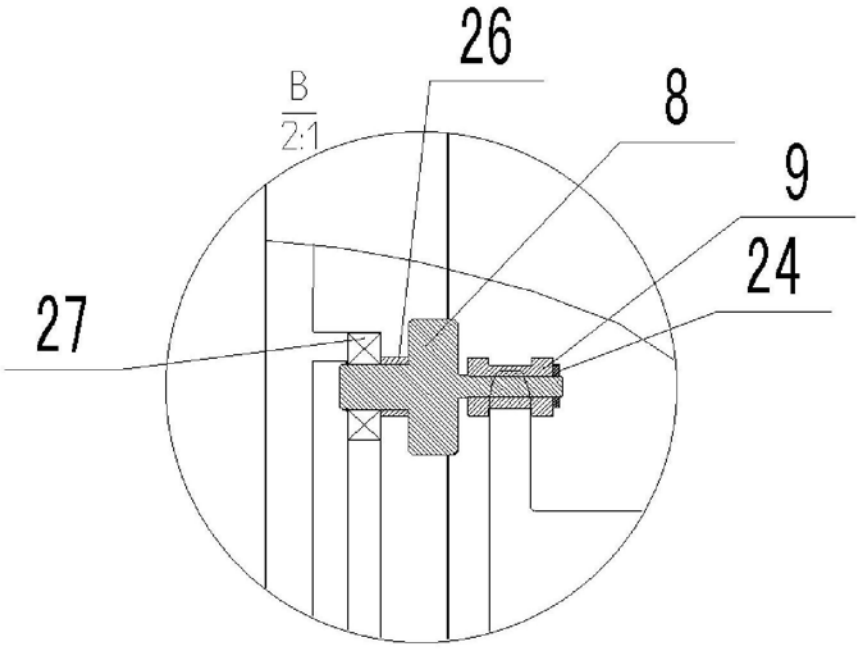

图3