[19] 中华人民共和国国家知识产权局

[51] Int. Cl.
H04R 5/033 (2006.01)
H04R 1/10 (2006.01)

[12] 实用新型专利说明书

专利号 ZL 200720060275.X

[45] 授权公告日 2008 年 9 月 17 日

[11] 授权公告号 CN 201118960Y

[22] 申请日 2007.11.24
[21] 申请号 200720060275.X
[73] 专利权人 颜聪裕
地址 518000 广东省深圳市宝安区观澜镇新田村麒麟工业区宏霖电子有限公司
[72] 发明人 颜聪裕
[74] 专利代理机构 东莞市创益专利事务所
代理人 李卫平

权利要求书 2 页 说明书 5 页 附图 6 页

[54] 实用新型名称

可隐藏麦克风的头戴式耳机构造

[57] 摘要

本实用新型涉及耳机技术领域，特指一种带有麦克风的头戴式耳机。 包括左右耳壳及连接左右耳壳的配戴装置，耳壳内置有喇叭，于耳壳外侧结合有一滑动块，麦克风设置于滑动块上，且于耳壳内设有控制麦克风的微动开关，微动开关接通与断开由滑动块控制，微动开关连接于麦克风及外部插头之间。 本实用新型结构简单，实用性强，配戴舒适，麦克风设置于滑动块上，将滑动块拉出即可将隐藏在滑动块上的麦克风露出，同时在耳壳内的微动开关自动接通麦克风，可即时录音或通话；推回滑动块到原位置，又可隐藏麦克风并自动关闭麦克风，此时本实用新型在外形上与普通不带麦克风耳机一样，麦克风不再占用额外的空间，利于收存、保护及使用耳机。

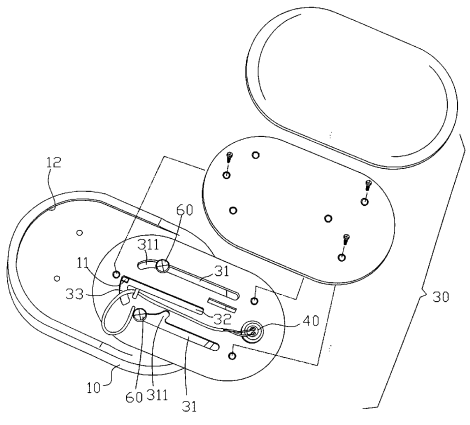

1、可隐藏麦克风的头戴式耳机构造，包括左右耳壳（10）及连接左右耳壳（10）的配戴装置（20），耳壳（10）内置有喇叭，其特征在于：于耳壳（10）外侧结合有一滑动块（30），麦克风（40）设置于滑动块（30）上，且于耳壳（10）内设有控制麦克风的微动开关（50），微动开关（50）接通与断开由滑动块（30）控制，微动开关（50）连接于麦克风（40）及外部插头之间。

2、根据权利要求 1 所述的可隐藏麦克风的头戴式耳机构造，其特征在于：滑动块（30）与耳壳（10）面接连接，即滑动块（30）靠贴在耳壳（10）的结合面上，并于滑动块（30）上设有导滑槽（31）；数个限位钉（60）对应穿设导滑槽（31）后连接于耳壳（10）上，并有大端卡接于导滑槽（31）的外侧，限位钉（60）与导滑槽（31）可相对滑动。

3、根据权利要求 2 所述的可隐藏麦克风的头戴式耳机构造，其特征在于：滑动块（30）为扁平形，其外形轮廓与耳壳（10）外侧结合面形状匹配。

4、根据权利要求 1 所述的可隐藏麦克风的头戴式耳机构造，其特征在于：耳壳（10）外侧结合面上设有定位凸柱（11），与之对应的在滑动块（30）上设有定位槽（32），定位槽（32）匹配定位凸柱（11）相对滑移及限位。

5、根据权利要求 4 所述的可隐藏麦克风的头戴式耳机构造，其特征在于：于定位槽（32）的内端处延伸有一段弧槽（33），弧槽（33）配合定位凸柱（11）偏转定位。

6、根据权利要求 2 所述的可隐藏麦克风的头戴式耳机构造，其特征在于：为配合滑动块（30）偏转，在导滑槽（31）相应位置延伸设有扩充滑槽（311）协调限位钉（60）偏转落位。

7、根据权利要求 1 所述的可隐藏麦克风的头戴式耳机构造，其特征在于：耳壳（10）外侧结合面之靠上部分设有半开型环形台缘（12），滑动块（30）向上滑动收合时恰好与环形台缘（12）接洽。

可隐藏麦克风的头戴式耳机构造

技术领域：

本实用新型涉及耳机技术领域，特指一种带有麦克风的头戴式耳机。

背景技术：

目前，视听用的传统带麦克风头戴式耳机，无论固定式或旋转式麦克风，其麦克风均是外露在耳机上，不利于存放和保护；在欣赏音乐、观看电影中，如不需要录音或通话时，麦克风还是外露在耳机上，显得较为累赘、碍事，缺少舒适感。对于可拆式麦克风耳机，在需要录音或通话时，要重新插上麦克风，而这一个简单动作，还需要双手配合才好完成，有些人在使用中要将头上的耳机摘下，才能插装好麦克风，使用上会造成不便！

发明内容：

本实用新型的目的在于提供一种配戴舒适，携带和使用都会很方便的可隐藏麦克风的头戴式耳机构造。

本实用新型再一目的是提供一种结构简单，能自动打开和关闭麦克风功能的可隐藏麦克风的头戴式耳机构造。

为达到上述目的，本实用新型通过如下技术方案实现：

可隐藏麦克风的头戴式耳机构造，包括左右耳壳及连接左右耳壳的配戴装置，耳壳内置有喇叭，于耳壳外侧结合有一滑动块，麦克风设置于滑动块上，且于耳壳内设有控制麦克风的微动开关，微动开关接通与断开由滑动块控制，微动开关连接于麦克风及外部插头之间。

所述滑动块与耳壳面接连接，即滑动块靠贴在耳壳的结合面上，并于滑动块上设有导滑槽；数个限位钉对应穿设导滑槽后连接于耳壳上，并有大端卡接于导滑槽的外侧，限位钉与导滑槽可相对滑动；为配合滑动块偏转，在导滑槽相应位置还延伸设有扩充滑槽协调限位钉偏转落位。

所述滑动块为扁平形，其外形轮廓与耳壳外侧结合面形状匹配；耳壳外侧结合面之靠上部分设有半开型环形台缘，滑动块向上滑动收合时恰好与环形台缘接洽。

所述耳壳外侧结合面上还设有定位凸柱，与之对应的在滑动块上设有定位槽，定位槽匹配定位凸柱相对滑移及限位；于定位槽的内端处延伸有一段弧槽，弧槽配合定位凸柱偏转定位。

本实用新型在耳机的耳壳上设有滑动块，麦克风设置于滑动块上，将滑动块拉出即可将隐藏在滑动块上的麦克风露出，同时在耳壳内的微动开关自动接通麦克风，可即时录音或通话；推回滑动块到原位置，又可隐藏麦克风并自动关闭麦克风，此时本实用新型在外形上与普通不带麦克风耳机一样，麦克风不再占用额外的空间，利于收存、保护及使用耳机。

本实用新型再一优点是结构简单，实用性强，配戴舒适，携带和使用都会很方便。

附图说明：

附图 1 为本实用新型外形结构示意图；

附图 2 为本实用新型局部结构分解示意图；

附图 3 为本实用新型之耳壳的局部结构示意图；

附图 4 为本实用新型之滑动块转动的外形示意图；

附图 5 为图 4 之内部结构示意图；

附图 6 为本实用新型之滑动块回收之外形示意图。

具体实施方式：

以下结合附图对本实用新型做进一步说明；

见附图 1~6 所示，本实用新型所述的可隐藏麦克风的头戴式耳机构造，包括左右耳壳 10 及连接左右耳壳 10 的配戴装置 20，左右耳壳 10 内置有喇叭，于其中之一的耳壳 10 外侧结合有一滑动块 30，本实施例中，滑动块 30 设置在左耳壳 10 上，左耳壳 10 引出电源线及相应插头。麦克风 40 设置于滑动块 30 上，且于左耳壳 10 内设有控制麦克风的微动开关 50，微动开关 50 接通与断开由滑动块 30 控制，微动开关 50 由导线连接于麦克风 40 及外部插头之间。

图 2 所示，滑动块 30 与耳壳 10 面接连接，即滑动块 30 靠贴在耳壳 10 的结合面上，并于滑动块 30 上设有导滑槽 31；数个限位钉 60 对应穿设导滑槽 31 后连接于耳壳 10 上，并有大端卡接于导滑槽

31 的外侧，从而将滑动块 30 与耳壳 10 连接在一起，限位钉 60 与导滑槽 31 可相对滑动。本实施例中，滑动块 30 为扁平形，其外形轮廓与耳壳 10 外侧结合面形状匹配，滑动块 30 分为内、中、外三层，采用逐层安装，以方便安装连接在耳壳 10 上。限位钉 60 相对限制滑动块 30，防止滑动块 30 与耳壳 10 分离，且给予导向滑动。使用时，用手拉出滑动块 30，即可将隐藏在滑动块 30 上的麦克风 40 露出，同时在耳壳 10 内的微动开关 50 自动接通麦克风 40，可即时录音或通话。本实施例中，微动开关 50 为一弹跳开关，当滑动块 30 拉出时压下微动开关 50，从而自动接通麦克风 40，当滑动块 30 收回时，则放开微动开关 50，随后微动开关 50 弹起而自动断开麦克风 40，麦克风 40 跟随滑动块 30 回到原位置，又可隐藏麦克风 40，此时本实用新型在外形上与普通不带麦克风耳机一样，麦克风不再占用额外的空间，利于收存、保护及使用耳机。

图 2、3 所示，耳壳 10 外侧结合面上设有定位凸柱 11，与之对应的在滑动块 30 上设有定位槽 32，定位槽 32 匹配定位凸柱 11 相对滑移及限位。于定位槽 32 的内端处延伸有一段弧槽 33，弧槽 33 配合定位凸柱 11 偏转定位。为配合滑动块 30 偏转动作，在导滑槽 31 相应位置延伸设有扩充滑槽 311 协调限位钉 60 偏转落位。图 4、5 所示，本实用新型之滑动块 30 还可相对耳壳 10 偏转，以满足使用需要。段弧槽 33 及扩充滑槽 311 提供偏转的方向和幅度，收回时，再回转上推即可完成滑动块 30 的复位，图 6 所示。

本实施例中，耳壳 10 外侧结合面之靠上部分设有半开型环形台缘 12，滑动块 30 向上滑动收合时恰好与环形台缘 12 接洽，从而获得流畅的外形轮廓，外形美观大方。

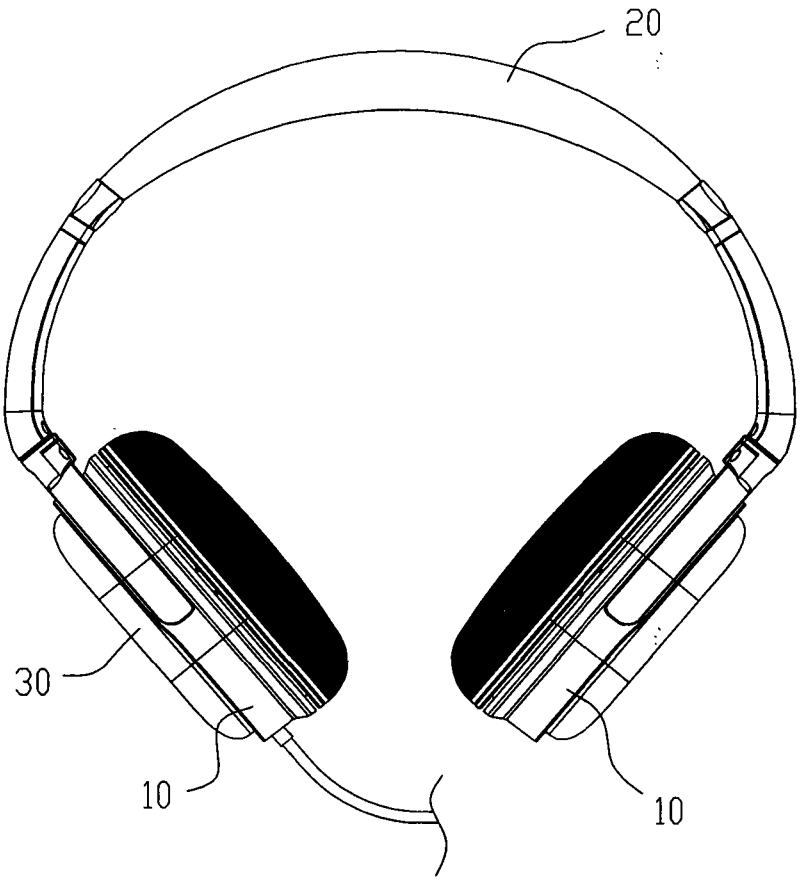

图1

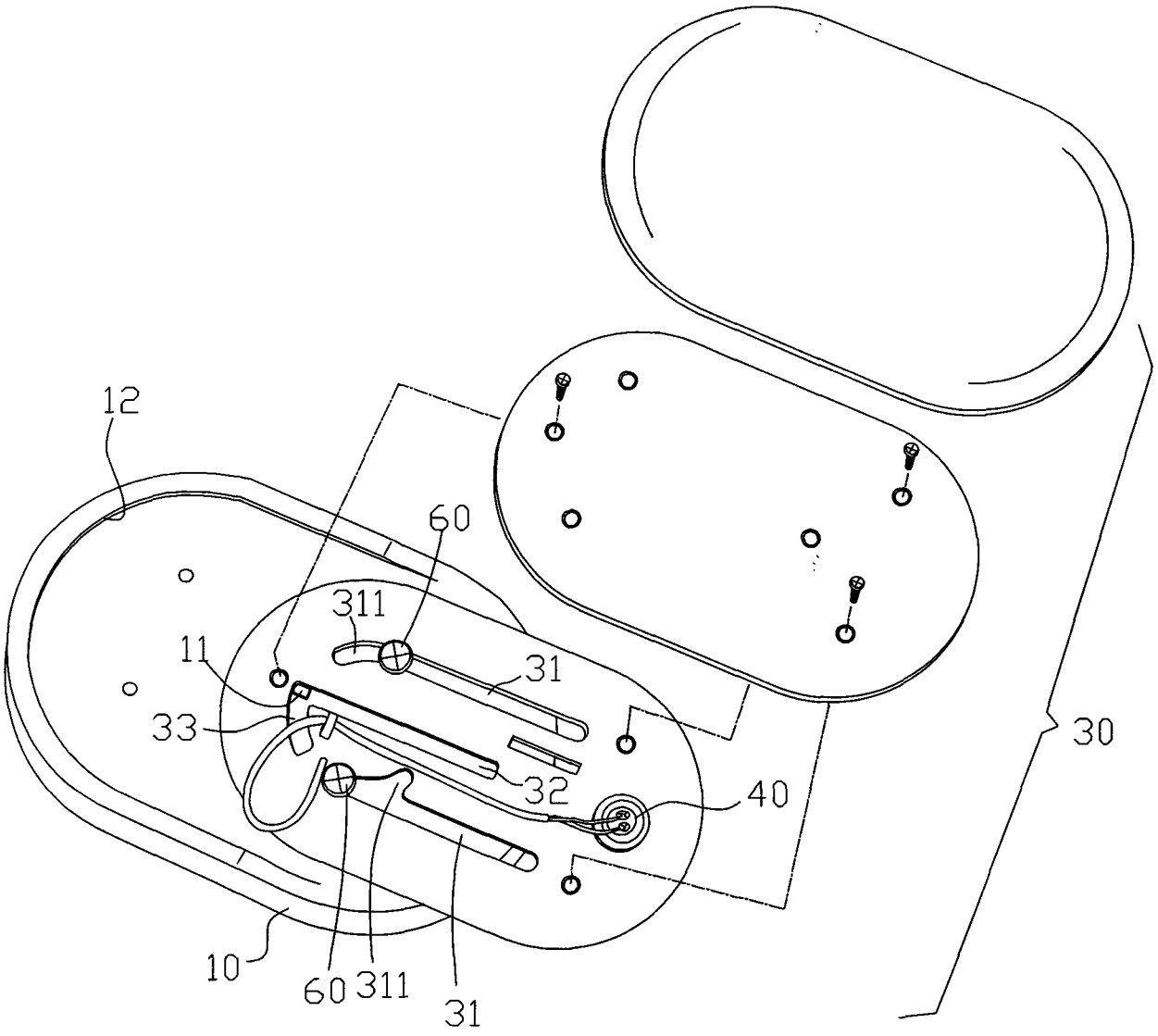

图2

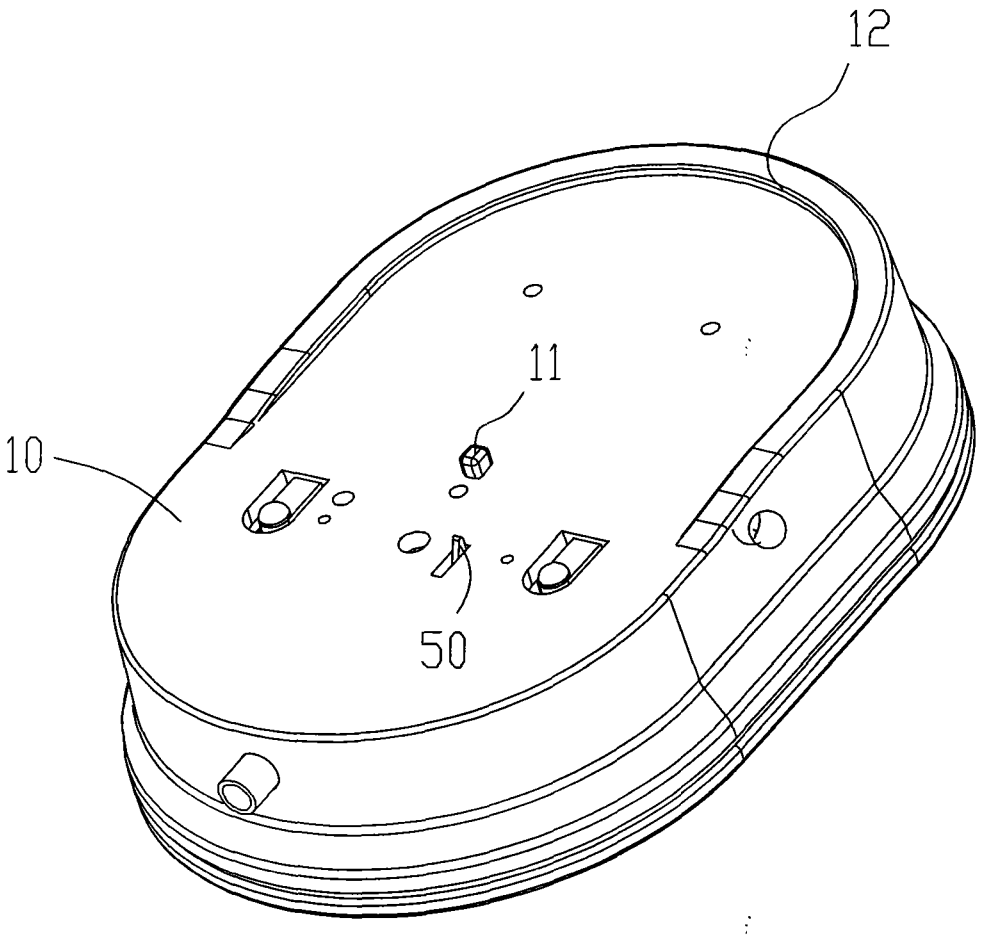

图3

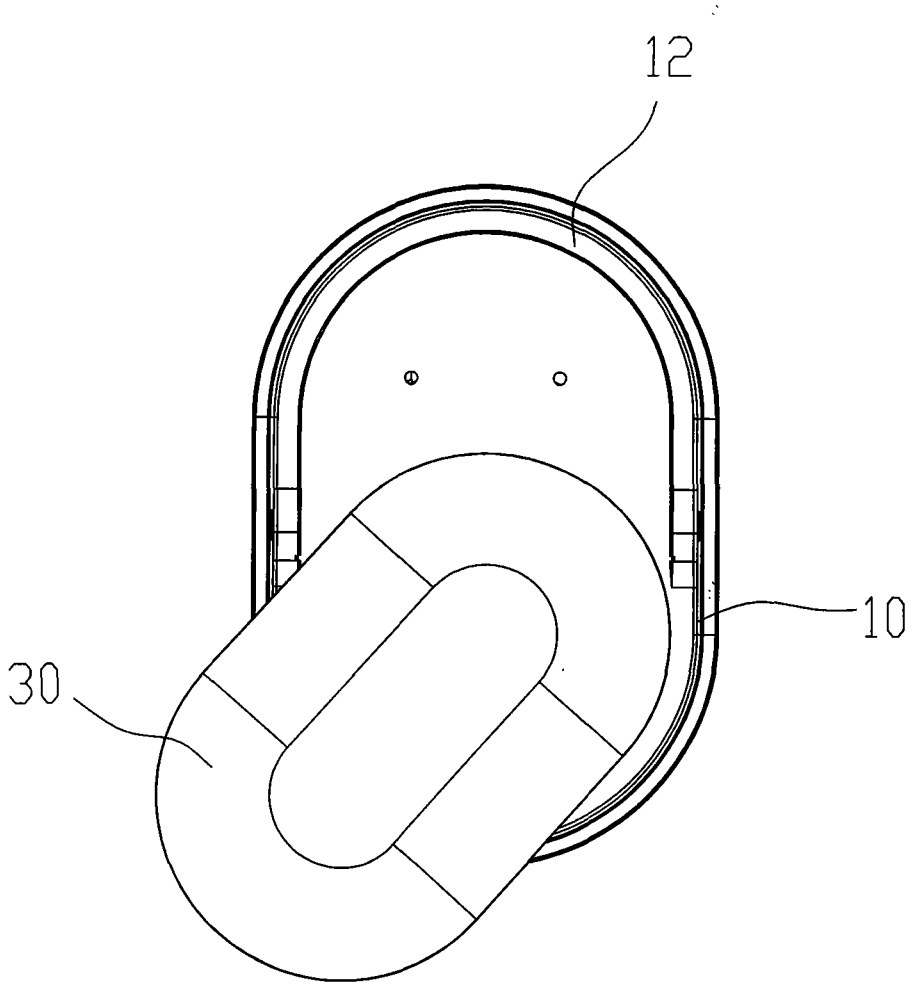

图4

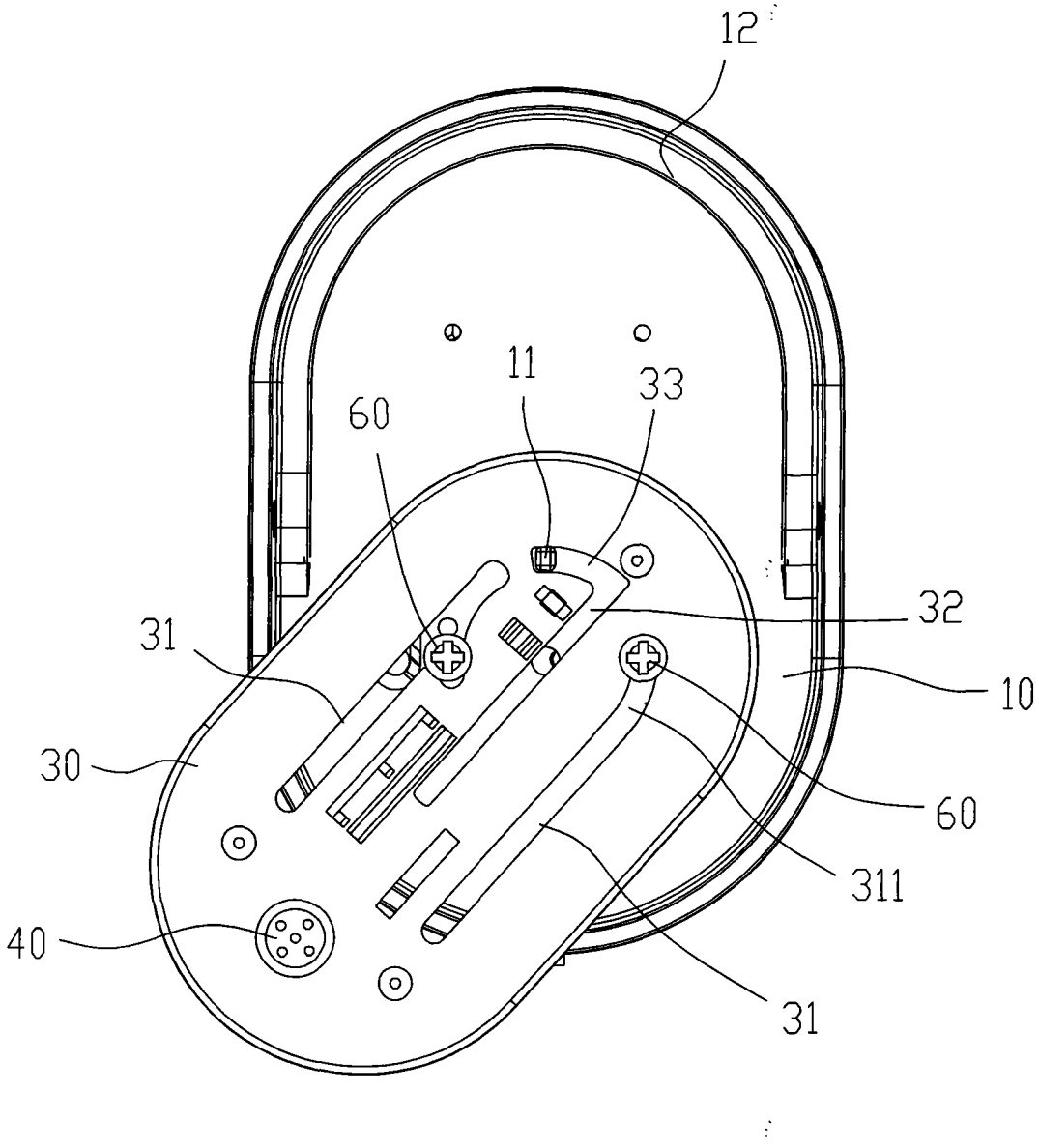

图5

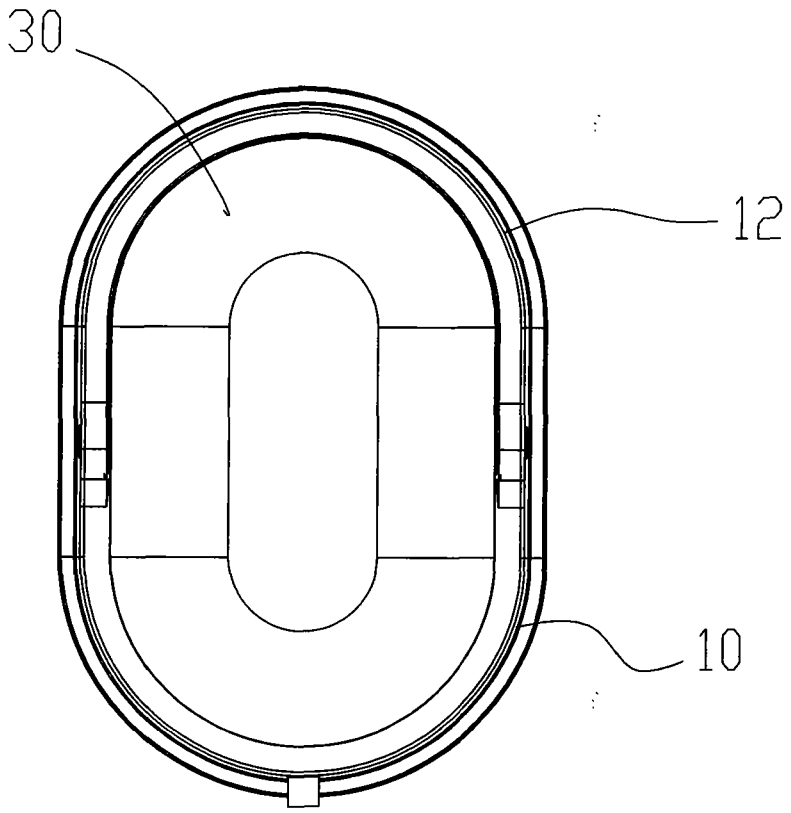

图6