(19)中华人民共和国国家知识产权局

(12)实用新型专利

(10)授权公告号 CN 202095685 U
(45)授权公告日 2012.01.04

(21)申请号 201120193958.9

(22)申请日 2011.05.28

(73)专利权人 焦崔雁
地址 264000 山东省烟台市芝罘区南大街130号烟台第三中学

(72)发明人 焦崔雁

(51)Int.Cl.
A45B 11/04(2006.01)

权利要求书 1 页 说明书 1 页 附图 1 页

(54)实用新型名称

一种头戴伞

(57)摘要

本实用新型是一种头戴伞，包括互相连接的伞把(2)和伞面(1)，伞把(2)的下端带有螺口；还包括顶部带有螺钉(5)的帽体(3)，所述螺钉(5)与所述螺口螺纹连接；所述帽体(3)的外壁上安装有用于支撑伞的支撑筋(4)。螺钉与伞把螺口连接，使帽子与伞连接。在帽体上安装的支撑筋能够使伞处于稳定状态。将伞固定在帽子上，不需用手把持伞，能够腾出双手。

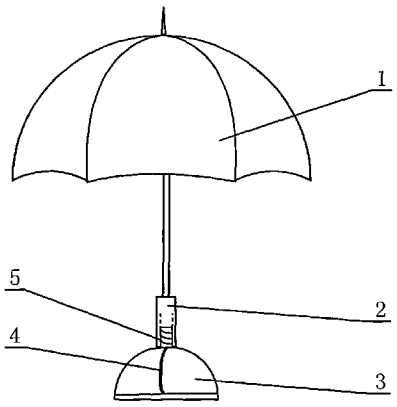

CN 202095685 U

1. 一种头戴伞，包括互相连接的伞把 (2) 和伞面 (1)，其特征在于：伞把 (2) 的下端带有螺口；还包括顶部带有螺钉 (5) 的帽体 (3)，所述螺钉 (5) 与所述螺口螺纹连接；所述帽体 (3) 的外壁上安装有用于支撑伞的支撑筋 (4)。

一种头戴伞

技术领域

[0001] 本实用新型涉及一种能够戴在头上的伞。

背景技术

[0002] 现有的伞在使用时大多需要用手把持伞柄。因为需要一只手持伞，遇到需要使用双手共同完成的事情时则很不方便。

实用新型内容

[0003] 本实用新型所要解决的技术问题是，提供一种头戴伞，能够将伞戴在头上，不需用手把持，使用方便。

[0004] 本实用新型解决上述技术问题所采用的技术方案如下：

[0005] 一种头戴伞，包括互相连接的伞把和伞面，其特征在于：伞把的下端带有螺口；还包括顶部带有螺钉的帽体，所述螺钉与所述螺口螺纹连接；所述帽体的外壁上安装有用于支撑伞的支撑筋。

[0006] 本实用新型的积极效果在于：

[0007] 螺钉与伞把螺口连接，使帽子与伞连接。在帽体上安装的支撑筋能够使伞处于稳定状态。将伞固定在帽子上，不需用手把持伞，能够腾出双手。

附图说明

[0008] 图 1 是本实用新型的结构示意图。

具体实施方式

[0009] 下面结合附图和实施例进一步说明本实用新型。

[0010] 如图 1 所示，本实用新型包括互相连接的伞把 2 和伞面 1，伞把 2 的下端带有螺口；还包括顶部带有螺钉 5 的帽体 3，所述螺钉 5 与所述螺口螺纹连接；所述帽体 3 的外壁上安装有用于支撑伞的支撑筋 4。

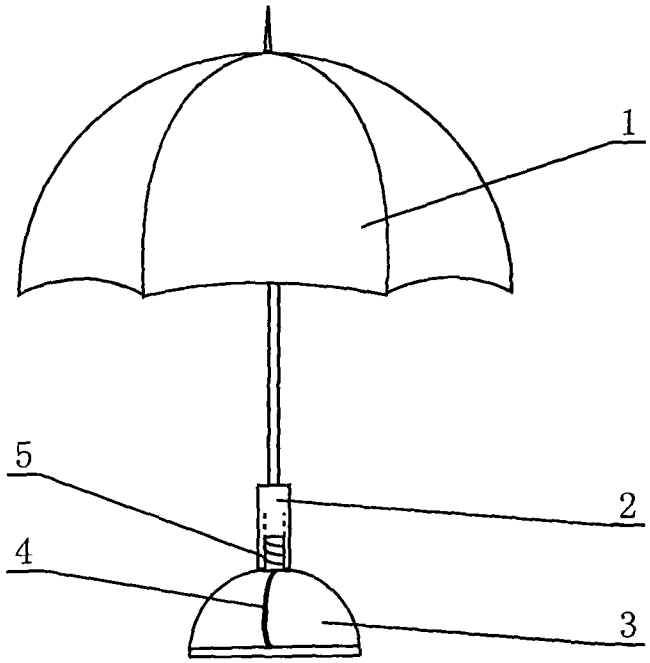

图 1