(19)国家知识产权局

(12)实用新型专利

(10)授权公告号 CN 221356268 U
(45)授权公告日 2024.07.19

(21)申请号 202323193771.0

(22)申请日 2023.11.24

(73)专利权人 士商湖州五金机电有限公司
地址 313000 浙江省湖州市吴兴区高新区环渚路818号

(72)发明人 郭树来 王士贤

(74)专利代理机构 深圳市韦恩肯知识产权代理有限公司 44375
专利代理师 杨明超

(51)Int.Cl.
A47B 88/407(2017.01)
A47B 88/90(2017.01)
A47B 88/49(2017.01)

权利要求书1页 说明书5页 附图4页

(54)实用新型名称

一种篮筐放置结构

(57)摘要

本实用新型提供的一种篮筐放置结构,包括框架、左内轨道、右内轨道及外轨道,框架开设有贯穿框架的开口,左内轨道和右内轨道固定设置于框架的相对两外侧,外轨道包括依次连接的第一竖轨、横板及第二竖轨,第一竖轨和第二竖轨相对设置,第一竖轨用于与拼搭式置物架的其中一个支臂卡持定位,第二竖轨用于与拼搭式置物架的另一个支臂卡持定位,左内轨道与第一竖轨滑动连接,左内轨道能够沿第一竖轨移动,右内轨道与第二竖轨滑动连接,右内轨道能够沿第二竖轨移动。本实用新型中篮筐通过框架设置于拼搭式置物架的支臂上。通过推拉框架,能够带动篮筐相对拼搭式置物架的支臂及外轨道沿第一竖轨移动,从而实现了篮筐相对支臂的抽拉。

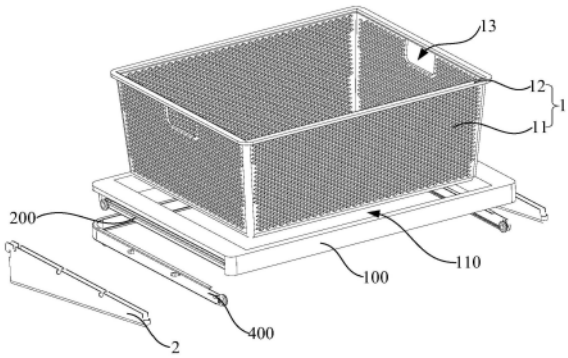

CN 221356268 U

1.一种篮筐放置结构,其特征在于,包括:

框架,开设有贯穿所述框架的开口,所述开口用于放置篮筐;

左内轨道和右内轨道,固定设置于所述框架的相对两外侧;及

外轨道,为U型结构,所述外轨道包括依次连接的第一竖轨、横板及第二竖轨,所述第一竖轨和所述第二竖轨相对设置,所述第一竖轨用于与拼搭式置物架的其中一个支臂卡持定位,所述第二竖轨用于与所述拼搭式置物架的另一个支臂卡持定位,所述左内轨道与所述第一竖轨滑动连接,所述左内轨道能够沿所述第一竖轨移动,所述右内轨道的结构与所述左内轨道的结构相同,所述右内轨道与所述第二竖轨滑动连接,所述右内轨道能够沿所述第二竖轨移动。

2.如权利要求1所述的篮筐放置结构,其特征在于,所述第一竖轨背离所述第二竖轨的一侧设置有卡爪,所述支臂顶部开设有卡口,所述卡爪用于卡持于所述卡口,从而实现所述第一竖轨相对所述支臂的卡持定位。

3.如权利要求2所述的篮筐放置结构,其特征在于,所述支臂顶部设置有卡持条,所述卡持条遮挡部分所述卡口,所述卡爪用于卡持在所述卡口与所述卡持条之间。

4.如权利要求2所述的篮筐放置结构,其特征在于,所述卡爪与所述第一竖轨呈锐角,所述支臂的所述卡口处位于所述卡爪与所述第一竖轨之间。

5.如权利要求2所述的篮筐放置结构,其特征在于,所述卡爪的数量为两个以上,所述卡口与所述卡爪的数量相同,且所述卡口与所述卡爪一一对应。

6.如权利要求2所述的篮筐放置结构,其特征在于,所述第一竖轨背离所述第二竖轨的一侧还设置有凸起,所述凸起临近所述卡爪设置,所述凸起卡持于所述卡口远离所述卡爪的一侧。

7.如权利要求1所述的篮筐放置结构,其特征在于,所述第一竖轨背离所述横板的一端连接有第一滚轮轴承,所述左内轨道朝向所述横板的一端连接有第二滚轮轴承,所述第一滚轮轴承设置于所述左内轨道,所述第二滚轮轴承设置于所述第一竖轨,驱动所述左内轨道,所述第一滚轮轴承沿所述左内轨道滚动,所述第二滚轮轴承沿所述第一竖轨滚动,从而所述左内轨道沿所述第一竖轨移动。

8.如权利要求7所述的篮筐放置结构,其特征在于,所述第一竖轨朝向所述第二竖轨的一侧开设有第一滑道,所述左内轨道背离所述右内轨道的一侧开设有第二滑道,所述第一滚轮轴承设置于所述第二滑道,所述第二滚轮轴承设置于所述第一滑道。

9.如权利要求1所述的篮筐放置结构,其特征在于,所述框架开设有第一开槽和第二开槽,所述第一开槽和所述第二开槽位于所述框架的相对两外侧壁,所述左内轨道固定设置于所述第一开槽,所述右内轨道固定设置于所述第二开槽。

10.如权利要求1所述的篮筐放置结构,其特征在于,所述左内轨道具有固定底板,所述固定底板通过自攻钉固定所述框架的底部。

一种篮筐放置结构

技术领域

[0001] 本实用新型涉及家居装饰技术领域,特别涉及一种篮筐放置结构。

背景技术

[0002] 随着近年来家居观念不断改善,家居装饰不断升级,最能体现个性设计和文化内涵的拼搭式置物架也发生了明显的变化,改变了过去柜体式单一形态,可充分个性设计,让有限的家居空间得到充分利用。

[0003] 根据使用者的使用需求,需要在拼搭式置物架的支臂上设置拉丝网篮或者铁线篮等篮筐来放置物品。但是,现有拉丝网篮或者铁线篮等篮筐无法设置于拼搭式置物架上;或拉丝网篮或者铁线篮等篮筐固定于置物架的支臂上,使得从篮筐内拿取物品可能被其他结构干涉到,而不便于实现物品的拿取。

实用新型内容

[0004] 基于此,本实用新型的主要目的是提供一种使篮筐能够相对进行支臂抽拉动作的篮筐放置结构。

[0005] 为实现上述目的,本实用新型提供一种篮筐放置结构,包括:

[0006] 框架,开设有贯穿所述框架的开口,所述开口用于放置篮筐;

[0007] 左内轨道和右内轨道,固定设置于所述框架的相对两外侧;及

[0008] 外轨道,为U型结构,所述外轨道包括依次连接的第一竖轨、横板及第二竖轨,所述第一竖轨和所述第二竖轨相对设置,所述第一竖轨用于与拼搭式置物架的其中一个支臂卡持定位,所述第二竖轨用于与所述拼搭式置物架的另一个支臂卡持定位,所述左内轨道与所述第一竖轨滑动连接,所述左内轨道能够沿所述第一竖轨移动,所述右内轨道的结构与所述左内轨道的结构相同,所述右内轨道与所述第二竖轨滑动连接,所述右内轨道能够沿所述第二竖轨移动。

[0009] 优选地,所述第一竖轨背离所述第二竖轨的一侧设置有卡爪,所述支臂顶部开设有卡口,所述卡爪用于卡持于所述卡口,从而实现所述第一竖轨相对所述支臂的卡持定位。

[0010] 优选地,所述支臂顶部设置有卡持条,所述卡持条遮挡部分所述卡口,所述卡爪用于卡持在所述卡口与所述卡持条之间。

[0011] 优选地,所述卡爪与所述第一竖轨呈锐角,所述支臂的所述卡口处位于所述卡爪与所述第一竖轨之间。

[0012] 优选地,所述卡爪的数量为两个以上,所述卡口与所述卡爪的数量相同,且所述卡口与所述卡爪一一对应。

[0013] 优选地,所述第一竖轨背离所述第二竖轨的一侧还设置有凸起,所述凸起临近所述卡爪设置,所述凸起卡持于所述卡口远离所述卡爪的一侧。

[0014] 优选地,所述第一竖轨背离所述横板的一端连接有第一滚轮轴承,所述左内轨道朝向所述横板的一端连接有所述第二滚轮轴承,所述第一滚轮轴承设置于所述左内轨道,

所述第二滚轮轴承设置于所述第一竖轨,驱动所述左内轨道,所述第一滚轮轴承沿所述左内轨道滚动,所述第二滚轮轴承沿所述第一竖轨滚动,从而所述左内轨道沿所述第一竖轨移动。

[0015] 优选地,所述第一竖轨朝向所述第二竖轨的一侧开设有第一滑道,所述左内轨道背离所述右内轨道的一侧开设有第二滑道,所述第一滚轮轴承设置于所述第二滑道,所述第二滚轮轴承设置于所述第一滑道。

[0016] 优选地,所述框架开设有第一开槽和第二开槽,所述第一开槽和所述第二开槽位于所述框架的相对两外侧壁,所述左内轨道固定设置于所述第一开槽,所述右内轨道固定设置于所述第二开槽。

[0017] 优选地,所述左内轨道具有固定底板,所述固定底板通过自攻钉固定所述框架的底部。

[0018] 本实用新型技术方案的优点:当需要在拼搭式置物架的支臂上设置篮筐来放置物品时,将篮筐放置于框架的开口处,由于外轨道的第一竖轨和第二竖轨与拼搭式置物架的卡持定位,左内轨道和右内轨道固定设置于框架的相对两外侧,左内轨道及右内轨道分别与外轨道的第一竖轨及第二竖轨滑动连接,从而篮筐通过框架设置于拼搭式置物架的支臂上。通过推拉框架,能够使得框架、第一竖轨及第二竖轨带动篮筐相对拼搭式置物架的支臂及外轨道沿第一竖轨移动,从而实现了篮筐相对支臂的抽拉。在需要拿取物品时,将篮筐抽拉出来,从而避免篮筐被其他结构或物品遮挡住,在拿取物品后,将篮筐推回去,从而减小篮筐的占用空间。

附图说明

[0019] 为了更清楚地说明本实用新型实施例或现有技术中的技术方案,下面将对实施例或现有技术描述中所需要使用的附图作简单地介绍,显而易见地,下面描述中的附图仅仅是本实用新型的一些实施例,对于本领域普通技术人员来讲,在不付出创造性劳动的前提下,还可以根据这些附图示出的装置获得其他的附图。

[0020] 图1为一实施例中篮筐放置结构与支臂及篮筐配合的爆炸图;

[0021] 图2为一实施例中框架、左内轨道、外轨道及支臂配合的爆炸图;

[0022] 图3为一实施例中外轨道与支臂配合的结构示意图;

[0023] 图4为一实施例中外轨道的结构示意图;

[0024] 图5为一实施例中框架的结构示意图;

[0025] 图6为一实施例中框架、左内轨道及右内轨道配合的爆炸图;

[0026] 图7为一实施例中左内轨道的结构示意图;

[0027] 图8为一实施例中篮筐放置结构与支臂及篮筐配合的结构示意图;

[0028] 图9为图8的A处放大图;

[0029] 其中,100、框架;110、开口;120、第一开槽;130、第二开槽;140、圆角;150、卡接件;200、左内轨道;210、第二滚轮轴承;220、第二滑道;230、固定底板;300、右内轨道;400、外轨道;410、第一竖轨;411、卡爪;412、凸起;413、第一滚轮轴承;414、第一滑道;420、横板;430、第二竖轨;500、自攻钉。

[0030] 1、篮筐;11、主体;12、外凸顶壁;13、手提口。

[0031] 2、支臂;21、卡口;22、卡持条。

[0032] 本实用新型目的的实现、功能特点及优点将结合实施例,参照附图做进一步说明。

具体实施方式

[0033] 下面将结合本实用新型实施例中的附图,对本实用新型实施例中的技术方案进行清楚、完整地描述,显然,所描述的实施例仅仅是本实用新型的一部分实施例,而不是全部的实施例。基于本实用新型中的实施例,本领域普通技术人员在没有作出创造性劳动前提下所获得的所有其他实施例,都属于本实用新型保护的范围。

[0034] 需要说明,本实用新型实施例中所有方向性指示(诸如上、下、右、左、前、后……)仅用于解释在某一特定姿态(如附图所示)下各部件之间的相对位置关系、运动情况等,如果该特定姿态发生改变时,则该方向性指示也相应地随之改变。另外,在本实用新型中涉及“第一”、“第二”等的描述仅用于描述目的,而不能理解为指示或暗示其相对重要性或者隐含指明所指示的技术特征的数量。由此,限定有“第一”、“第二”的特征可以明示或者隐含地包括至少一个该特征。另外,全文中的“和/或”包括三个方案,以A和/或B为例,包括A技术方案、B技术方案,以及A和B同时满足的技术方案;另外,各个实施例之间的技术方案可以相互结合,但是必须是以本领域普通技术人员能够实现为基础,当技术方案的结合出现相互矛盾或无法实现时应当认为这种技术方案的结合不存在,也不在本实用新型要求的保护范围之内。

[0035] 如图1-2所示,本实用新型提供一种篮筐1放置结构,篮筐1放置结构包括框架100、左内轨道200、右内轨道300及外轨道400,框架100开设有贯穿框架100的开口110,开口110用于放置篮筐1,左内轨道200和右内轨道300固定设置于框架100的相对两外侧,外轨道400为U型结构,外轨道400包括依次连接的第一竖轨410、横板420及第二竖轨430,第一竖轨410和第二竖轨430相对设置,第一竖轨410用于与拼搭式置物架的其中一个支臂2卡持定位,第二竖轨430用于与拼搭式置物架的另一个支臂2卡持定位,左内轨道200与第一竖轨410滑动连接,左内轨道200能够沿第一竖轨410移动,右内轨道300的结构与左内轨道200的结构相同,右内轨道300与第二竖轨430滑动连接,右内轨道300能够沿第二竖轨430移动。

[0036] 当需要在拼搭式置物架的支臂2上设置篮筐1来放置物品时,将篮筐1放置于框架100的开口110处,由于外轨道400的第一竖轨410和第二竖轨430与拼搭式置物架的卡持定位,左内轨道200和右内轨道300固定设置于框架100的相对两外侧,左内轨道200及右内轨道300分别与外轨道400的第一竖轨410及第二竖轨430滑动连接,从而篮筐1通过框架100设置于拼搭式置物架的支臂2上。通过推拉框架100,能够使得框架100、第一竖轨410及第二竖轨430带动篮筐1相对拼搭式置物架的支臂2及外轨道400沿第一竖轨410移动,从而实现了篮筐1相对支臂2的抽拉。在需要拿取物品时,将篮筐1抽拉出来,从而避免篮筐1被其他结构或物品遮挡住,在拿取物品后,将篮筐1推回去,从而减小篮筐1的占用空间。

[0037] 具体地,框架100从U型外轨道400的开口110处推入或拉出,U型外轨道400的开口110处指的是外轨道400背离横板420的一侧。推动框架100,使得框架100带动篮筐1相对支臂2及外轨道400沿第一竖轨410朝靠近横板420的方移动,从而实现篮筐1的向内推动;抽拉框架100,使得框架100带动篮筐1相对支臂2及外轨道400沿第一竖轨410朝远离横板420的方移动,从而实现篮筐1的向外拉动。

[0038] 在本实施例中,横板420的延伸方向与第一竖轨410的延伸方向垂直,第二竖轨430的延伸方向与第一竖轨410的延伸方向平行。参考图1,将第一竖轨410的延伸方向视为前后方向,横板420的延伸方向视为左右方向。

[0039] 在本实施例中,篮筐1为拉丝网篮、铁线篮或者其他材质的篮筐1。

[0040] 参考图1,篮筐1包括主体11和外凸顶壁12,主体11的尺寸小于开口110的尺寸,外凸顶壁12的尺寸大于开口110的尺寸,从而将篮筐1放置于框架100的开口110处时,主体11穿过出口,外凸顶壁12外露于开口110,且外凸顶壁12被框架100顶面支撑。

[0041] 参考图3,第一竖轨410背离第二竖轨430的一侧设置有卡爪411,支臂2顶部开设有卡口21,卡爪411用于卡持于卡口21,从而实现第一竖轨410相对支臂2的卡持定位。

[0042] 参考图3,支臂2顶部设置有卡持条22,卡持条22遮挡部分卡口21,卡爪411用于卡持在卡口21与卡持条22之间。具体地,卡爪411卡持在卡口21与卡持条22之间,使得卡爪411无法上下移动,从而实现了外轨道400及框架100相对支臂2在竖直方向的定位。

[0043] 参考图3-4,卡爪411与第一竖轨410呈锐角,支臂2的卡口21处位于卡爪411与第一竖轨410之间。具体地,支臂2卡持在第一竖轨410的侧壁及卡爪411之间,使得第一竖轨410无法沿垂直第一竖轨410的方向移动,也就是使得第一竖轨410无法左右移动,从而实现了外轨道400及框架100相对支臂2在左右方向的定位。

[0044] 参考图4,卡爪411的数量为两个以上,卡口21与卡爪411的数量相同,且卡口21与卡爪411一一对应。具体地,卡爪411、卡口21的数量为两个以上,使得第一竖轨410与支臂2之间实现更可靠地卡持定位。

[0045] 参考图3,第一竖轨410背离第二竖轨430的一侧还设置有凸起412,凸起412临近卡爪411设置,凸起412卡持于卡口21远离卡爪411的一侧。具体地,凸起412与卡爪411沿第一竖轨410的延伸方向间隔设置,从而凸起412与卡爪411的设置,使得第一竖轨410无法相对支臂2沿第一竖轨410的延伸方向移动,也就是使得第一竖轨410无法前后移动,从而实现了外轨道400及框架100相对支臂2在前后方向的定位。在本实施例中,第一竖轨410上的凸起412数量为一个,一个凸起412与其中一个卡爪411配合,即可实现外轨道400及框架100相对支臂2在前后方向的定位;在其他实施例中,也可以在第一竖轨410上设置两个以上的凸起412,凸起412与卡爪411一一对应。

[0046] 参考图2-4,第一竖轨410背离横板420的一端连接有第一滚轮轴承413,左内轨道200朝向横板420的一端连接有第二滚轮轴承210,第一滚轮轴承413设置于左内轨道200,第二滚轮轴承210设置于第一竖轨410,驱动左内轨道200,第一滚轮轴承413沿左内轨道200滚动,第二滚轮轴承210沿第一竖轨410滚动,从而左内轨道200沿第一竖轨410移动。具体地,通过第一滚轮轴承413和第二滚轮轴承210的转动,能够减少摩擦,实现左内轨道200相对第一竖轨410沿第一竖轨410的延伸方向移动。

[0047] 参考图2及4-5,第一竖轨410朝向第二竖轨430的一侧开设有第一滑道414,左内轨道200背离右内轨道300的一侧开设有第二滑道220,第一滚轮轴承413设置于第二滑道220,第二滚轮轴承210设置于第一滑道414。具体地,通过推拉框架100,能够使得框架100、第一竖轨410及第二竖轨430带动篮筐1相对拼搭式置物架的支臂2及外轨道400沿第一竖轨410移动,此时,第一滚轮轴承413沿从第二滑道220移动,第二滚轮轴承210沿第一滑道414移动,从而实现了篮筐1相对支臂2的抽拉

[0048] 参考图5-6,框架100开设有第一开槽120和第二开槽130,第一开槽120和第二开槽130位于框架100的相对两外侧壁,左内轨道200固定设置于第一开槽120,右内轨道300固定设置于第二开槽130。具体地,第一开槽120和第二开槽130的设置,使得左内轨道200和右内轨道300的设置更加可靠,且看起来更加美观。

[0049] 参考图6-7,左内轨道200具有固定底板230,固定底板230通过自攻钉500固定框架100的底部。具体地,在固定底板230上设置自攻钉500,从而不需要在左内轨道200和框架100的侧壁设置自攻钉500,从而左内轨道200与外轨道400的第一竖轨410之间不会受到自攻钉500的干扰,使得左内轨道200与外轨道400的第一竖轨410之间额配合更加可靠。在本实施例中,自攻钉500为十字平头自攻钉。

[0050] 具体地,右内轨道300的结构与左内轨道200的结构完全相同,右内轨道300相对框架100与左内轨道200对称,第二竖轨430与第一竖轨410的结构完全相同,第二竖轨430相对框架100与第一竖轨410对称,右内轨道300、第二竖轨430与拼搭式置物架的另一个支臂2的卡接定位的过程与原理与左内轨道200相同。

[0051] 参考图1及图6,框架100的前侧与相邻侧壁的交界处倒圆角140。具体地,圆角140的设置起到防刮擦的作用,且看起来更加美观。

[0052] 参考图8-9,框架100上设置有卡接件150,篮筐1的侧壁开设有手提口13,卡接件150用于卡接手提口13。具体地。当篮筐1设置于框架100的开口110处时,卡接件150能够卡接在手提口13,从而实现篮筐1相对框架100的定位。在本实施例中,手提口13位于主体11上。

[0053] 在本实施例中,框架100为木框架100。

[0054] 在本实施例中,左内轨道200、右内轨道300及外轨道400由塑料材质制成。

[0055] 以上仅为本实用新型的优选实施例,并非因此限制本实用新型的专利范围,凡是在本实用新型的实用新型构思下,利用本实用新型说明书及附图内容所作的等效装置变换,或直接/间接运用在其他相关的技术领域均包括在本实用新型的专利保护范围内。

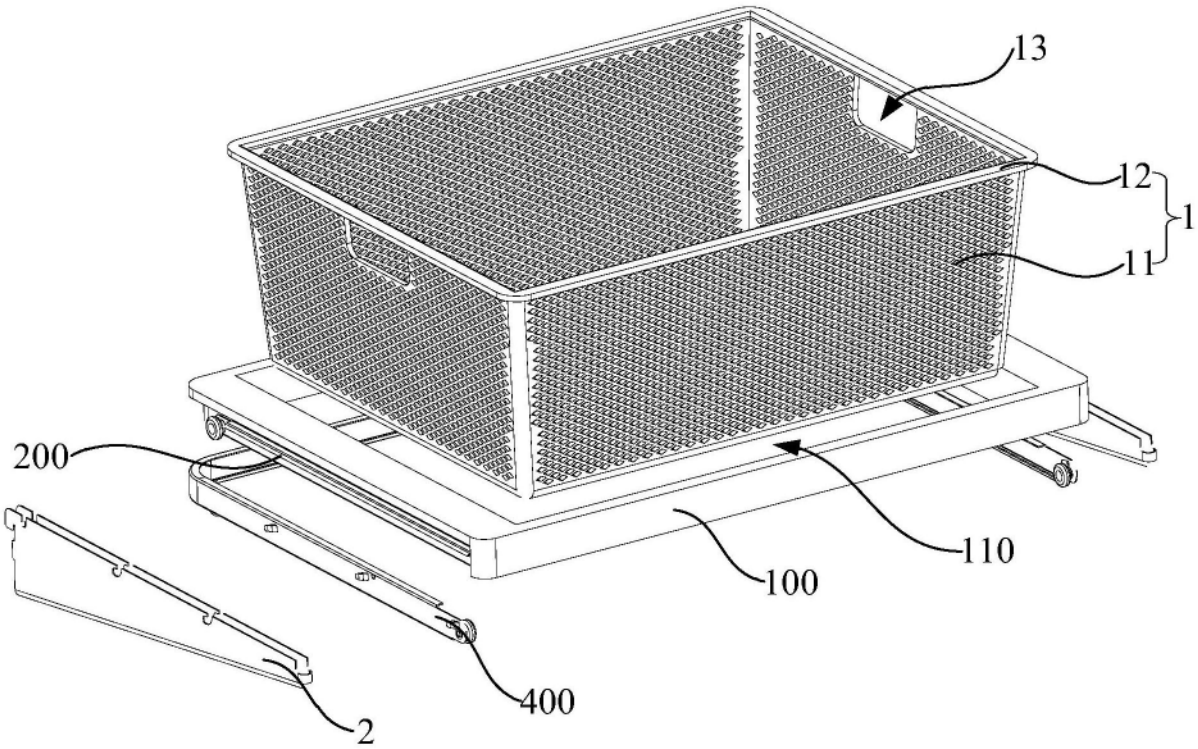

图1

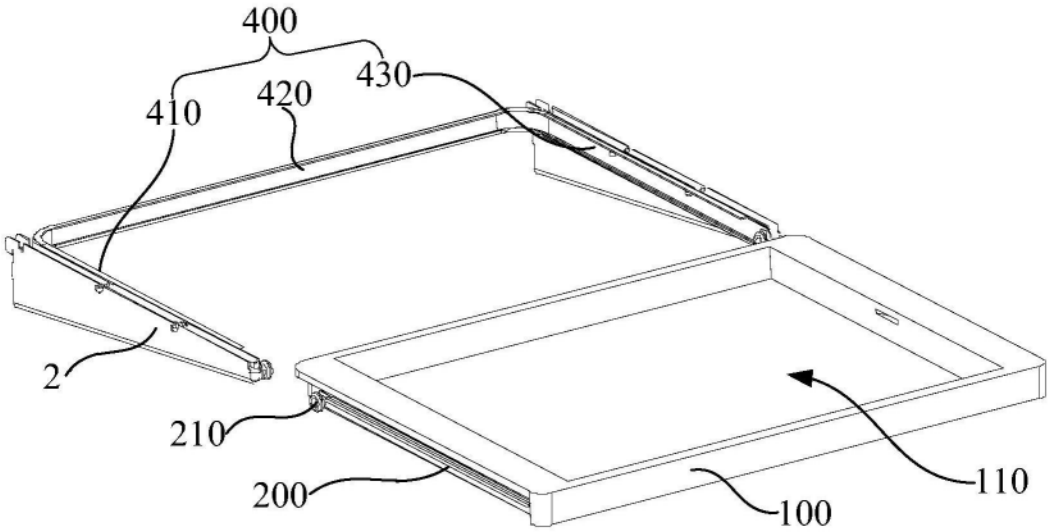

图2

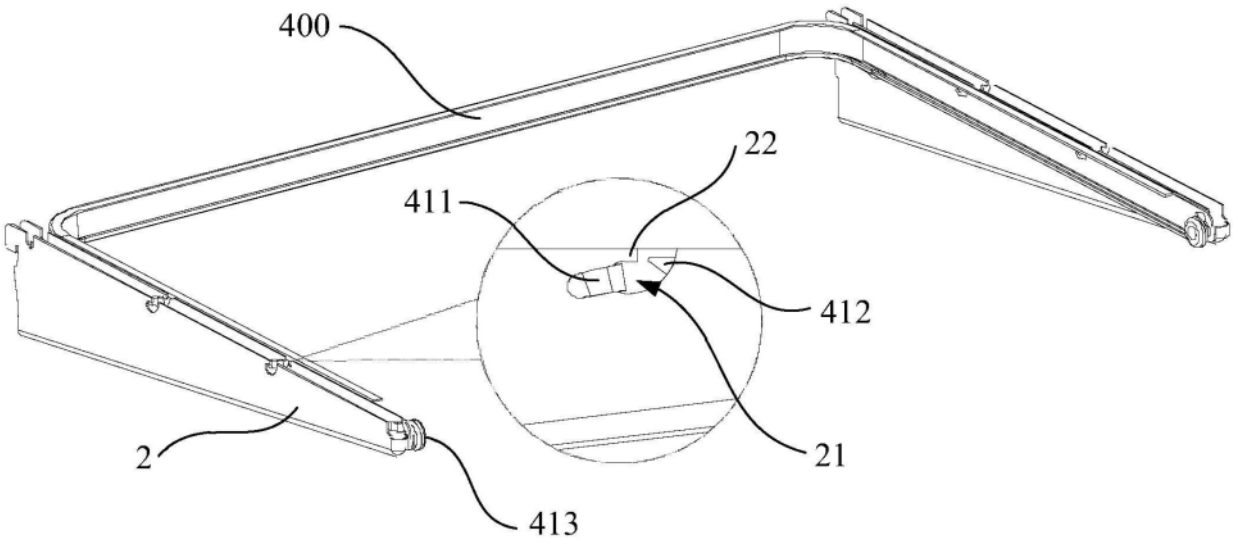

图3

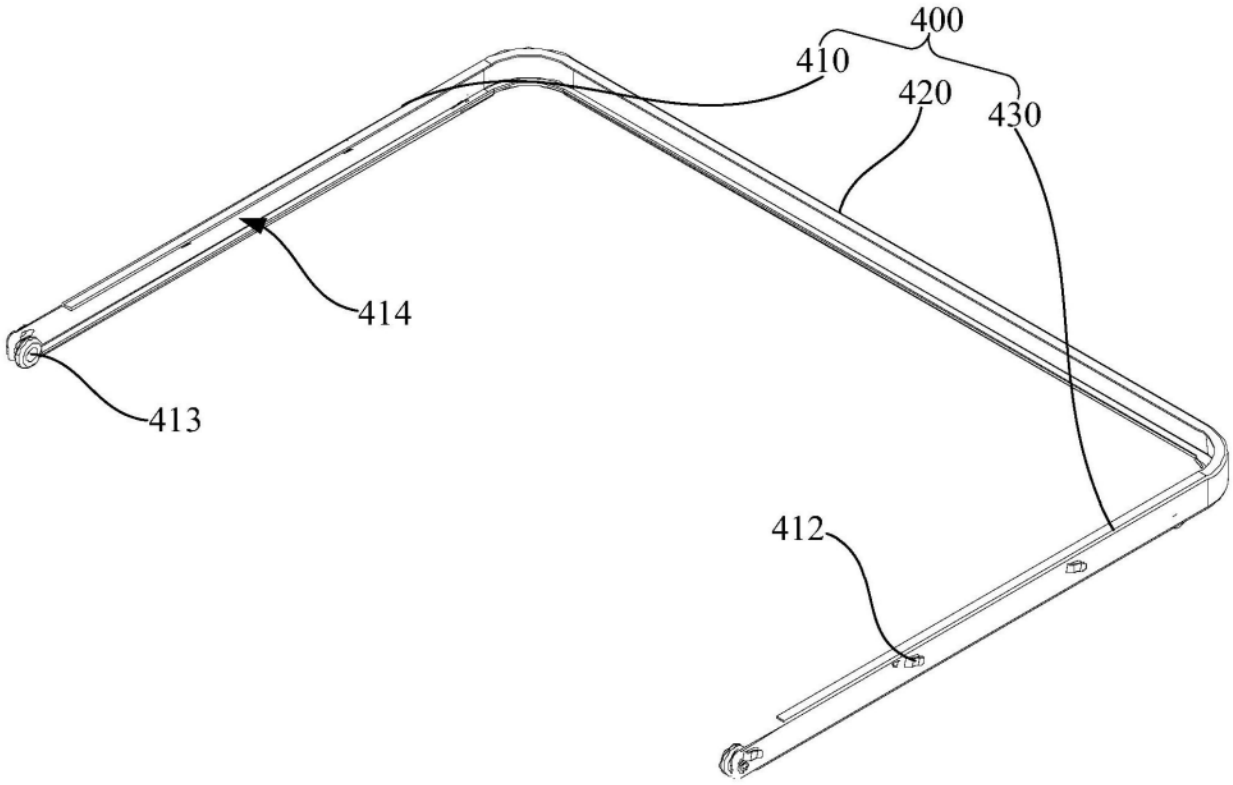

图4

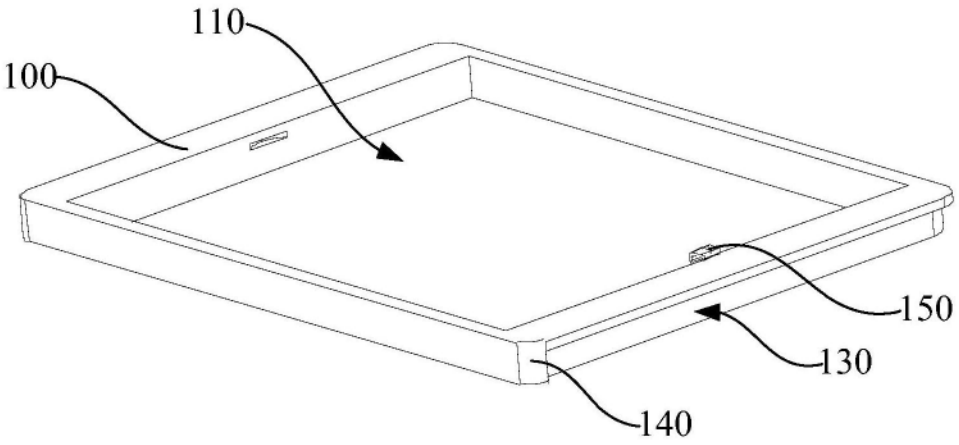
110
100
150
130
140

图5

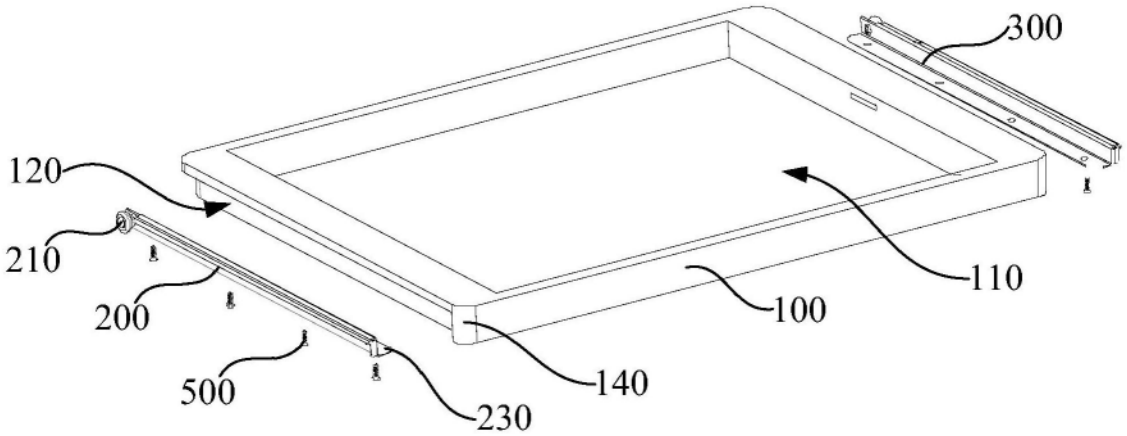
300
120
210
200
500
230
140
100
110

图6

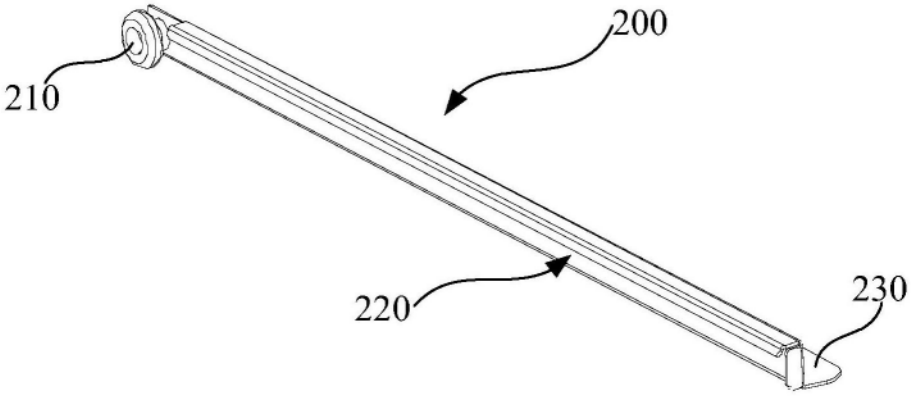
200
210
220
230

图7

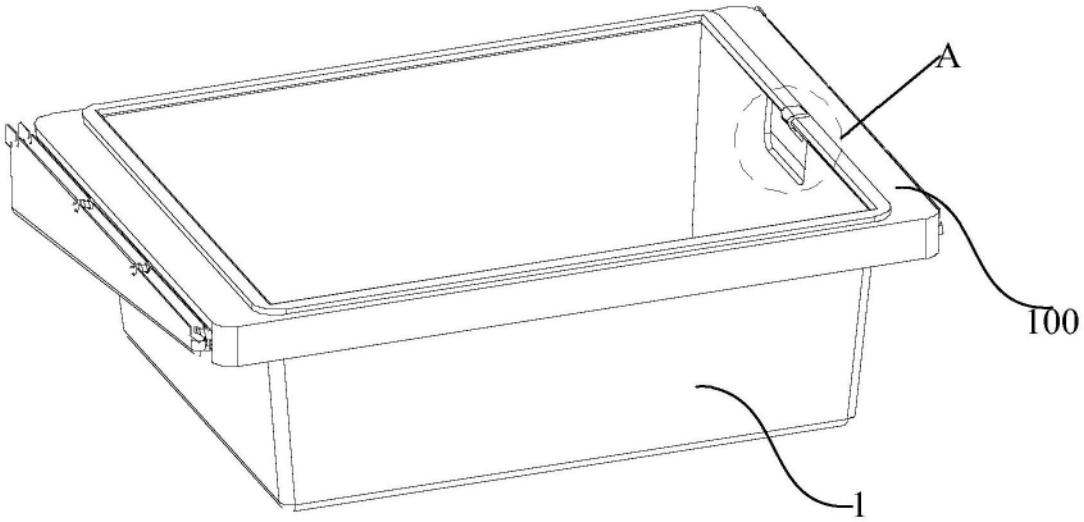

图8

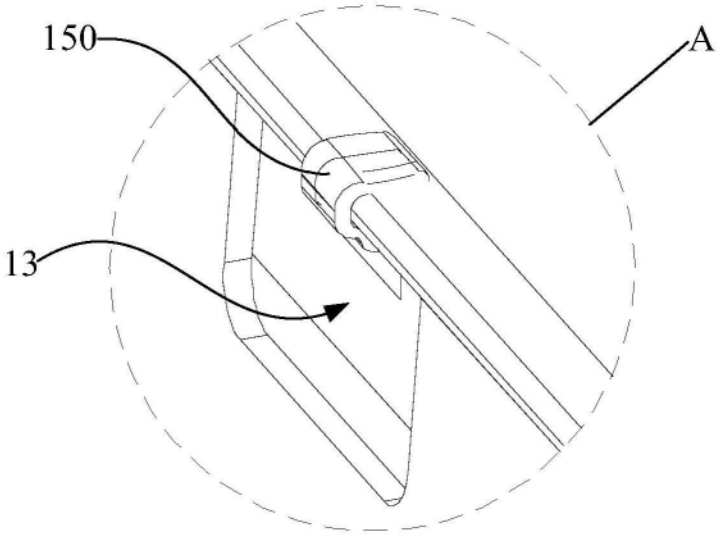

图9