(19)中华人民共和国国家知识产权局

(12)发明专利申请

(10)申请公布号 CN 103352350 A
(43)申请公布日 2013.10.16

(21)申请号 201310294571.6

(22)申请日 2013.07.15

(71)申请人 南昌大学
地址 330031 江西省南昌市红谷新区学府大道 999 号

(72)发明人 彭杰 万晓凤 张肃宇 胡凌燕

(74)专利代理机构 南昌市平凡知识产权代理事务所 36122
代理人 夏材祥

(51)Int.Cl.
D06F 39/00(2006.01)

权利要求书1页 说明书2页 附图1页

(54)发明名称

带接口的洗衣机系统

(57)摘要

一种带接口的洗衣机系统，由带接口的洗衣机和带接口的微型超声波清洗器两部分构成；带接口的洗衣机结构包括机体和第一标准接口，此标准接口可位于机体的顶部、底部或一侧；带接口的微型超声波清洗器的结构包括：超声共振器、超声振动喇叭、导线、第二标准接口，标准接口可以是USB接口；超声共振器一端连接超声振动喇叭，另一端接导线并连，接第二标准接口；使用时第一标准接口和第二标准接口对接；所述第一标准接口和第二标准接口可以是USB接口。本发明能满足世界各地不同洗衣机用户的个性化需求，同时，也符合洗衣机产业链各环节更加专业化、标准化方式运作。

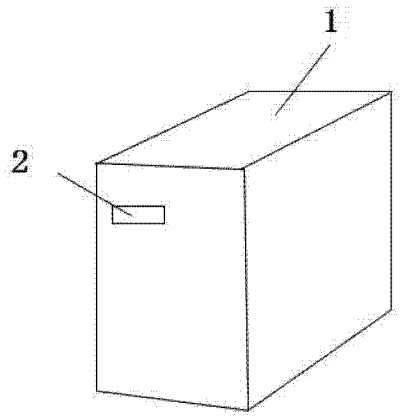

CN 103352350 A

1. 带接口的洗衣机系统，其特征在于：所述系统由带接口的洗衣机和带接口的微型超声波清洗器两部分构成；

带接口的洗衣机结构包括机体和第一标准接口，此标准接口可位于机体的顶部、底部或一侧；

带接口的微型超声波清洗器的结构包括：超声共振器、超声振动喇叭、导线、第二标准接口，标准接口可以是 USB 接口；超声共振器一端连接超声振动喇叭，另一端接导线并连接第二标准接口；

使用时第一标准接口和第二标准接口对接；

所述第一标准接口和第二标准接口可以是 USB 接口。

带接口的洗衣机系统

技术领域

[0001] 本发明涉及一种洗衣机系统，尤其涉及一种带接口的洗衣机系统。

背景技术

[0002] 随着信息社会的日益发展，世界各地的洗衣机用户越来越追求个性化，故急需洗衣机供应商配合不同客户的口味设计出变化多端的个性化洗衣机；而另一方面，洗衣机行业趋向高度成熟，洗衣机产业链各环节更加标准化、专业化运作。在此两方面要求下，急需要设计一种洗衣机系统，其更能适应不同用户的个性化需求，又能符合洗衣机产业链专业化、标准化运作。

发明内容

[0003] 本发明的目的是针对现有技术的不足，提供一种带接口的洗衣机系统，使之能适应不同用户的个性化需求，同时又符合洗衣机产业链各环节专业化、标准化运作方式。

[0004] 本发明由带接口的洗衣机和带接口的微型超声波清洗器两部分构成；

带接口的洗衣机结构包括机体和第一标准接口，此标准接口可位于机体的顶部、底部或一侧；

带接口的微型超声波清洗器的结构包括：超声共振器、超声振动喇叭、导线、第二标准接口，标准接口可以是 USB 接口；超声共振器一端连接超声振动喇叭，另一端接导线并连接第二标准接口；

使用时第一标准接口和第二标准接口对接；

所述第一标准接口和第二标准接口可以是 USB 接口。

[0005] 本发明的有益效果：由于本发明所述带接口的洗衣机对接另一个带接口的微型超声波清洗器，因此可满足不同用户的个性化要求，容易清洗污渍和灰尘，同时又符合洗衣机产业链各环节专业化、标准化运作。

附图说明

[0006] 图 1 为本发明所述带接口的洗衣机结构示意图；

图中：1. 机体 2. 第一标准接口；

图 2 为本发明所述带接口的微型超声波清洗器结构示意图；

图中 1. 超声共振器、2. 超声振动喇叭、3 导线、4 第二标准接口。

具体实施方式

[0007] 结合附图说明如下：

本发明由带接口的洗衣机和带接口的微型超声波清洗器两部分构成；

带接口的洗衣机结构包括机体和第一标准接口，此标准接口可位于机体的顶部、底部或一侧；

带接口的微型超声波清洗器的结构包括：超声共振器、超声振动喇叭、导线、第二标准接口，标准接口可以是 USB 接口；超声共振器一端连接超声振动喇叭，另一端接导线并连接第二标准接口；

使用时第一标准接口和第二标准接口对接；

所述第一标准接口和第二标准接口可以是 USB 接口。

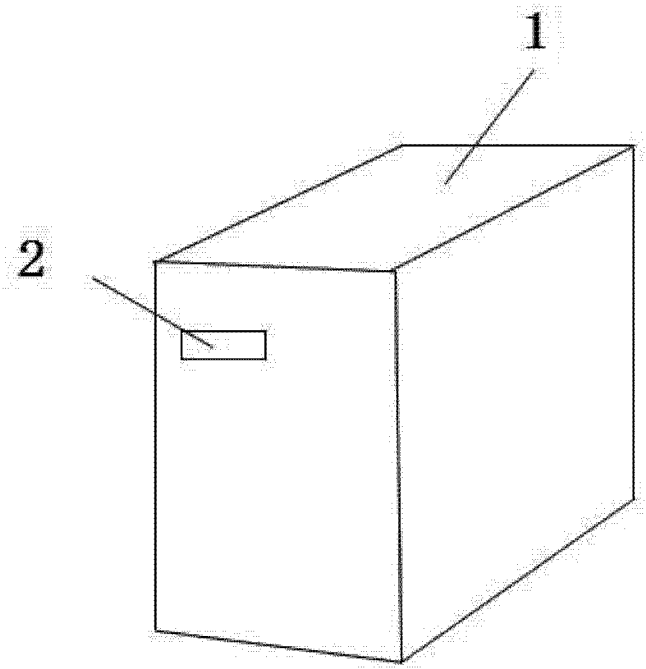

图 1

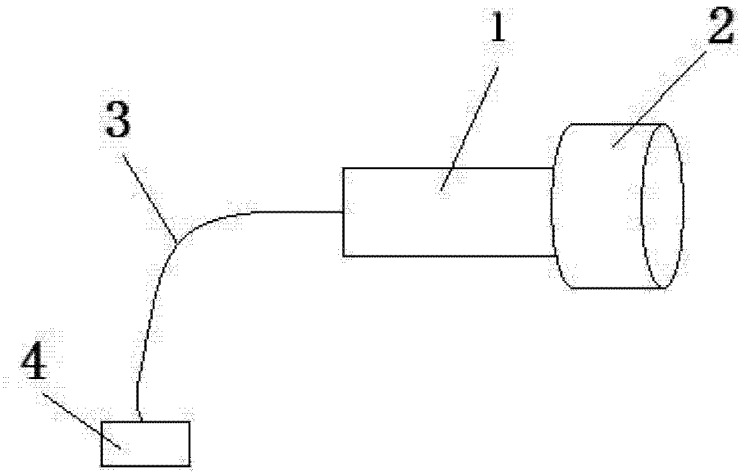

图 2