(19)中华人民共和国国家知识产权局

(12)实用新型专利

(10)授权公告号 CN 210158183 U
(45)授权公告日 2020.03.20

(21)申请号 201921195684.X

(22)申请日 2019.07.28

(73)专利权人 李昊东
地址 130041 吉林省长春市南关区重庆小胡同10号

(72)发明人 李昊东

(51)Int.Cl.
A45C 11/34(2006.01)
A45C 13/02(2006.01)

权利要求书1页 说明书3页 附图2页

(54)实用新型名称

一种具有固定作用的多功能文具盒

(57)摘要

本实用新型公开了一种具有固定作用的多功能文具盒，包括盒体和盒盖，所述盒体和盒盖之间通过合页铰接，所述盒体顶部的外侧壁上开设有嵌接槽，所述嵌接槽与盒盖的内径相匹配设置，所述盒体底端一侧的侧壁上开设有卡接槽，本实用新型所达到的有益效果是：本实用新型一种具有固定作用的多功能文具盒通过设置在盒体底端的卡接槽和内倾斜面，可以将文具盒底端的插板插接在桌面上的书籍之中，使得文具盒放置时不易掉落，文具盒的使用寿命大大增长，并且本实用新型文具盒通过设置的固定板和夹持条，可以满足对文具笔的固定夹持，固定板通过限位滑条可沿着限位滑槽和凹槽进行滑动，便于使用者对存储腔内底部的文具笔进行寻找，便于使用。

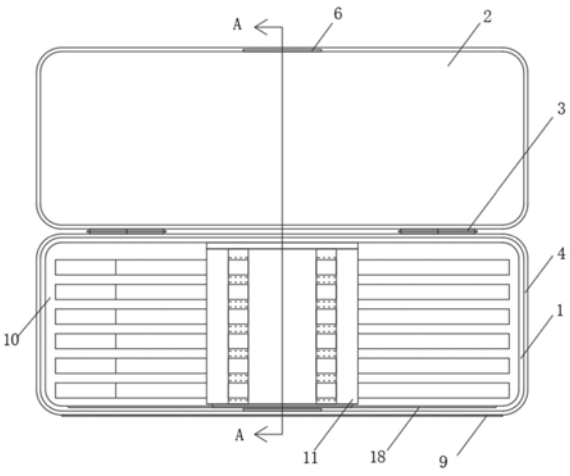

CN 210158183 U

1.一种具有固定作用的多功能文具盒,其特征在于,包括盒体(1)和盒盖(2),所述盒体(1)和盒盖(2)之间通过合页(3)铰接,所述盒体(1)顶部的外侧壁上开设有嵌接槽(4),所述嵌接槽(4)与盒盖(2)的内径相匹配设置,所述盒体(1)底端一侧的侧壁上开设有卡接槽(7),所述盒体(1)的内部开设有存储腔(10),所述存储腔(10)的内部设置有固定板(11),所述固定板(11)的一端铰接有限位滑条(12),所述存储腔(10)的内壁上对应限位滑条(12)开设有限位滑槽(13),所述限位滑槽(13)与限位滑条(12)相匹配设置,且所述限位滑条(12)滑动连接在限位滑槽(13)的内部,所述固定板(11)远离限位滑条(12)的一端开设有凹槽(14),所述凹槽(14)的内部设置有弹力弹簧(15),所述弹力弹簧(15)的一端与凹槽(14)的内壁固定连接,所述弹力弹簧(15)的另一端固定连接有卡块(16),所述卡块(16)位于凹槽(14)内部一端的外壁上固定连接有限位块(17),所述限位块(17)滑动连接在凹槽(14)的内部,所述卡块(16)远离弹力弹簧(15)的一端延伸出凹槽(14),所述存储腔(10)的内壁上对应卡块(16)开设有卡槽(18),所述卡块(16)卡接在卡槽(18)的内部,所述固定板(11)顶部的两侧均固定连接有夹持条(19),两个所述夹持条(19)的顶部均等间距开设有若干个夹槽(20)。

2.根据权利要求1所述的一种具有固定作用的多功能文具盒,其特征在于,所述嵌接槽(4)远离合页(3)一侧的侧壁上嵌接有第一磁铁块(5),所述盒盖(2)一侧的内壁上对应第一磁铁块(5)嵌接有第二磁铁块(6),所述第一磁铁块(5)和第二磁铁块(6)相匹配设置。

3.根据权利要求1所述的一种具有固定作用的多功能文具盒,其特征在于,所述卡接槽(7)开口端的内壁上开设有内倾斜面(8)。

4.根据权利要求1所述的一种具有固定作用的多功能文具盒,其特征在于,所述盒体(1)远离合页(3)一侧的外壁上设置有刻度线(9)。

5.根据权利要求1所述的一种具有固定作用的多功能文具盒,其特征在于,若干个所述夹槽(20)顶部两侧的内壁上均固定连接有限位凸块(21)。

一种具有固定作用的多功能文具盒

技术领域

[0001] 本实用新型涉及一种文具盒，尤其涉及一种具有固定作用的多功能文具盒，属于学习用品技术领域。

背景技术

[0002] 文具盒，学生用来装钢笔、铅笔、尺子、橡皮等文具的盒子。质地种类很多，一般有木质、铁质、塑料、布料等制品，形状各异，多为长方体形状。现有的文具盒结构过于简单，功能单一，设置的夹层使得文具盒在使用时，寻找所需的文具时极为不便，并且现有的文具盒放置在桌面时容易掉落，使得文具盒的使用寿命缩短。

实用新型内容

[0003] 本实用新型的目的是为了解决现有技术中存在的缺点，而提出的一种具有固定作用的多功能文具盒。

[0004] 为了实现上述目的，本实用新型采用了如下技术方案：

[0005] 设计一种具有固定作用的多功能文具盒，包括盒体和盒盖，所述盒体和盒盖之间通过合页铰接，所述盒体顶部的外侧壁上开设有嵌接槽，所述嵌接槽与盒盖的内径相匹配设置，所述盒体底端一侧的侧壁上开设有卡接槽，所述盒体的内部开设有存储腔，所述存储腔的内部设置有固定板，所述固定板的一端铰接有限位滑条，所述存储腔的内壁上对应限位滑条开设有限位滑槽，所述限位滑槽与限位滑条相匹配设置，且所述限位滑条滑动连接在限位滑槽的内部，所述固定板远离限位滑条的一端开设有凹槽，所述凹槽的内部设置有弹力弹簧，所述弹力弹簧的一端与凹槽的内壁固定连接，所述弹力弹簧的另一端固定连接有卡块，所述卡块位于凹槽内部一端的外壁上固定连接有限位块，所述限位块滑动连接在凹槽的内部，所述卡块远离弹力弹簧的一端延伸出凹槽，所述存储腔的内壁上对应卡块开设有卡槽，所述卡块卡接在卡槽的内部，所述固定板顶部的两侧均固定连接有夹持条，两个所述夹持条的顶部均等间距开设有若干个夹槽。

[0006] 优选的，所述嵌接槽远离合页一侧的侧壁上嵌接有第一磁铁块，所述盒盖一侧的内壁上对应第一磁铁块嵌接有第二磁铁块，所述第一磁铁块和第二磁铁块相匹配设置。

[0007] 优选的，所述卡接槽开口端的内壁上开设有内倾斜面。

[0008] 优选的，所述盒体远离合页一侧的外壁上设置有刻度线。

[0009] 优选的，若干个所述夹槽顶部两侧的内壁上均固定连接有限位凸块。

[0010] 本实用新型提出的一种具有固定作用的多功能文具盒，有益效果在于：本实用新型一种具有固定作用的多功能文具盒通过设置在盒体底端的卡接槽和内倾斜面，可以将文具盒底端的插板插接在桌面上的书籍之中，使得文具盒放置时不易掉落，文具盒的使用寿命大大增长，并且本实用新型文具盒通过设置的固定板和夹持条，可以满足对文具笔的固定夹持，固定板通过限位滑条可沿着限位滑槽和凹槽进行滑动，便于使用者对存储腔内底部的文具笔进行寻找，便于使用。

附图说明

[0011] 图1为本实用新型的结构示意图；

[0012] 图2为图1中A-A方向的剖视图；

[0013] 图3为图2中B部分的局部放大图。

[0014] 图中：1、盒体；2、盒盖；3、合页；4、嵌接槽；5、第一磁铁块；6、第二磁铁块；7、卡接槽；8、内倾斜面；9、刻度线；10、存储腔；11、固定板；12、限位滑条；13、限位滑槽；14、凹槽；15、弹力弹簧；16、卡块；17、限位块；18、卡槽；19、夹持条；20、夹槽；21、限位凸块。

具体实施方式

[0015] 下面将结合本实用新型实施例中的附图，对本实用新型实施例中的技术方案进行清楚、完整地描述，显然，所描述的实施例仅仅是本实用新型一部分实施例，而不是全部的实施例。

[0016] 参照图1-3，一种具有固定作用的多功能文具盒，包括盒体1和盒盖2，盒体1和盒盖2之间通过合页3铰接，盒体1顶部的外侧壁上开设有嵌接槽4，嵌接槽4与盒盖2的内径相匹配设置，盒体1底端一侧的侧壁上开设有卡接槽7，盒体1的内部开设有存储腔10，存储腔10的内部设置有固定板11，固定板11的一端铰接有限位滑条12，存储腔10的内壁上对应限位滑条12开设有限位滑槽13，限位滑槽13与限位滑条12相匹配设置，且限位滑条12滑动连接在限位滑槽13的内部，固定板11远离限位滑条12的一端开设有凹槽14，凹槽14的内部设置有弹力弹簧15，弹力弹簧15的一端与凹槽14的内壁固定连接，弹力弹簧15的另一端固定连接有卡块16，卡块16位于凹槽14内部一端的外壁上固定连接有限位块17，限位块17滑动连接在凹槽14的内部，卡块16远离弹力弹簧15的一端延伸出凹槽14，存储腔10的内壁上对应卡块16开设有卡槽18，卡块16卡接在卡槽18的内部，固定板11顶部的两侧均固定连接有夹持条19，两个夹持条19的顶部均等间距开设有若干个夹槽20。

[0017] 嵌接槽4远离合页3一侧的侧壁上嵌接有第一磁铁块5，盒盖2一侧的内壁上对应第一磁铁块5嵌接有第二磁铁块6，第一磁铁块5和第二磁铁块6相匹配设置，第一磁铁块5和第二磁铁块6相互吸附可以使得盒体1和盒盖2进行连接，卡接槽7开口端的内壁上开设有内倾斜面8，便于盒体1与书本进行插接，盒体1远离合页3一侧的外壁上设置有刻度线9，若干个夹槽20顶部两侧的内壁上均固定连接有限位凸块21，便于对文具笔进行夹持限位。

[0018] 工作原理：在使用时，在对文具盒进行放置时，将盒体1底端的卡接槽7与桌面上放置的书本进行插接，书本的部分书页插接在卡接槽7的内部，使得文具盒通过盒体1与书本进行连接，文具盒放置在桌面上时不易掉落，文具盒的使用寿命大大增长，在使用文具盒时，翻开盒盖2，嵌接槽4外壁上嵌接的第一磁铁块5和盒盖2内壁上嵌接的第二磁铁块6相匹配设置，第一磁铁块5和第二磁铁块6相互吸附可以使得盒体1和盒盖2进行连接，在需要对存储腔10内底部的文具进行拿取时，将固定板11进行翻转，固定板11翻转时卡块16对弹力弹簧15施加一个压力，弹力弹簧15受力压缩，卡块16收缩至凹槽14的内部，使得固定板11可以进行自由的翻转，即可对固定板11下方的文具笔进行存取，同时也可以在夹持条19上的夹槽20内夹持住文具笔，在对固定板11下方存储腔10内部较小的文具进行存取时，推动固定板11，固定板11通过限位滑条12可沿着限位滑槽13和凹槽14进行滑动，便于使用者对存储腔10内底部的文具笔进行寻找，便于使用。

[0019] 以上所述，仅为本实用新型较佳的具体实施方式，但本实用新型的保护范围并不局限于此，任何熟悉本技术领域的技术人员在本实用新型揭露的技术范围内，根据本实用新型的技术方案及其实用新型构思加以等同替换或改变，都应涵盖在本实用新型的保护范围之内。

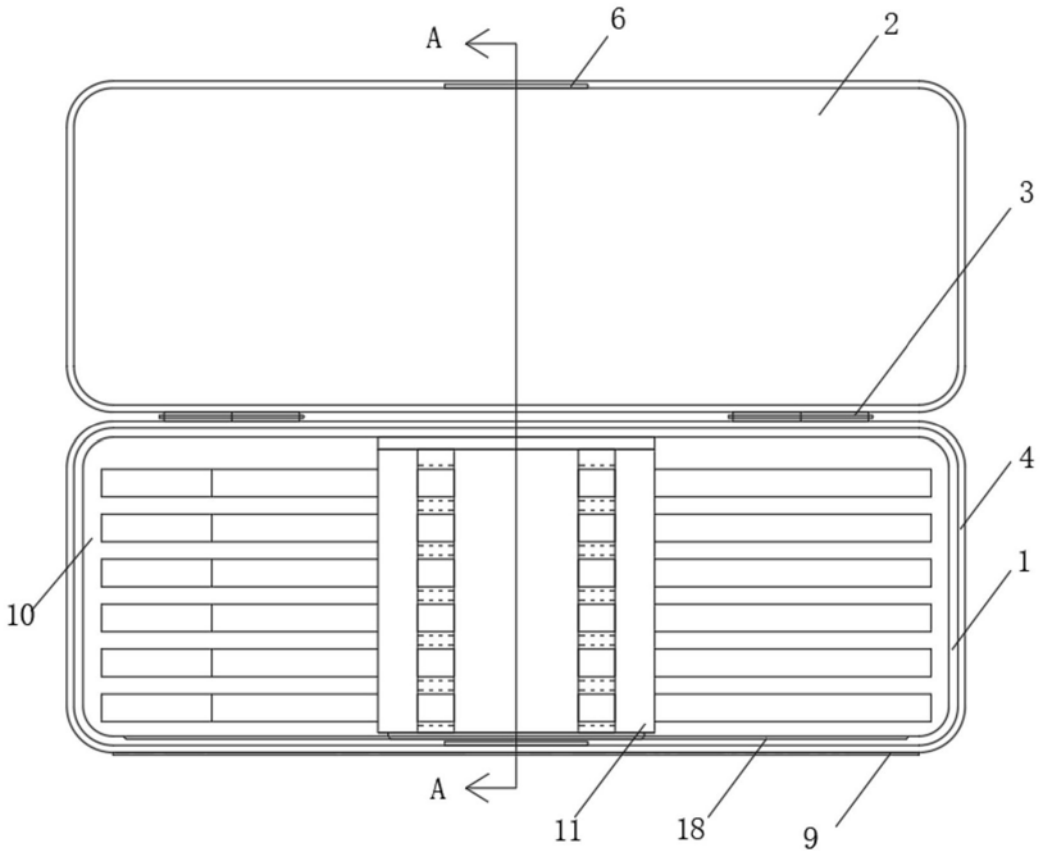

图1

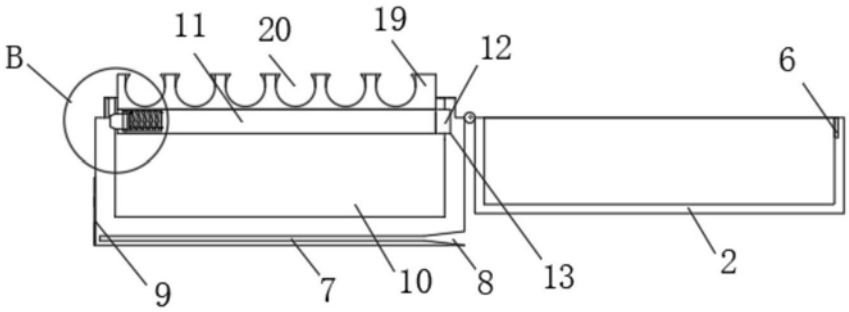

图2

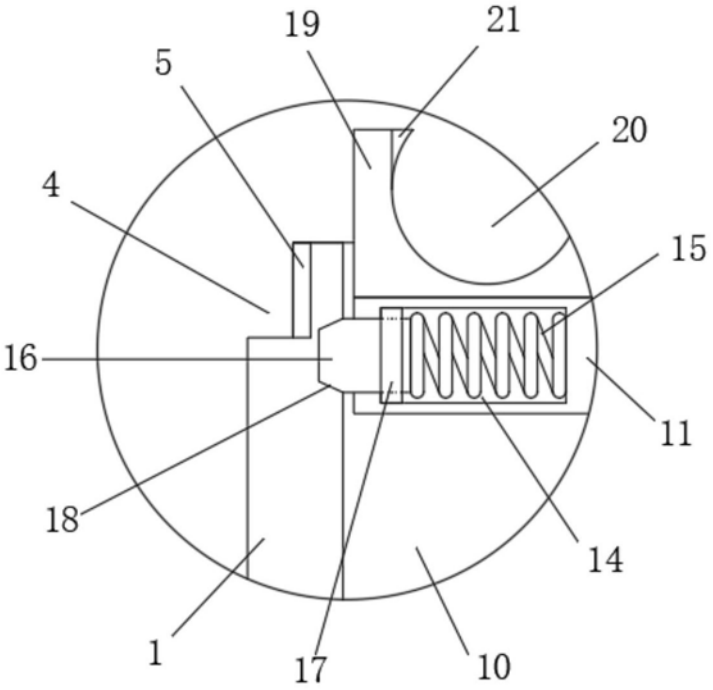

图3