(19)中华人民共和国国家知识产权局

(12)实用新型专利

(10)授权公告号 CN 206184535 U
(45)授权公告日 2017.05.24

(21)申请号 201621204007.6

(22)申请日 2016.11.08

(73)专利权人 乐山博世科技有限公司
地址 614000 四川省乐山市高新区南新路8号科技园内

(72)发明人 陈德明 陈思宇

(74)专利代理机构 成都弘毅天承知识产权代理有限公司 51230
代理人 杨保刚

(51)Int.Cl.
B02C 13/13(2006.01)
B02C 13/286(2006.01)
A23N 17/00(2006.01)

权利要求书1页 说明书2页 附图1页

(54)实用新型名称

一种饲料粉碎机

(57)摘要

本实用新型公开了一种饲料粉碎机，包括机架、粉碎箱、电机、转子、筛片和若干个锤片，所述粉碎箱设置于机架上，所述转子设置于粉碎箱内，所述电机固定于机架上，所述转子通过传动皮带与电机传动连接，所述粉碎箱顶部设有与粉碎箱的箱体连通的进料斗，所述粉碎箱底部设有与粉碎箱的箱体连通的出料斗，所述锤片均匀设置在转子的圆周面上，所述筛片设置于粉碎箱内下部且位于转子与出料斗之间，所述筛片折弯包围转子下半部分。本实用新型结构简单，粉碎粒度和效率优良，并且通用性好，能用于粉碎多种饲料原料。

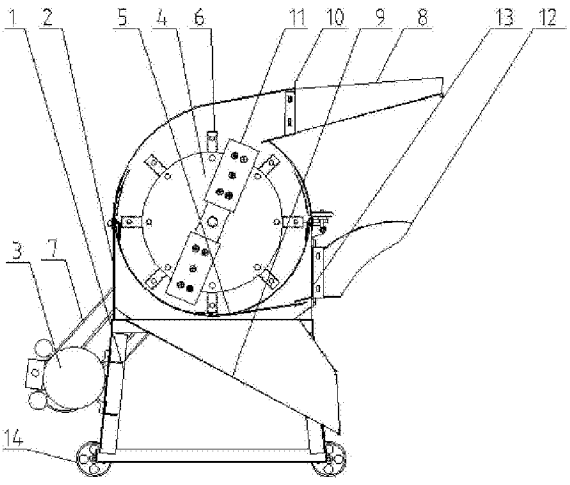

CN 206184535 U

1.一种饲料粉碎机，其特征在于：包括机架、粉碎箱、电机、转子、筛片和若干个锤片，所述粉碎箱设置于机架上，所述转子设置于粉碎箱内，所述电机固定于机架上，所述转子通过传动皮带与电机传动连接，所述粉碎箱顶部设有与粉碎箱的箱体连通的进料斗，所述粉碎箱底部设有与粉碎箱的箱体连通的出料斗，所述锤片均匀设置在转子的圆周面上，所述筛片设置于粉碎箱内下部且位于转子与出料斗之间，所述筛片折弯包围转子下半部分。

2.根据权利要求1所述的饲料粉碎机，其特征在于：所述锤片沿转子径向设置，所述锤片一端与转子可拆卸式连接。

3.根据权利要求2所述的饲料粉碎机，其特征在于：所述锤片的数量为6-10片。

4.根据权利要求1所述的饲料粉碎机，其特征在于：所述进料斗与粉碎箱的箱体连通处设有进料插板。

5.根据权利要求1所述的饲料粉碎机，其特征在于：所述转子上还固定有铡草动刀，所述粉碎箱下部设有与粉碎箱的箱体连通的出草口。

6.根据权利要求5所述的饲料粉碎机，其特征在于：所述出草口与粉碎箱的箱体连通处设有出草插板。

7.根据权利要求1所述的饲料粉碎机，其特征在于：所述机架底部设有行走轮。

一种饲料粉碎机

技术领域

[0001] 本实用新型涉及粉碎设备技术领域，特别涉及一种饲料粉碎机。

背景技术

[0002] 在畜牧业生产中，饲料是喂养牲畜最基本的养料之一。但是，很多饲料的体块较大，在喂养前需要进行粉碎打磨。

[0003] 饲料粉碎机，主要用于粉碎各种饲料和各种组合饲料，饲料粉碎的目的是增加饲料表面积和调整粒度，增加表面积，提高了适口性，有利于提高消化率，更好吸收饲料营养成分。饲料粉碎机的粉碎原理是，利用粉碎机机体内对辊、锤片或齿爪的高速旋转，实现饲料的粉碎，粉碎后的饲料经过筛选，最终从粉碎机的出口处落出。

[0004] 但是，现有的饲料粉碎机结构复杂，粉碎粒度和效率不好，机械笨重且不便于移动，并且现有的饲料粉碎机械通用性差，只能加工某一类的饲料原料，对于不同类型的原料，农户需要选购专用的饲料粉碎机，加工成本提高。

实用新型内容

[0005] 本实用新型的目的在于：针对现有技术存在的问题，提供一种饲料粉碎机，结构简单，粉碎粒度和效率优良，并且通用性好，能用于粉碎多种饲料原料。

[0006] 为了实现上述目的，本实用新型采用的技术方案为：

[0007] 一种饲料粉碎机，包括机架、粉碎箱、电机、转子、筛片和若干个锤片，所述粉碎箱设置于机架上，所述转子设置于粉碎箱内，所述电机固定于机架上，所述转子通过传动皮带与电机传动连接，所述粉碎箱顶部设有与粉碎箱的箱体连通的进料斗，所述粉碎箱底部设有与粉碎箱的箱体连通的出料斗，所述锤片均匀设置在转子的圆周面上，所述筛片设置于粉碎箱内下部且位于转子与出料斗之间，所述筛片折弯包围转子下半部分。

[0008] 作为本实用新型的优选方案，所述锤片沿转子径向设置，所述锤片一端与转子可拆卸式连接。

[0009] 作为本实用新型的优选方案，所述锤片的数量为6-10片。

[0010] 作为本实用新型的优选方案，所述进料斗与粉碎箱的箱体连通处设有进料插板。

[0011] 作为本实用新型的优选方案，所述转子上还固定有铡草动刀，所述粉碎箱下部设有与粉碎箱的箱体连通的出草口。

[0012] 作为本实用新型的优选方案，所述出草口与粉碎箱的箱体连通处设有出草插板。

[0013] 作为本实用新型的优选方案，所述机架底部设有行走轮。

[0014] 本实用新型的有益效果在于：

[0015] 本实用新型将物料由进料斗喂入粉碎箱，在高速旋转的锤片打击下，物料破碎成细粉，粒度合格的物料穿过筛片，从出料斗排出；本实用新型还设置了铡草动刀和出草口，进一步增强了通用性，可在粉碎谷物的同时，兼顾粉碎饼谷和秸秆等饲料；本实用新型结构简单，粉碎粒度和效率优良，并且通用性好，能用于粉碎多种饲料原料。另外本实用新型还

设置了行走轮，使简洁轻便的机械更加便于移动。

附图说明

[0016] 图1为本实用新型的结构示意图。

[0017] 图中标记：1-机架；2-粉碎箱；3-电机；4-转子；5-筛片；6-锤片；7-传动皮带；8-进料斗；9-出料斗；10-进料插板；11-铡草动刀；12-出草口；13-出草插板；14-行走轮。

具体实施方式

[0018] 为了使本实用新型的目的、技术方案和优点更加清楚，下面将结合附图对本实用新型的优选实施例进行详细的描述。

[0019] 实施例1

[0020] 一种饲料粉碎机，包括机架1、粉碎箱2、电机3、转子4、筛片5和若干个锤片6，所述粉碎箱2设置于机架1上，所述转子4设置于粉碎箱2内，所述电机3固定于机架1上，所述转子4通过传动皮带7与电机3传动连接，所述粉碎箱2顶部设有与粉碎箱2的箱体连通的进料斗8，所述粉碎箱2底部设有与粉碎箱2的箱体连通的出料斗9，所述锤片6均匀设置在转子4的圆周面上，所述筛片5设置于粉碎箱2内下部且位于转子4与出料斗9之间，所述筛片5折弯包围转子4下半部分。

[0021] 将物料由进料斗8喂入粉碎箱2，转子4在电机3的带动下高速旋转，锤片6随同转子4高速旋转，在高速旋转的锤片6打击下，物料破碎成细粉，粒度合格的物料穿过筛片5，从出料斗9排出。

[0022] 实施例2

[0023] 本实施例在实施例1的基础之上，所述锤片6沿转子4径向设置，所述锤片6一端与转子4可拆卸式连接；所述锤片6的数量为6-10片；锤片6可更换，并且锤片6的数量可根据实际生产需要增减。

[0024] 实施例3

[0025] 本实施例在实施例1的基础之上，所述进料斗8与粉碎箱2的箱体连通处设有进料插板10。

[0026] 实施例4

[0027] 本实施例在实施例1的基础之上，所述转子4上还固定有铡草动刀11，所述粉碎箱2下部设有与粉碎箱2的箱体连通的出草口12；所述出草口12与粉碎箱2的箱体连通处设有出草插板13；随同转子4高速旋转的铡草动刀11进一步增强了饲料粉碎机的通用性，可在粉碎谷物的同时，兼顾粉碎饼谷和秸秆等饲料。

[0028] 实施例5

[0029] 本实施例在实施例1的基础之上，所述机架1底部设有行走轮14；行走轮14使简洁轻便的机械更加便于移动。

[0030] 最后说明的是，以上实施例仅用以说明本实用新型的技术方案而非限制，尽管通过参照本实用新型的优选实施例已经对本实用新型进行了描述，但本领域的普通技术人员应当理解，可以在形式上和细节上对其作出各种各样的改变，而不偏离所附权利要求书所限定的本实用新型的精神和范围。

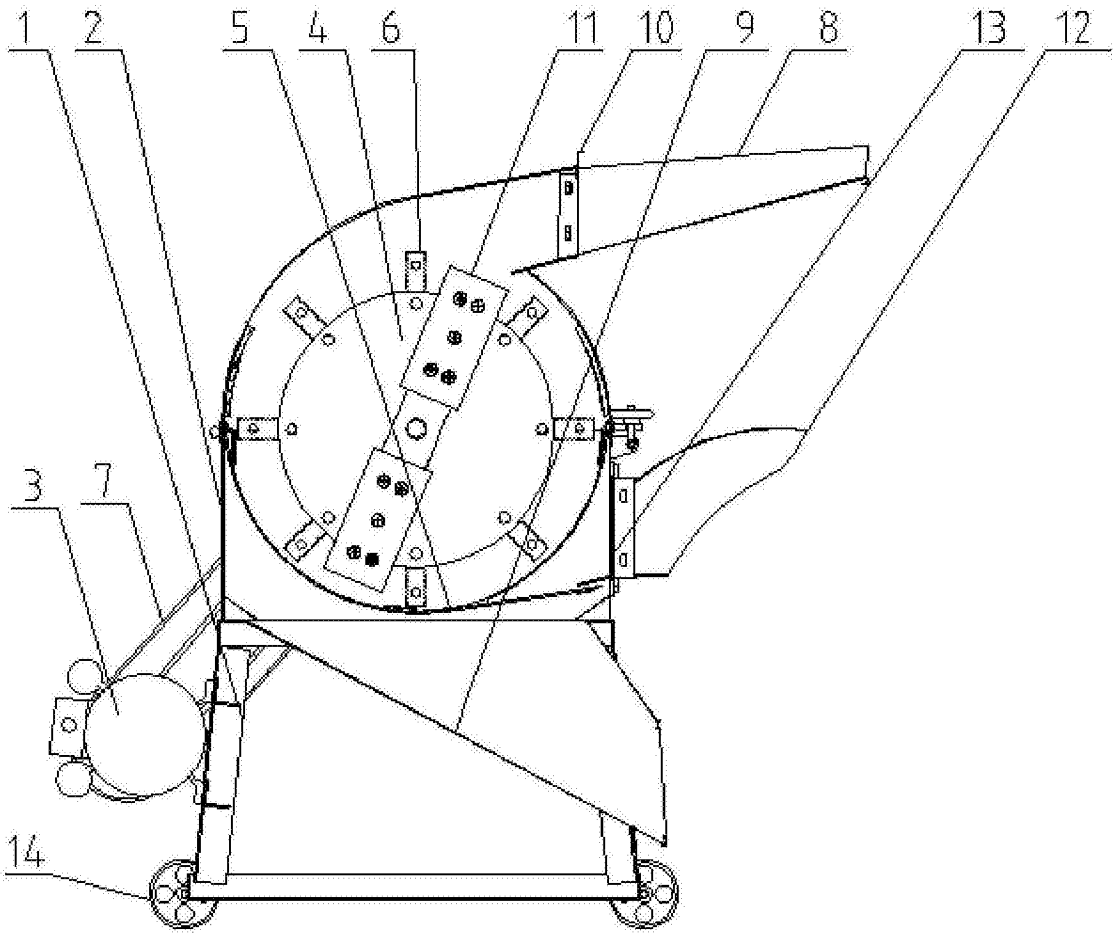

图1