(19)中华人民共和国国家知识产权局

(12)实用新型专利

(10)授权公告号 CN 207344117 U
(45)授权公告日 2018.05.11

(21)申请号 201721412550.X

(22)申请日 2017.10.30

(73)专利权人 南通宏致汽车电子科技有限公司
地址 226000 江苏省南通市港闸区永和路8号7号楼

(72)发明人 潘达 项楠 刘东 朱建坤 朱冬飞

(74)专利代理机构 南京正联知识产权代理有限公司 32243
代理人 张素庆

(51)Int.Cl.
B23P 19/027(2006.01)

权利要求书1页 说明书2页 附图1页

(54)实用新型名称

一种汇流片安装装置

(57)摘要

本实用新型涉及一种汇流片安装装置，包括固定台，在固定台上设有一组对称导柱，在两根导柱上连接有冲头固定板，在固定台的上端固定连接有气缸固定板，在气缸固定板上设有气缸，在冲头固定板的下端连接有多个冲头，在导柱的内侧设有限位开关。本实用新型具有装配盒体比人工装配效率可提高3倍以上，使铜件均匀受力压入盒体，通过行程调节螺丝来调节气缸的行程，并通过限位开关确保汇流片与盒体不受损，定位调节螺丝能够将盒体很好的定位优点。

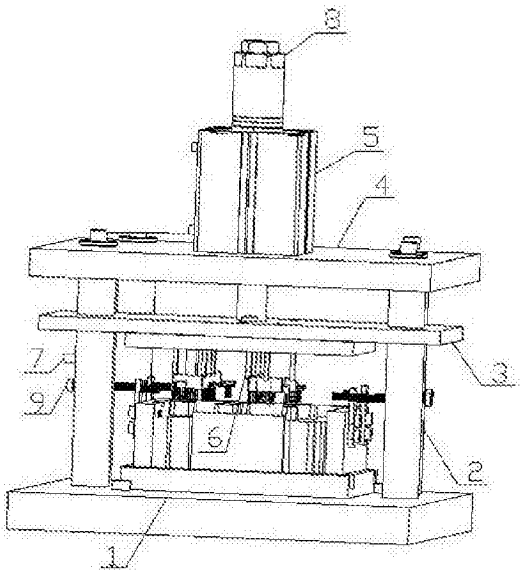

CN 207344117 U

1.一种汇流片安装装置，其特征在于：包括固定台(1)，在所述固定台(1)上设有一组对称导柱(2)，在两根所述导柱(2)上连接有冲头固定板(3)，在所述固定台(1)的上端固定连接有气缸固定板(4)，在所述气缸固定板(4)上设有气缸(5)，在所述冲头固定板(3)的下端连接有多个冲头(6)，在所述导柱(2)上设有限位开关(7)。

2.根据权利要求1所述汇流片安装装置，其特征在于：在所述气缸(5)的顶端安装有行程调节螺丝(8)。

3.根据权利要求1所述汇流片安装装置，其特征在于：在所述限位开关(7)下端的导柱(2)上安装有定位调节螺丝(9)。

一种汇流片安装装置

技术领域

[0001] 本实用新型涉及一种装配治具，特别是一种用于安装汇流片的安装装置。

背景技术

[0002] 目前，汇流片在安装入盒体时，采用的是人工压入，汇流片容易受力不均匀，导致铜片变形、损坏。压入盒体的深度难以控制，压入深度过浅或者过深都会影响盒体总的装配效果及导电性能，且手工安装汇流片工作效率较低，不良品较多。采用治具装配汇流片，装配效果一致性好，产品质量稳定，且装配效率大大提升。

发明内容

[0003] 本实用新型的目的是为了克服以上的不足，提供一种结构简单、使用方便，工作效率高，受力均匀的汇流片安装装置。

[0004] 本实用新型的目的通过以下技术方案来实现：一种汇流片安装装置，包括固定台，在所述固定台上设有一组对称导柱，在两根所述导柱上连接有冲头固定板，在所述固定台的上端固定连接有气缸固定板，在所述气缸固定板上设有气缸，在所述冲头固定板的下端连接有多个冲头，在所述导柱上设有限位开关。

[0005] 本实用新型的进一步改进在于：在所述气缸的顶端安装有行程调节螺丝。

[0006] 本实用新型的进一步改进在于：在所述限位开关下端的导柱上安装有定位调节螺丝。

[0007] 本实用新型与现有技术相比具有的优点为：

[0008] 采用气缸治具装配盒体比人工装配效率可提高3倍以上，通过气缸控制行程来准确控制铜件压入深度，通过数根冲头使铜件均匀受力压入盒体，通过行程调节螺丝来调节气缸的行程，并通过限位开关确保汇流片与盒体不受损，定位调节螺丝能够将盒体很好的定位。

[0009] 附图说明：

[0010] 图1为本实用新型的内部结构示意图；

[0011] 图中标号：1-固定台、2-导柱、3-固定板、4-气缸固定板、5-气缸、6-冲头、7-限位开关、8-行程调节螺丝、9-定位调节螺丝。

[0012] 具体实施方式：

[0013] 为了加深对本实用新型的理解，下面将结合实施例和附图对本实用新型作进一步详述，该实施例仅用于解释本实用新型，并不构成对本实用新型保护范围的限定。

[0014] 如图1示出了本实用新型一种汇流片安装装置的实施方式：包括固定台1，在所述固定台1上设有一组对称导柱2，在两根所述导柱2上连接有冲头固定板3，在所述固定台1的上端固定连接有气缸固定板4，在所述气缸固定板4上设有气缸5，在所述冲头固定板3的下端连接有多个冲头6，在所述导柱2上设有限位开关7；在所述气缸5的顶端安装有行程调节螺丝8；在所述限位开关7下端的导柱2上安装有定位调节螺丝9。

[0015] 采用气缸治具装配盒体比人工装配效率提高3倍以上，通过气缸控制行程来准确控制铜件压入深度，通过数根冲头使铜件均匀受力压入盒体，通过行程调节螺丝来调节气缸的行程，并通过限位开关确保汇流片与盒体不受损，定位调节螺丝能够将盒体很好的定位。

[0016] 申请人又一声明，本实用新型通过上述实施例来说明本实用新型的实现方法及装置结构，但本实用新型并不局限于上述实施方式，即不意味着本实用新型必须依赖上述方法及结构才能实施。所属技术领域的技术人员应该明了，对本实用新型的任何改进，对本实用新型所选用实现方法等效替换及步骤的添加、具体方式的选择等，均落在本实用新型的保护范围和公开的范围之内。

[0017] 本实用新型并不限于上述实施方式，凡采用和本实用新型相似结构及其方法来实现本实用新型目的的所有方式，均在本实用新型的保护范围之内。

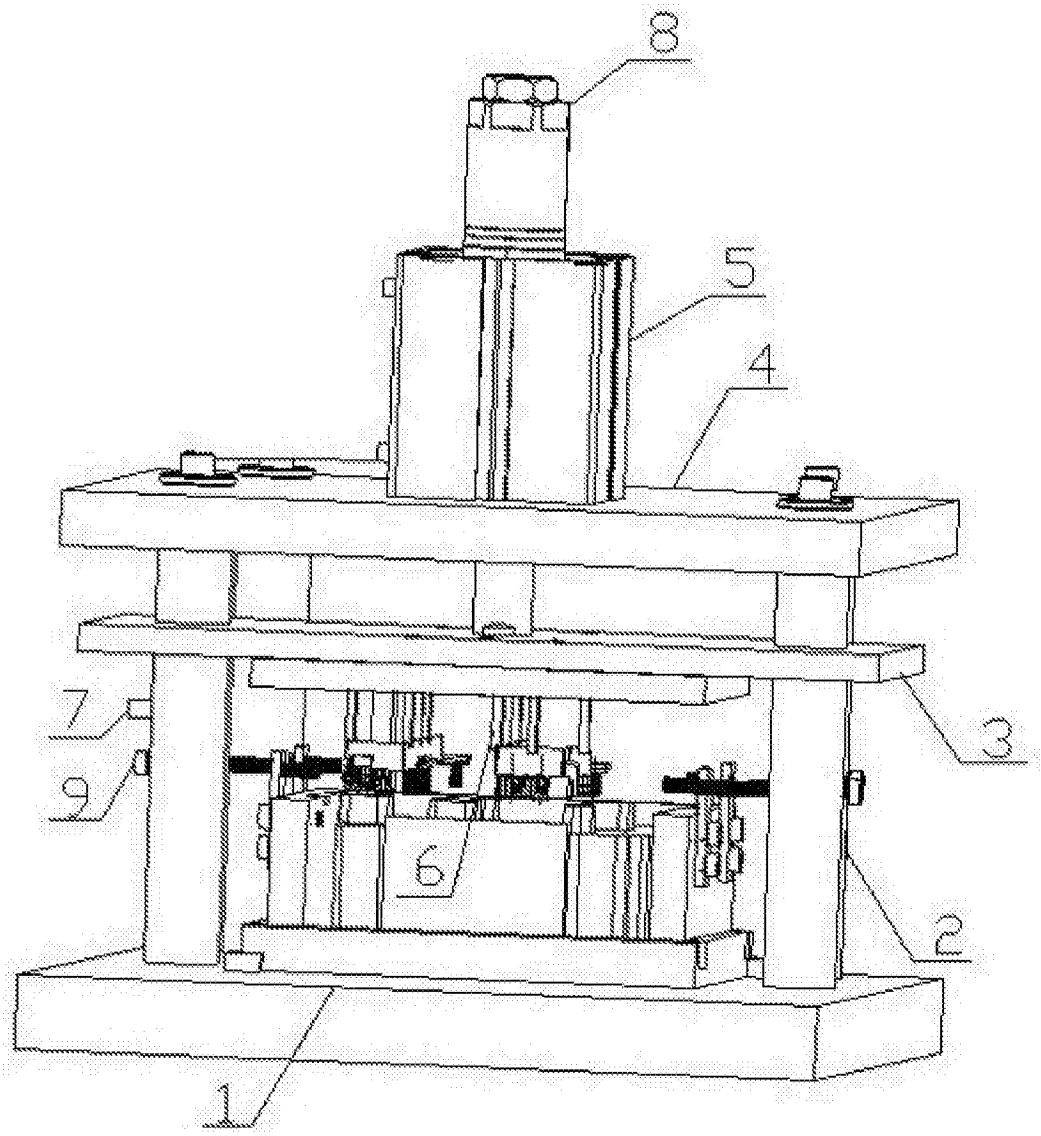

图1