(19)中华人民共和国国家知识产权局

(12)实用新型专利

(10)授权公告号 CN 201905728 U
(45)授权公告日 2011.07.27

(21)申请号 201020656376.5

(22)申请日 2010.12.13

(73)专利权人 广东新宝电器股份有限公司
地址 528300 广东省佛山市顺德区勒流镇政和南路

(72)发明人 郭建刚 屈政军 邓小峰

(74)专利代理机构 佛山市粤顺知识产权代理事务所 44264
代理人 唐强熙

(51)Int.Cl.
*A47J 27/21*(2006.01)
*A47J 36/04*(2006.01)

权利要求书 1 页 说明书 2 页 附图 4 页

(54)实用新型名称

带装饰外壳的陶瓷水壶

(57)摘要

一种带装饰外壳的陶瓷水壶，包括壶体、壶盖、发热组件、底壳和电源座，壶体外设置有装饰外壳，装饰外壳上设置有手柄。本实用新型通过在陶瓷水壶的壶体外侧设置可安装手柄的装饰外壳，不仅达到了对陶瓷水壶起装饰美化作用的目的，也有效的避免了使用者的手部直接触碰到壶体的外壁，从而发生烫伤的危险，且一并解决了陶瓷水壶手柄位置温度过高容易烫手的问题；同时，在壶体外侧套上装饰外壳，还可以很好的对壶体内的液体进行保温，减少其反复加热的次数，节约了能源，绿色环保。其结构简单合理、生产组装方便、使用安全可靠。

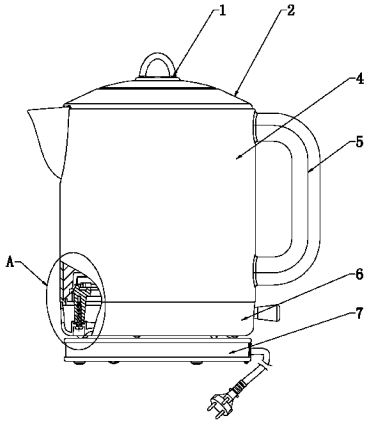


CN 201905728 U

1. 一种带装饰外壳的陶瓷水壶，包括壶体 (2)、壶盖 (1)、发热组件 (3)、底壳 (6) 和电源座 (7)，其特征是所述壶体外设置有装饰外壳 (4)，装饰外壳上设置有手柄 (5)。

2. 根据权利要求 1 所述的带装饰外壳的陶瓷水壶，其特征是所述装饰外壳 (4) 是一个完整的回转体。

3. 根据权利要求 1 所述的带装饰外壳的陶瓷水壶，其特征是所述装饰外壳 (4) 是在其与手柄 (5) 相连接处设置有一断开的缺槽 (4.1) 的回转体。

4. 根据权利要求 1 所述的带装饰外壳的陶瓷水壶，其特征是所述装饰外壳 (4) 为两个半回转体，左半回转体 (4.22) 与右半回转体 (4.21) 焊接固定、或卡紧固定、或用螺丝固定。

5. 根据权利要求 1-4 任一项所述的带装饰外壳的陶瓷水壶，其特征是所述装饰外壳 (4) 在壶嘴 (1) 的突出处设置有避空缺口。

6. 根据权利要求 5 所述的带装饰外壳的陶瓷水壶，其特征是所述装饰外壳 (4) 的下沿被底壳 (6) 卡紧固定或旋紧固定在壶体 (2) 的外侧。

7. 根据权利要求 6 所述的带装饰外壳的陶瓷水壶，其特征是所述装饰外壳 (4) 是透明的、半透明的或不透明的。

8. 根据权利要求 7 所述的带装饰外壳的陶瓷水壶，其特征是所述手柄 (5) 与装饰外壳 (4) 一体成型或分体设置。

9. 根据权利要求 8 所述的带装饰外壳的陶瓷水壶，其特征是所述手柄 (5) 上设置有螺丝孔，螺丝孔与设置在装饰外壳 (4) 上的螺丝柱 (4.3) 相配合固定手柄。

# 带装饰外壳的陶瓷水壶

## 技术领域

[0001] 本实用新型涉及一种带装饰外壳的陶瓷水壶。

## 背景技术

[0002] 陶瓷水壶外观典雅高贵，充满艺术气息，吸引着大量的消费者。但目前的陶瓷水壶大都是不带装饰外壳的，为适应消费者对外观变化的需求，有必要开发一种带装饰外壳的陶瓷水壶。中国专利文献号 CN201057948Y 于 2008 年 5 月 14 日公布了一种电热水壶。该实用新型包括壶体和壶盖；通过在壶体外侧包裹由皮革、草藤竹编或塑料等带有装饰的隔热外套，从而达到对水壶进行隔热保温并美化外观的效果，但其隔热外套的材质沾水受热后易老化变形或变质腐烂，装饰效果差。因此，有必要做进一步改进。

## 实用新型内容

[0003] 本实用新型的目的旨在提供一种带装饰外壳的陶瓷水壶，不仅满足消费者对外观变化的需求，同时还能有效避免使用者在使用陶瓷水壶过程中手指容易与壶壁接触，发生烫伤的危险。

[0004] 按此目的设计的一种带装饰外壳的陶瓷水壶，包括壶体、壶盖、发热组件、底壳和电源座，其结构特征是壶体外设置有装饰外壳，装饰外壳上设置有手柄。

[0005] 所述装饰外壳是一个完整的回转体。

[0006] 所述装饰外壳是在其与手柄连接处设置有一断开的缺槽的回转体。

[0007] 所述装饰外壳为两个半回转体，左半回转体与右半回转体通过焊接固定、或卡紧固定、或用螺丝固定。

[0008] 所述装饰外壳在壶嘴的突出处设置有避空缺口。

[0009] 所述装饰外壳的下沿被底壳卡紧固定或旋紧固定在壶体的外侧。

[0010] 所述装饰外壳是透明的、半透明的或不透明的。

[0011] 所述手柄与装饰外壳一体成型或分体设置。

[0012] 所述手柄上设置有螺丝孔，螺丝孔与设置在装饰外壳上的螺丝柱相配合，从而固定手柄。

[0013] 本实用新型通过在陶瓷水壶的壶体外侧设置可安装手柄的装饰外壳，不仅对陶瓷水壶起装饰美化作用的，还能有效避免使用者的手部直接触碰到陶瓷壶体的外壁，从而到达了防止使用者烫伤的目的，同时一并解决了水壶手柄位置温度过高的问题。其结构简单合理、生产组装方便、使用安全可靠。

## 附图说明

[0014] 图 1 为本实用新型一实施例分解结构示意图。

[0015] 图 2 为立体结构示意图。

[0016] 图 3 为 A 处放大示意图。

[0017] 图 4 为完整回转体的装饰外壳结构示意图。

[0018] 图 5 为设置有缺槽的装饰外壳结构示意图。

[0019] 图 6 为包括两个半回转体的装饰外壳结构示意图。

[0020] 图中 :1 为壶盖,2 为壶体,3 为发热组件,4 为装饰外壳,4.1 为缺槽,4.21 为右半回转体,4.22 为左半回转体,4.3 为螺丝柱,5 为手柄,6 为底壳,7 为电源座。

## 具体实施方式

[0021] 下面结合附图及实施例对本实用新型作进一步描述。

[0022] 第一实施例

[0023] 参见图 1- 图 4,一种带装饰外壳的陶瓷水壶,包括壶体 2,壶盖 1,发热组件 3、底壳 6、电源座 7,壶体外设置有不透明的装饰外壳 4,装饰外壳上设置有手柄 5。装饰外壳 4 是一个完整的回转体,其在壶嘴突出处设置有避空缺口,底壳 6 被固定在发热组件 3 上,该装饰外壳被底壳压紧固定在陶瓷壶体 2 的外侧,手柄 5 通过装饰外壳上的螺丝柱 4.3 固定在装饰外壳上,壶盖 1 跟壶体 2 的壶口配合,发热组件 3 通过电源座 7 连接电源工作。

[0024] 设置在壶体 1 外侧的装饰外壳 4 在起装饰作用的同时,也满足了消费者对外形多样化得需求,并且还有效的避免了使用者手部直接触碰到陶瓷壶身的外壁,从而防止发生烫伤的危险,也解决了陶瓷水壶的手柄位置温度过高的问题。

[0025] 第二实施例

[0026] 参见图 1- 图 3 和图 5,装饰外壳 4 在手柄 5 处设置有一断开的缺槽 4.1,这样的设计方便了在壶体 2 上下两端直径不同但相差不大时的装配 ;装配时装饰外壳从下往上套,由于有一个断开的缺槽,在直径有变化的地方可以撑大,方便地套到壶体的外侧 ;设置在其上的螺丝柱 4.3 跟手柄 5 上的螺丝孔连接固定。其它未述部分同第一实施例。

[0027] 第三实施例

[0028] 参见图 1- 图 3 和图 6,装饰外壳 4 包括两个半回转体,采用此种设计,可以方便陶瓷壶体 2 上下两端直径不同并且相差较大时的装配,将左半回转体 4.22 和右半回转体 4.21 从两侧包裹住壶体,通过超声波塑胶焊接工艺将其固定并套在壶体外侧。其它未述部分同第一实施例。

[0029] 本实用新型不只限于上述实施例,在本实用新型的实质范围内所做出的变化、改型、增加或者替换,也应属于本实用新型的保护范围。

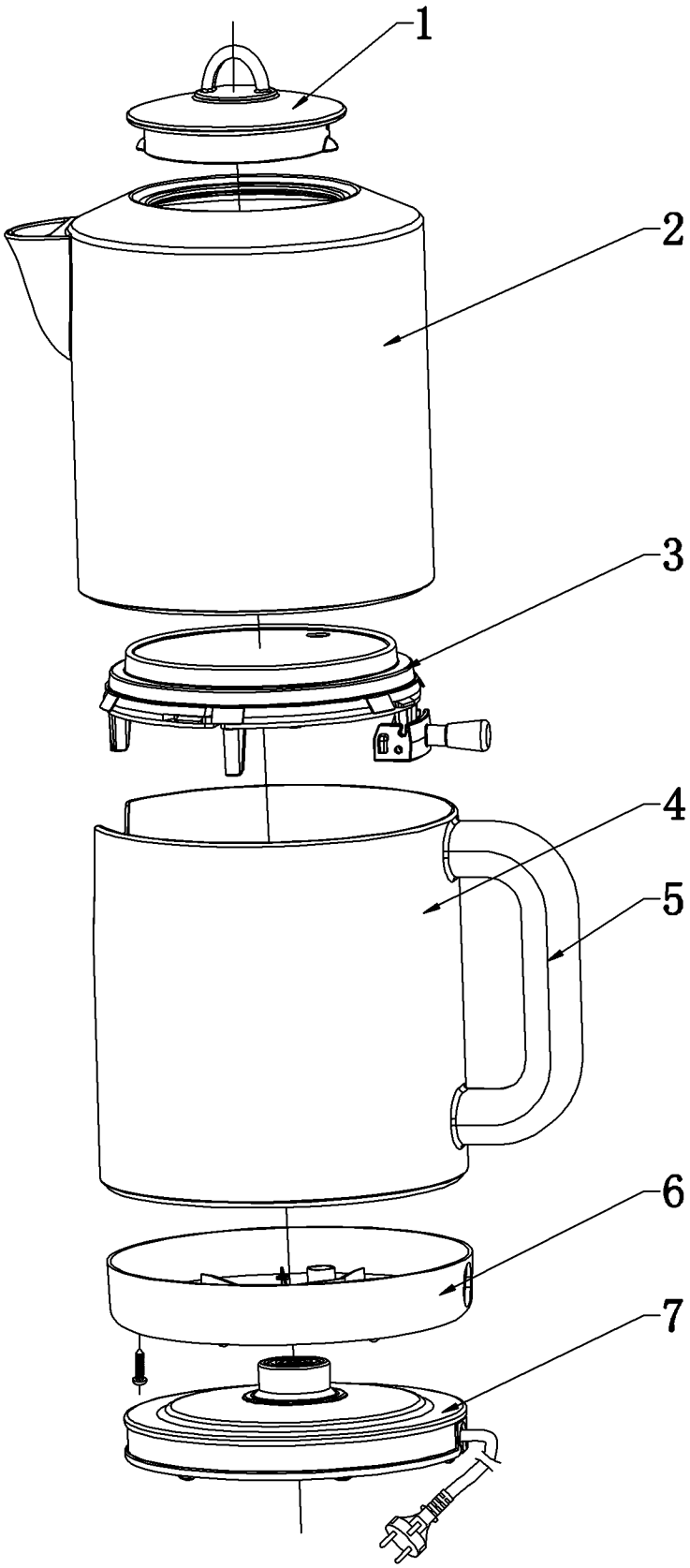


图 1

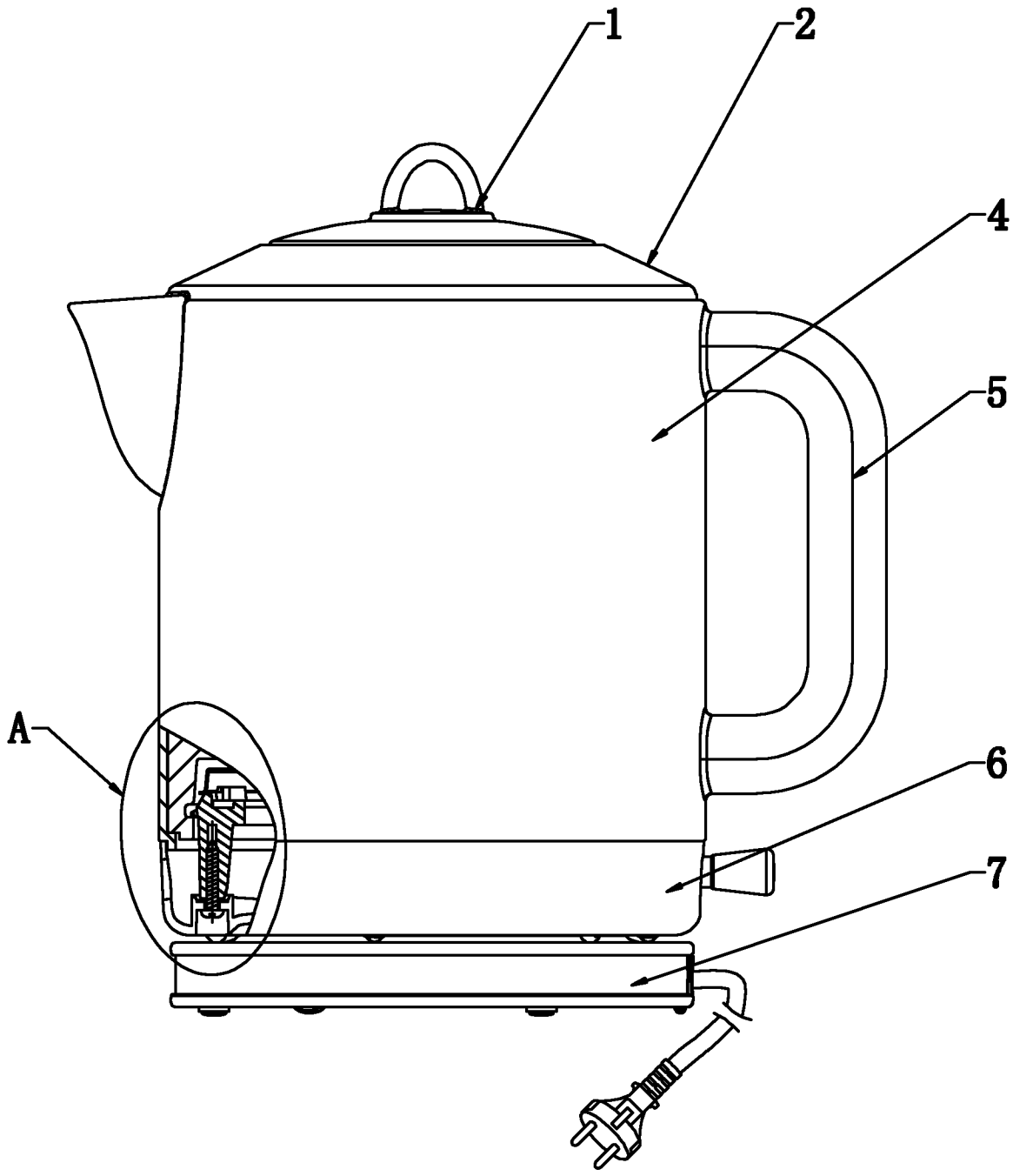


图 2

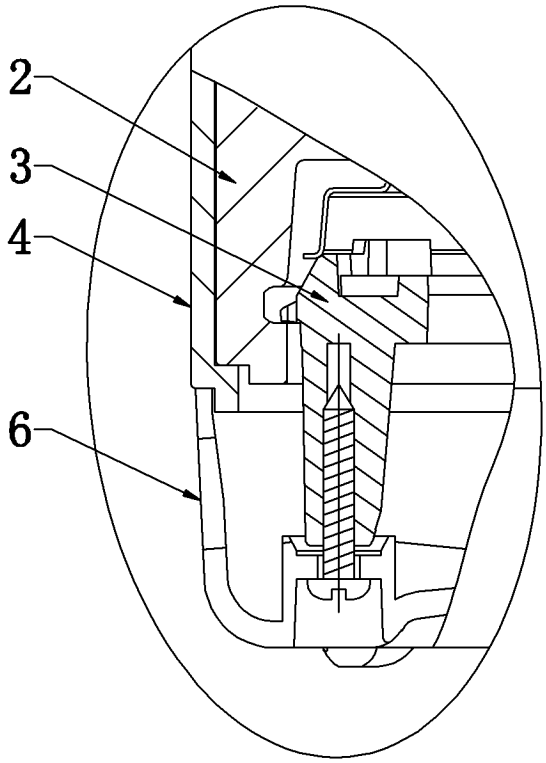


图 3

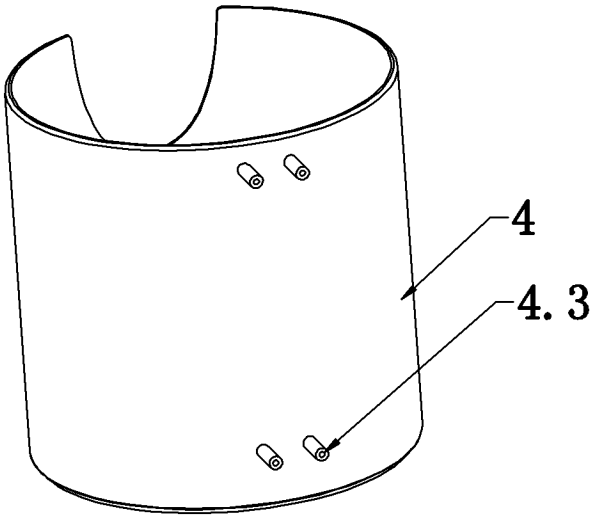


图 4

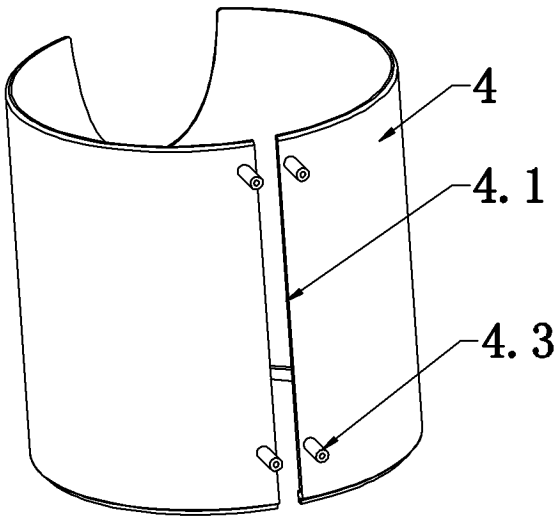


图 5

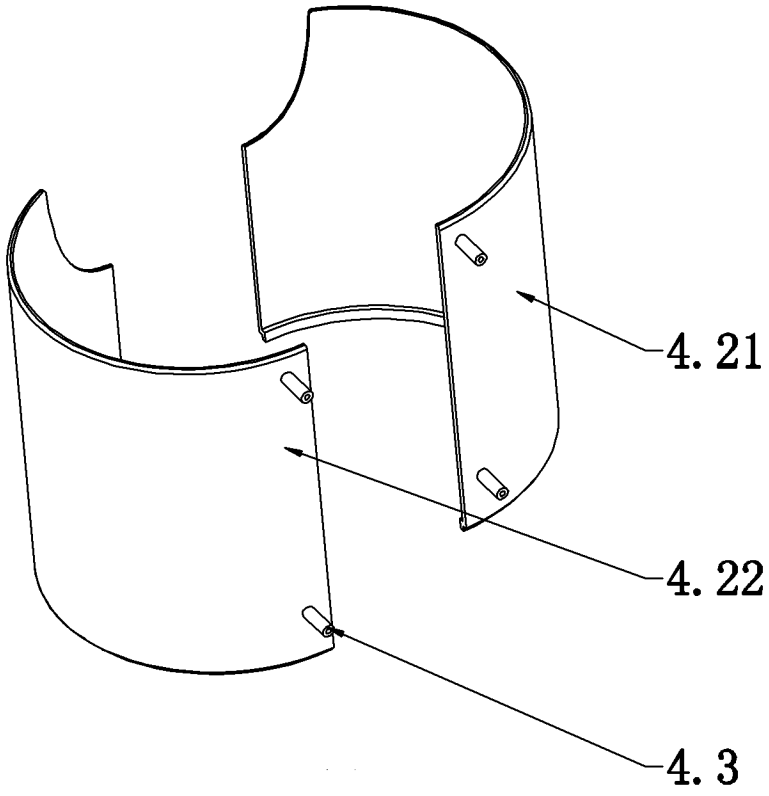


图 6