(19)中华人民共和国国家知识产权局

(12)实用新型专利

(10)授权公告号 CN 203082777 U
(45)授权公告日 2013.07.24

(21)申请号 201220756697.1

(22)申请日 2012.12.17

(73)专利权人 王政
地址 430070 湖北省武汉市武汉理工大学

(72)发明人 王政

(74)专利代理机构 武汉金堂专利事务所 42212
代理人 陈志浦

(51)Int.Cl.
F21S 9/03(2006.01)
F21S 9/04(2006.01)
F21V 23/00(2006.01)
F21W 131/103(2006.01)

权利要求书1页 说明书1页 附图1页

(54)实用新型名称

风能、太阳能路灯

(57)摘要

一种风能、太阳能路灯，包括：杆体(1)，其特征在于：杆体(1)顶端安有风车发电装置(2)，杆体(1)上安有灯(3)，灯(3)下部伸出两片太阳能发电板(4)，杆体(1)表面覆盖有太阳能发电板(4)，杆体(1)下部安有小型蓄电池(5)。其优点是：将自然能源充分利用，减缓了现代社会的能源供应紧张，节能环保，实用方便。

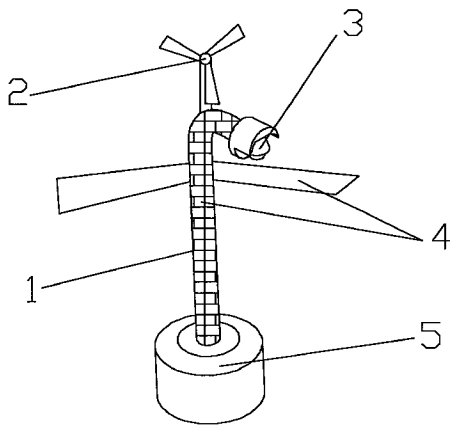

CN 203082777 U

1. 一种风能、太阳能路灯，包括：杆体 (1)，其特征在于：杆体 (1) 顶端安有风车发电装置 (2)，杆体 (1) 上安有灯 (3)，灯 (3) 下部伸出两片太阳能发电板 (4)，杆体 (1) 表面覆盖有太阳能发电板 (4)，杆体 (1) 下部安有小型蓄电池 (5)。

风能、太阳能路灯

技术领域

[0001] 本实用新型涉及日常生活用品技术领域，具体地说是一种风能、太阳能路灯。

背景技术

[0002] 现在的路灯大多数靠人为供电维持路灯运转，这样耗费了大量的电力能源。

实用新型内容

[0003] 本实用新型的目的是设计一种无需人为供电，靠风能与太阳能发电、存储并供电的风能、太阳能路灯。

[0004] 本实用新型风能、太阳能路灯，包括：杆体 1，杆体 1 顶端安有风车发电装置 2，杆体 1 上安有灯 3，灯 3 下部伸出两片太阳能发电板 4，杆体 1 表面覆盖有太阳能发电板 4，杆体 1 下部安有小型蓄电池 5。

[0005] 本实用新型风能、太阳能路灯的优点是：将自然能源充分利用，减缓了现代社会的能源供应紧张，节能环保，实用方便。

附图说明

[0006] 图 1 为风能、太阳能路灯的结构示意图。

具体实施方式

[0007] 根据图 1 所示，一种风能、太阳能路灯，包括：杆体 1，杆体 1 顶端安有风车发电装置 2，杆体 1 上安有灯 3，灯 3 下部伸出两片太阳能发电板 4，杆体 1 表面覆盖有太阳能发电板 4，杆体 1 下部安有小型蓄电池 5。

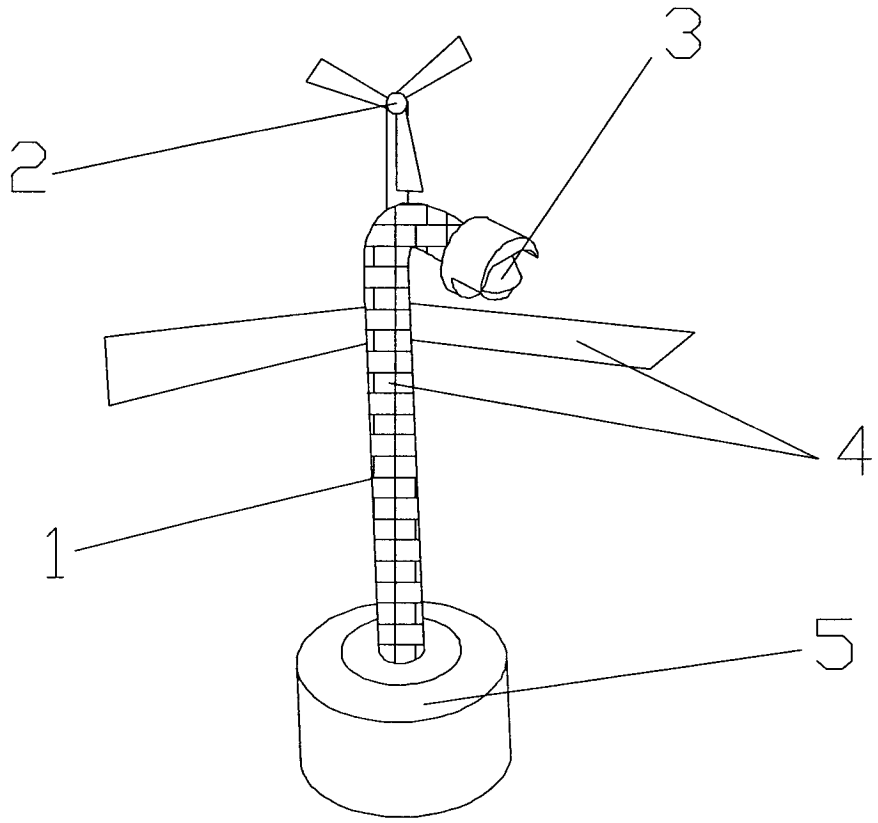

图 1