(19)中华人民共和国国家知识产权局

(12)实用新型专利

(10)授权公告号 CN 202245449 U
(45)授权公告日 2012.05.30

(21)申请号 201120298690.5

(22)申请日 2011.08.17

(73)专利权人 益阳橡胶塑料机械集团有限公司
地址 413000 湖南省益阳市会龙路 180 号

(72)发明人 蔡徐军 季彦梅

(74)专利代理机构 益阳市银城专利事务所 43107
代理人 舒斌 夏宗福

(51)Int.Cl.
B65H 18/12(2006.01)
B65H 23/038(2006.01)

(ESM)同样的发明创造已同日申请发明专利

权利要求书 1 页 说明书 2 页 附图 1 页

(54)实用新型名称

胶带引导装置

(57)摘要

本实用新型公开了一种卷取时松紧均匀，两边整齐的胶带引导装置，其特征是机架(5)上依胶带输送方向设有导辊机构、牵引机构和调偏机构，本实用新型结构简单，胶带卷取时，可以对胶带施加一定的张力，使胶带卷取松紧均匀，设置的调偏机构能保证胶带卷取时两边整齐。

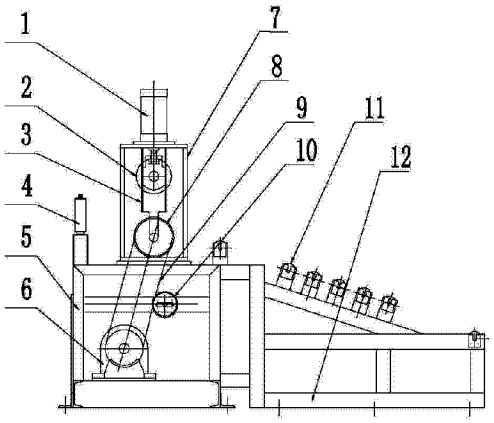

CN 202245449 U

1. 一种胶带引导装置，它包括机架 (5)，其特征是机架 (5) 上依胶带输送方向设有导辊机构、牵引机构和调偏机构。

2. 根据权利要求 1 所述的胶带引导装置，其特征是所述的导辊机构包括与机架 (5) 连接的导辊架 (12)，导辊架 (12) 上安装有导辊 (11)，导辊架 (12) 与水平面成夹角 10° ～ 35° 。

3. 根据权利要求 1 所述的胶带引导装置，其特征是所述的牵引机构包括安装在机架 (5) 上的动力、由动力带动的主动辊筒 (8) ；连接滑座 (7) 安装在机架 (5) 上，被动辊筒 (2)、气动机构 (1) 安装在连接滑座 (7) 上，被动辊筒 (2) 由气动机构 (1) 带动在连接滑座 (7) 的滑道 (3) 上移动。

4. 根据权利要求 3 所述的胶带引导装置，其特征是所述的动力为电机，并通过减速器 (6)、链条 (9)、链轮 (13) 与主动辊筒 (8) 连接，机架 (5) 上设有调整链条 (9) 张紧度的张紧机构 (10)。

5. 根据权利要求 1 所述的胶带引导装置，其特征是所述的调偏机构包括安装在滚筒杆上的滚筒 (4)，滚筒杆安装在丝母丝杆副的丝母座上。

胶带引导装置

技术领域

[0001] 本实用新型涉及一种胶带生产设备，具体地说是一种平板硫化机，特别是涉及一种胶带引导装置。

背景技术

[0002] 胶带生产中，其成品胶带的卷取基本上是采用双辊转动方式。在卷取过程中，经常发生胶带卷取的松紧不均匀，两边不整齐，这样影响了产品的外观质量和包装运输。

发明内容

[0003] 本实用新型的目的是提供一种卷取时松紧均匀，两边整齐的胶带引导装置。

[0004] 本实用新型是采用如下技术方案实现其发明目的的，一种胶带引导装置，它包括机架，机架上依胶带输送方向设有导辊机构、牵引机构和调偏机构。

[0005] 本实用新型所述的导辊机构包括与机架连接的导辊架，导辊架上安装有导辊，导辊架与水平面成夹角 10° ～ 35° 。

[0006] 本实用新型所述的牵引机构包括安装在机架上的动力、由动力带动的主动辊筒；连接滑座安装在机架上，被动辊筒、气动机构安装在连接滑座上，被动辊筒由气动机构带动在连接滑座的滑道上移动。

[0007] 本实用新型所述的动力为电机，并通过减速器、链条、链轮与主动辊筒连接，机架上设有调整链条张紧度的张紧机构。

[0008] 本实用新型所述的调偏机构包括安装在滚筒杆上的滚筒，滚筒杆安装在丝母丝杆副的丝母座上。

[0009] 由于采用上述技术方案，本实用新型较好的实现了发明目的，其结构简单，胶带卷取时，可以对胶带施加一定的张力，使胶带卷取松紧均匀，设置的调偏机构能保证胶带卷取时两边整齐。

附图说明

[0010] 图 1 是本实用新型的结构示意图；

[0011] 图 2 是图 1 的左视图。

具体实施方式

[0012] 下面结合附图及实施例对本实用新型作进一步说明。

[0013] 由图 1、图 2 可知，一种胶带引导装置，它包括机架 5，机架 5 上依胶带输送方向设有导辊机构、牵引机构和调偏机构。

[0014] 本实用新型所述的导辊机构包括与机架 5 连接的导辊架 12，导辊架 12 上安装有导辊 11，导辊架 12 与水平面成夹角 10° ～ 35° （本实施例为 18° ）。

[0015] 本实用新型所述的牵引机构包括安装在机架 5 上的动力、由动力带动的主动辊筒

8；连接滑座 7 安装在机架 5 上，被动辊筒 2、气动机构 1 安装在连接滑座 7 上，被动辊筒 2 由气动机构 1 带动在连接滑座 7 的滑道 3 上移动。

[0016] 本实用新型所述的动力为电机，并通过减速器 6、链条 9、链轮 13 与主动辊筒 8 连接，机架 5 上设有调整链条 9 张紧度的张紧机构 10。

[0017] 本实用新型所述的调偏机构包括安装在滚筒杆上的滚筒 4，滚筒杆安装在丝母丝杆副的丝母座上。

[0018] 本实用新型一般安装在胶带卷取装置前面，机架 5 固定在地面上，机架 5 与连接滑座 7、导辊架 12 用螺钉连接。

[0019] 工作时，胶带经由导辊 11、主动辊筒 8、调偏机构后进入胶带卷取装置。机架 5 上的动力通过减速器 6、链轮 13 和链条 9 带主动辊筒 8 转动，被动辊筒 2 通过气动机构 1 带动在连接滑座 7 的滑道 3 上向下移动压在胶带上，给胶带一定的张力，使胶带卷取松紧均匀。调偏机构可以使胶带定中心，使胶带不偏离中心，调整丝母丝杆副上的丝杆，可调整胶带的宽度。为保证安全，机架 5 前后设有安全栏杆装置。

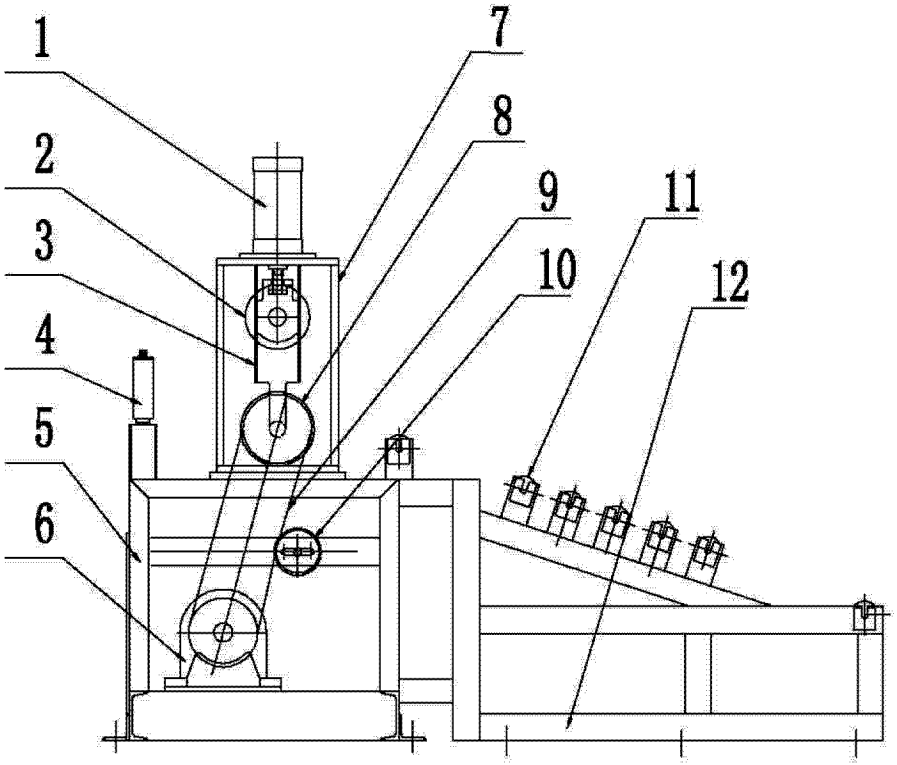

图 1

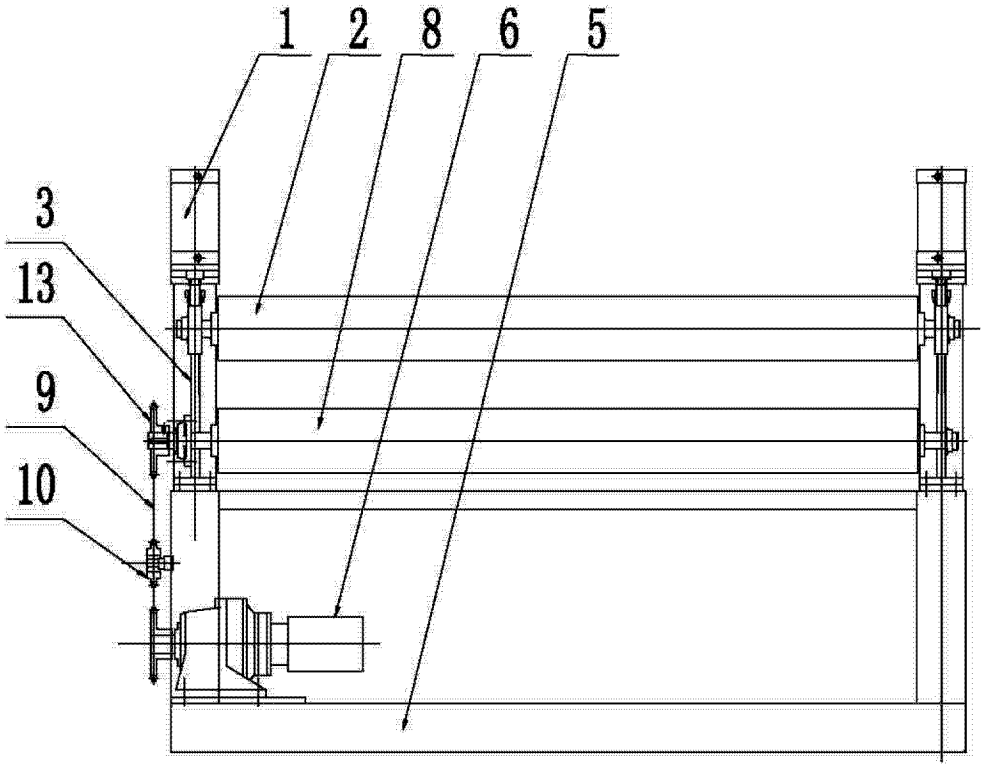

图 2