(19)中华人民共和国国家知识产权局

(12)实用新型专利

(10)授权公告号 CN 205090353 U
(45)授权公告日 2016.03.16

(21)申请号 201520879948.9

(22)申请日 2015.11.06

(73)专利权人 中山市力得电器科技有限公司
地址 528400 广东省中山市横栏镇环镇北路138号B幢2楼之1

(72)发明人 汤京川

(74)专利代理机构 东莞市中正知识产权事务所 44231
代理人 谷庆红

(51)Int.Cl.
F21V 33/00(2006.01)
G06F 3/044(2006.01)
A47G 1/00(2006.01)
F21Y 115/10(2016.01)

权利要求书1页 说明书4页 附图1页

(54)实用新型名称

一种多功能的镜子灯

(57)摘要

本实用新型公开一种多功能的镜子灯，包括灯体结构，灯体结构包括底盘、盖设于底盘前端面的镜体、设于底盘内并可朝外发光的LED光源结构、设于底盘内的驱动装置、设于底盘内并可与手机通过蓝牙方式进行连接且可使用手机内的通话功能及音乐播放功能的蓝牙控制器、设于底盘内的喇叭、设于底盘的可接收声音的送话器、设于底盘侧边上的可探测温度的温度探头；灯体结构还包括设于镜体后端面上的触摸控制面板，还包括设于镜体后端面上且可显示时钟信息、电话信息、音乐信息、温度信息的显示屏；镜体在与显示屏对应的位置处设有显示窗口，镜体的前端面在与触摸控制面板对应的位置处设有若干指示图标。

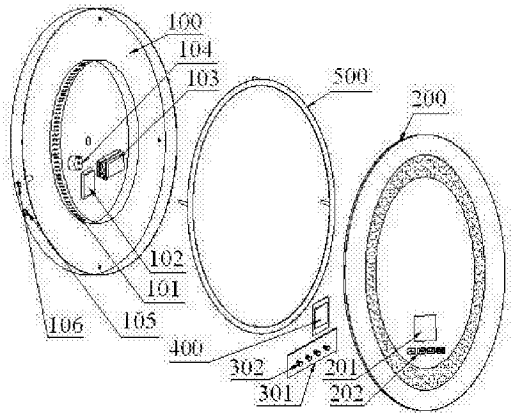

CN 205090353 U

1.一种多功能的镜子灯，其特征在于，包括灯体结构，所述灯体结构包括可安装于安装面上的底盘、盖设于所述底盘前端面的镜体、设于所述底盘内并可朝外发光的LED光源结构、设于所述底盘内并与所述LED光源结构连接的驱动装置、设于所述底盘内并可与手机通过蓝牙方式进行连接且可使用所述手机内的通话功能及音乐播放功能的蓝牙控制器、设于所述底盘内并与所述蓝牙控制器连接的具有扬声功能的喇叭、设于所述底盘侧边上并与所述蓝牙控制器连接的可接收声音的送话器、设于所述底盘侧边上的可探测温度的温度探头；

所述灯体结构还包括设于所述镜体后端面上并可供用户通过触摸控制方式控制所述LED光源结构、所述蓝牙控制器、所述喇叭、所述送话器、所述温度探头工作的触摸控制面板，还包括设于所述镜体后端面上并与所述触摸控制面板连接且可显示时钟信息、电话信息、音乐信息、温度信息的显示屏；

所述镜体在与所述显示屏对应的位置处设有与所述显示屏适配的显示窗口，所述镜体的前端面在与所述触摸控制面板对应的位置处设有若干可供用户进行触摸控制从而控制所述LED光源结构、所述蓝牙控制器、所述喇叭、所述送话器、所述温度探头工作的指示图标；

所述触摸控制面板包括与所述LED光源结构、所述蓝牙控制器、所述喇叭、所述送话器、所述温度探头连接的控制电路板，还包括若干设于所述控制电路板上并可控制所述LED光源结构、所述蓝牙控制器、所述喇叭、所述送话器、所述温度探头工作的触摸控制按钮。

2.根据权利要求1所述的一种多功能的镜子灯，其特征在于，所述触摸控制按钮包括可控制所述LED光源结构的开关操作的开关按钮、可启动所述蓝牙控制器使所述蓝牙控制器与所述手机通过蓝牙方式进行连接并使用所述手机内的通话功能及音乐播放功能的蓝牙按钮、可在通话时调节音量且可在音乐播放时选择曲目或调节音量的调节按钮。

3.根据权利要求1或2所述的一种多功能的镜子灯，其特征在于，所述LED光源结构包括固设于所述底盘上的基板、若干布设于所述基板上的LED灯珠。

4.根据权利要求3所述的一种多功能的镜子灯，其特征在于，所述镜体在与所述LED灯珠对应的位置处设置为可透光的磨砂面。

5.根据权利要求4所述的一种多功能的镜子灯，其特征在于，所述触摸控制面板、所述显示屏通过粘贴方式固定到所述镜体后端面上。

6.根据权利要求5所述的一种多功能的镜子灯，其特征在于，所述触摸控制面板上盖设有一起到保护作用的保护壳。

7.根据权利要求6所述的一种多功能的镜子灯，其特征在于，所述灯体结构还包括通过螺钉连接方式螺接固定于所述底盘前端面上的安装环，所述镜体通过粘接剂粘贴固定于所述安装环前端面上同时使所述镜体盖合于所述底盘前端面上。

8.根据权利要求7所述的一种多功能的镜子灯，其特征在于，所述触摸控制按钮设置为电容式感应的按钮。

9.根据权利要求8所述的一种多功能的镜子灯，其特征在于，所述底盘与所述镜体之间固设有防水圈。

一种多功能的镜子灯

技术领域

[0001] 本实用新型涉及一种镜子灯，特别涉及一种多功能的镜子灯。

背景技术

[0002] 镜子在人们日常生活中随处可见，传统的镜子一般不具备照明等其他功能，而随着人们的生活水平日益提高，镜子的结构设计也在逐渐进步，逐渐出现了具有照明功能的镜子灯，但是，现有的镜子灯的结构设计依然十分传统呆板，缺乏新颖性，配光方式传统老旧，发光效果较差，功能结构单一，控制开关结构也十分传统老旧，使用方式不够便利，随着人们生活水平及审美水平的日渐提高，现有的传统的镜子灯已经不能满足广大消费者日益提高的功能需求及审美需求。

[0003] 因此，如何实现一种具有蓝牙通话功能、蓝牙音乐功能、温度功能及时钟功能，功能灵活多样，经济实用，可通过触摸方式进行控制，使用方式方便科学且新颖简便，结构简单合理的镜子灯是业内亟待解决的技术问题。

实用新型内容

[0004] 本实用新型的主要目的是提供一种多功能的镜子灯，旨在实现一种具有蓝牙通话功能、蓝牙音乐功能、温度功能及时钟功能，功能灵活多样，经济实用，可通过触摸方式进行控制，使用方式方便科学且新颖简便，结构简单合理的镜子灯。

[0005] 本实用新型提出一种多功能的镜子灯，包括灯体结构，灯体结构包括可安装于安装面上的底盘、盖设于底盘前端面的镜体、设于底盘内并可朝外发光的LED光源结构、设于底盘内并与LED光源结构连接的驱动装置、设于底盘内并可与手机通过蓝牙方式进行连接且可使用手机内的通话功能及音乐播放功能的蓝牙控制器、设于底盘内并与蓝牙控制器连接的具有扬声功能的喇叭、设于底盘侧边上并与蓝牙控制器连接的可接收声音的送话器、设于底盘侧边上的可探测温度的温度探头；灯体结构还包括设于镜体后端面上并可供用户通过触摸控制方式控制LED光源结构、蓝牙控制器、喇叭、送话器、温度探头工作的触摸控制面板，还包括设于镜体后端面上并与触摸控制面板连接且可显示时钟信息、电话信息、音乐信息、温度信息的显示屏；镜体在与显示屏对应的位置处设有与显示屏适配的显示窗口，镜体的前端面在与触摸控制面板对应的位置处设有若干可供用户进行触摸控制从而控制LED光源结构、蓝牙控制器、喇叭、送话器、温度探头工作的指示图标；触摸控制面板包括与LED光源结构、蓝牙控制器、喇叭、送话器、温度探头连接的控制电路板，还包括若干设于控制电路板上并可控制LED光源结构、蓝牙控制器、喇叭、送话器、温度探头工作的触摸控制按钮。

[0006] 优选地，触摸控制按钮包括可控制LED光源结构的开关操作的开关按钮、可启动蓝牙控制器使蓝牙控制器与手机通过蓝牙方式进行连接并使用手机内的通话功能及音乐播放功能的蓝牙按钮、可在通话时调节音量且可在音乐播放时选择曲目或调节音量的调节按钮。

[0007] 优选地，LED光源结构包括固设于底盘上的基板、若干布设于基板上的LED灯珠。

[0008] 优选地，镜体在与LED灯珠对应的位置处设置为可透光的磨砂面。

[0009] 优选地，触摸控制面板、显示屏通过粘贴方式固定到镜体后端面上。

[0010] 优选地，触摸控制面板上盖设有一起到保护作用的保护壳。

[0011] 优选地，灯体结构还包括通过螺钉连接方式螺接固定于底盘前端面上的安装环，镜体通过粘接剂粘贴固定于安装环前端面上同时使镜体盖合于底盘前端面上。

[0012] 优选地，触摸控制按钮设置为电容式感应的按钮。

[0013] 优选地，底盘与镜体之间固设有防水圈。

[0014] 本镜子灯的结构简单合理，功能多样，可控制LED光源结构的开关操作，可通过蓝牙控制器与手机通过蓝牙方式进行连接并使用手机内的通话功能及音乐播放功能，用户可以通过触摸控制按钮来控制实现上述功能，用户触摸到触摸控制按钮时，就可下达指令至控制电路板，控制电路板控制LED光源结构、蓝牙控制器、喇叭、送话器、温度探头工作，而且显示屏上可自动显示有时钟信息及当前的温度信息，使用方式十分新颖简便，操作方便快捷，功能多种多样，可根据实际需求选择功能，十分人性化。

[0015] 通电情况下，需要打开本镜子灯的光源时，用户只需触摸到开关按钮即可打开LED光源结构。而需要通话功能或音乐播放功能时，用户只需触摸到蓝牙按钮即可使蓝牙控制器与适配的手机通过蓝牙方式进行连接并使用手机内的通话功能及音乐播放功能。其中，通话时，喇叭播放出通话时对方的声音，送话器作为麦头可接收用户的声音并通过蓝牙控制器传送至手机上，由此实现通话功能，需要调节通话音量时，用户只需触摸调节按钮即可调节通话的音量。播放音乐时，喇叭播放出手机内正在播放的音乐，即可实现本镜子灯的音乐播放功能，需要选择曲目或调节音量时，用户点按式触摸调节按钮就可进行曲目的选择，长按式触摸调节按钮就可进行音乐播放音量的调节。这样的调控方式十分新颖简便，操作方便科学，功能多种多样，可根据实际需求选择功能，十分人性化，而且这样多功能集于一体，可以大大节省了购置其他电器的费用，同时节省存放空间，经济而实用。本实用新型实现了一种具有蓝牙通话功能、蓝牙音乐功能、温度功能及时钟功能，功能灵活多样，经济实用，可通过触摸方式进行控制，使用方式方便科学且新颖简便，结构简单合理的镜子灯。

附图说明

[0016] 图1为本实用新型一种多功能的镜子灯的一实施例的立体结构分解示意图；

[0017] 图2为本实用新型一种多功能的镜子灯的一实施例的侧面结构分解放大示意图。

[0018] 本实用新型目的的实现、功能特点及优点将结合实施例，参照附图做进一步说明。

具体实施方式

[0019] 应当理解，此处所描述的具体实施例仅仅用以解释本实用新型，并不用于限定本实用新型。

[0020] 参照图1至图2，提出本实用新型的一种多功能的镜子灯的一实施例，包括灯体结构，灯体结构包括可安装于安装面上的底盘100、盖设于底盘100前端面的镜体200、设于底盘100内并可朝外发光的LED光源结构101、设于底盘100内并与LED光源结构101连接的驱动装置102、设于底盘100内并可与手机通过蓝牙方式进行连接且可使用手机内的通话功能及音乐播放功能的蓝牙控制器103、设于底盘100内并与蓝牙控制器103连接的具有扬声功能

的喇叭104、设于底盘100侧边上并与蓝牙控制器103连接的可接收声音的送话器105、设于底盘100侧边上的可探测温度的温度探头106。

[0021] 灯体结构还包括设于镜体200后端面上并可供用户通过触摸控制方式控制LED光源结构101、蓝牙控制器103、喇叭104、送话器105、温度探头106工作的电容式感应的触摸控制面板，还包括设于镜体200后端面上并与触摸控制面板连接且可显示时钟信息、电话信息、音乐信息、温度信息的显示屏400。

[0022] 镜体200在与显示屏400对应的位置处设有与显示屏400适配的显示窗口201，镜体200的前端面在与触摸控制面板对应的位置处设有若干可供用户进行触摸控制从而控制LED光源结构101、蓝牙控制器103、喇叭104、送话器105、温度探头106工作的指示图标202。

[0023] 触摸控制面板包括与LED光源结构101、蓝牙控制器103、喇叭104、送话器105、温度探头106连接的控制电路板301，还包括若干设于控制电路板301上并可控制LED光源结构101、蓝牙控制器103、喇叭104、送话器105、温度探头106工作的电容式感应的触摸控制按钮302。

[0024] 触摸控制按钮302包括可控制LED光源结构101的开关操作的开关按钮、可启动蓝牙控制器103使蓝牙控制器103与手机通过蓝牙方式进行连接并使用手机内的通话功能及音乐播放功能的蓝牙按钮、可在通话时调节音量且可在音乐播放时选择曲目或调节音量的调节按钮。

[0025] LED光源结构101包括固设于底盘100上的基板、若干布设于基板上的LED灯珠。镜体200在与LED灯珠对应的位置处设置为可透光的磨砂面，这样，LED灯珠可以通过镜体200的磨砂面朝外发光。

[0026] 触摸控制面板、显示屏400通过粘贴方式固定到镜体200后端面上，安装十分简便快捷。

[0027] 触摸控制面板上盖设有一起到保护作用的保护壳。

[0028] 灯体结构还包括通过螺钉连接方式螺接固定于底盘100前端面上的安装环500，镜体200通过粘接剂粘贴固定于安装环500前端面上同时使镜体200盖合于底盘100前端面上。

[0029] 另外，底盘100与镜体200之间固设有防水圈。

[0030] 本镜子灯的结构简单合理，功能多样，可控制LED光源结构101的开关操作，可通过蓝牙控制器103与手机通过蓝牙方式进行连接并使用手机内的通话功能及音乐播放功能，用户可以通过触摸控制按钮302来控制实现上述功能，用户触摸到触摸控制按钮302时，就可下达指令至控制电路板301，控制电路板301控制LED光源结构101、蓝牙控制器103、喇叭104、送话器105、温度探头106工作，而且显示屏400上可自动显示有时钟信息及当前的温度信息，使用方式十分新颖简便，操作方便快捷，功能多种多样，可根据实际需求选择功能，十分人性化。

[0031] 通电情况下，需要打开本镜子灯的光源时，用户只需触摸到开关按钮即可打开LED光源结构101。而需要通话功能或音乐播放功能时，用户只需触摸到蓝牙按钮即可使蓝牙控制器103与适配的手机通过蓝牙方式进行连接并使用手机内的通话功能及音乐播放功能。其中，通话时，喇叭104播放出通话时对方的声音，送话器105作为麦头可接收用户的声音并通过蓝牙控制器103传送至手机上，由此实现通话功能，需要调节通话音量时，用户只需触摸调节按钮即可调节通话的音量。播放音乐时，喇叭104播放出手机内正在播放的音乐，即

可实现本镜子灯的音乐播放功能，需要选择曲目或调节音量时，用户点按式触摸调节按钮就可进行曲目的选择，长按式触摸调节按钮就可进行音乐播放音量的调节。这样的调控方式十分新颖简便，操作方便科学，功能多种多样，可根据实际需求选择功能，十分人性化，而且这样多功能集于一体，可以大大节省了购置其他电器的费用，同时节省存放空间，经济而实用。本实用新型实现了一种具有蓝牙通话功能、蓝牙音乐功能、温度功能及时钟功能，功能灵活多样，经济实用，可通过触摸方式进行控制，使用方式方便科学且新颖简便，结构简单合理的镜子灯。

[0032] 以上所述仅为本实用新型的优选实施例，并非因此限制本实用新型的专利范围，凡是利用本实用新型说明书及附图内容所作的等效结构变换，或直接或间接运用在其他相关的技术领域，均同理包括在本实用新型的专利保护范围内。

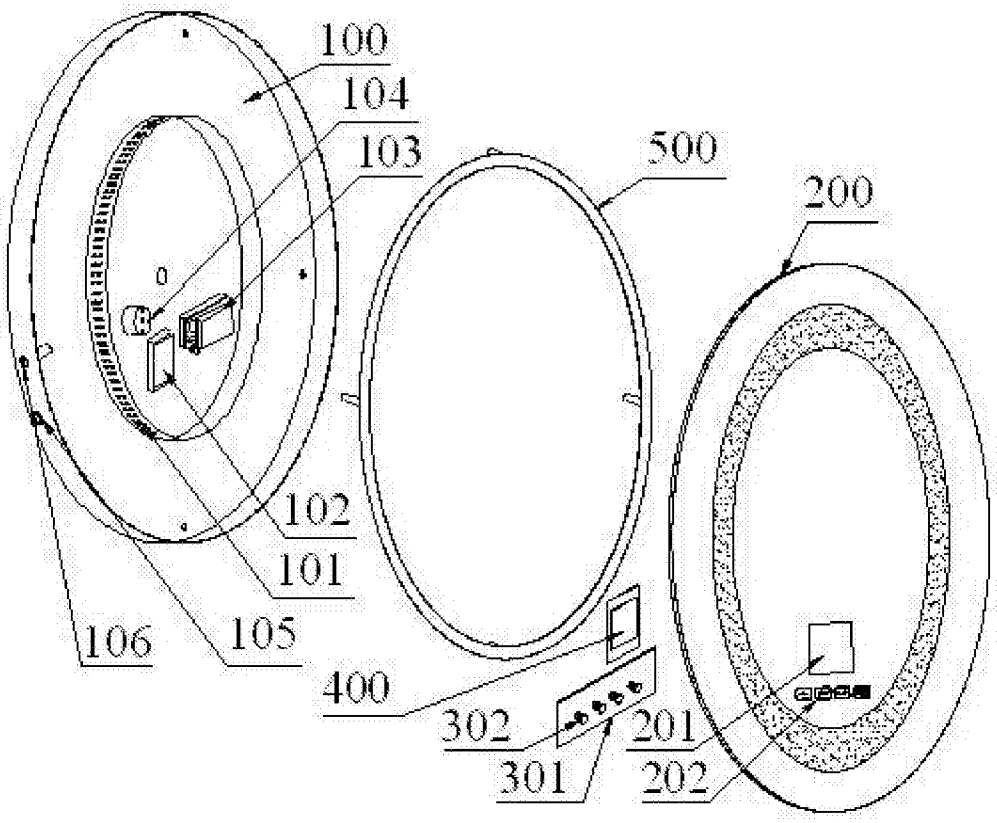
100
104
103
500
200
102
101
106
105
400
302
201
301
202

图1

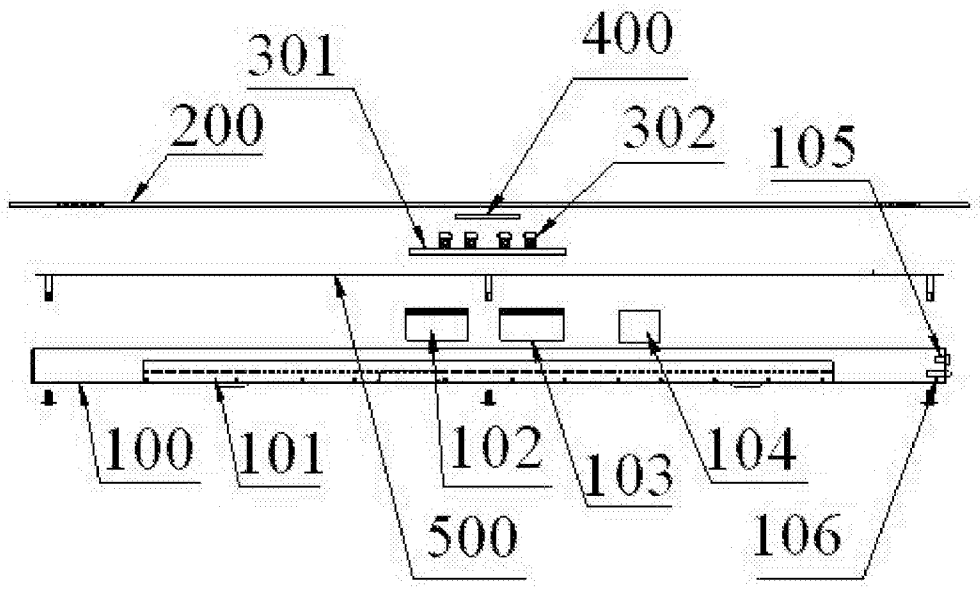
301
400
200
302
105
100
101
102
103
104
500
106

图2