(19)中华人民共和国国家知识产权局

(12)实用新型专利

(10)授权公告号 CN 203613982 U
(45)授权公告日 2014.05.28

(21)申请号 201320740887.9

(22)申请日 2013.11.22

(73)专利权人 格林豪泰酒店(中国)有限公司
地址 200065 上海市普陀区中山北路 1238 号 6、7、8、9 号楼

(72)发明人 徐曙光

(74)专利代理机构 上海新天专利代理有限公司 31213
代理人 周涛

(51)Int.Cl.
E06B 5/00(2006.01)
E06B 3/36(2006.01)

(ESM)同样的发明创造已同日申请发明专利

权利要求书1页 说明书2页 附图2页

(54)实用新型名称

一种多位门

(57)摘要

本实用新型涉及一种多位门，包括：多个门框，多个门框具有一个公共立柱；一个门体，门体与公共立柱可枢转地连接，门体与多个门框具有多个结合位置，门体在多个结合位置之间切换。本实用新型的门体可以在与多个门框之间切换，因此，当一个门框处于被门体关闭时，其它的门框则处于打开状态。因此，可以很好地解决当一个门处于关闭状态时，其余门可处于打开状态的场合。因此，这几个门只需要设置一个共用的门体，从而降低了成本，具有结构简单、新颖、使用方便的特点。

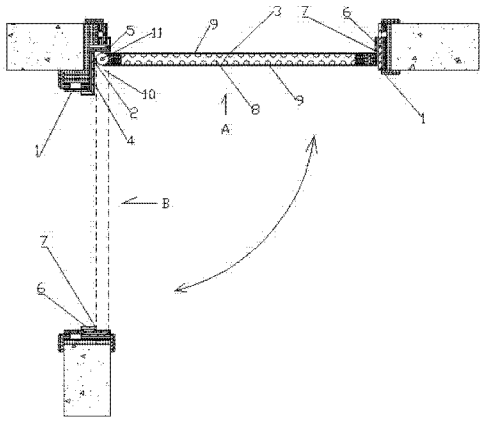

CN 203613982 U

1. 一种多位门，其特征在于，包括：

多个门框（1），所述多个门框（1）具有一个公共立柱（2）；

一个门体（3），所述门体（3）与所述公共立柱（2）可枢转地连接，所述门体（3）与所述多个门框（1）具有多个结合位置，所述门体（3）在所述多个结合位置之间切换。

2. 根据权利要求 1 所述的多位门，其特征在于，所述门框（1）的个数为两个，所述两个门框（1）垂直地设置。

3. 根据权利要求 2 所述的多位门，其特征在于，所述公共立柱（2）具有开放的枢转空间（10），所述门体（3）的一侧可枢转地安装在所述枢转空间内。

4. 根据权利要求 3 所述的多位门，其特征在于，所述枢转空间（10）具有第一阻挡面（4）和第二阻挡面（5），所述第一阻挡面（4）与所述第二阻挡面（5）垂直，每个所述门框（1）具有与所述公共立柱（2）平行的平行立柱（6），所述平行立柱（6）具有第三阻挡面（7）；

所述第一阻挡面（4）与一个所述门框（1）的所述平行立柱（6）的所述第三阻挡面（7）处于同一平面上，所述第二阻挡面（5）与另一个所述门框（1）的所述平行立柱（6）的所述第三阻挡面（7）处于同一平面上。

5. 根据权利要求 1 所述的多位门，其特征在于，所述门体（3）通过竖直方向的转轴（11）与所述公共立柱（2）可枢转地连接。

6. 根据权利要求 1 所述的多位门，其特征在于，所述门体（3）包括空心刨花板（8）和两个表面贴层（9），所述空心刨花板（8）位于所述两个表面贴层（9）之间。

7. 根据权利要求 6 所述的多位门，其特征在于，所述表面贴层（9）为樱桃木贴层。

一种多位门

技术领域

[0001] 本实用新型涉及门领域，特别是涉及一种多位门。

背景技术

[0002] 现有技术中，通常需要为每个房间都设置一个专门的门，然而，当需要在相邻的两面墙上分别设置两个门。实际上，当一个门处于关闭状态时，另一个门不需要一定处于关闭状态。按照现有技术中的办法，需要同时设置两个门，因而，增加了成本。

实用新型内容

[0003] 本实用新型的目的是提供一种结构简单、成本低的多位门。

[0004] 为解决上述技术问题，作为本实用新型的一个方面，提供了一种多位门，包括：多个门框，多个门框具有一个公共立柱；一个门体，门体与公共立柱可枢转地连接，门体与多个门框具有多个结合位置，门体在多个结合位置之间切换。

[0005] 进一步地，门框的个数为两个，两个门框垂直地设置。

[0006] 进一步地，公共立柱具有开放的枢转空间，门体的一侧可枢转地安装在枢转空间内。

[0007] 进一步地，枢转空间具有第一阻挡面和第二阻挡面，第一阻挡面与第二阻挡面垂直，每个门框具有与公共立柱平行的平行立柱，平行立柱具有第三阻挡面；第一阻挡面与一个门框的平行立柱的第三阻挡面处于同一平面上，第二阻挡面与另一个门框的平行立柱的第三阻挡面处于同一平面上。

[0008] 进一步地，门体通过竖直方向的转轴与公共立柱可枢转地连接。

[0009] 进一步地，门体包括空心刨花板和两个表面贴层，空心刨花板位于两个表面贴层之间。

[0010] 进一步地，表面贴层为樱桃木贴层。

[0011] 本实用新型的门体可以在与多个门框之间切换，因此，当一个门框处于被门体关闭时，其它的门框则处于打开状态。因此，可以很好地解决当一个门处于关闭状态时，其余门可处于打开状态的场合。因此，这几个门只需要设置一个共用的门体，从而降低了成本，具有结构简单、新颖、使用方便的特点。

附图说明

[0012] 图 1 示意性示出了本实用新型的安装示意图；

[0013] 图 2 示意性示出了本实用新型中的多位门在图 1 的 A 向视图；

[0014] 图 3 示意性示出了本实用新型中的多位门在图 1 的 B 向视图；

[0015] 图 4 示意性示出了本实用新型的一个具体应用安装示意图。

[0016] 图中附图标记：1、门框；2、公共立柱；3、门体；4、第一阻挡面；5、第二阻挡面；6、平行立柱；7、第三阻挡面；8、空心刨花板；9、表面贴层；10、枢转空间；11、转轴；12、多位

门；13、卫生间；14、卧室门。

具体实施方式

[0017] 以下结合附图对本实用新型的实施例进行详细说明，但是本实用新型可以由权利要求限定和覆盖的多种不同方式实施。

[0018] 本实用新型提供了一种多位门，请参考图 1 至图 3，包括：多个门框 1，多个门框 1 具有一个公共立柱 2；一个门体 3，门体 3 与公共立柱 2 可枢转地连接，门体 3 与多个门框 1 具有多个结合位置，门体 3 在多个结合位置之间切换。

[0019] 由于门体 3 可以在与多个门框 1 之间切换，因此，当一个门框 1 处于被门体 3 关闭时，其它的门框 1 则处于打开状态。因此，可以很好地解决当一个门处于关闭状态时，其余门可处于打开状态的场合。因此，这几个门只需要设置一个共用的门体 3，从而降低了成本，具有结构简单、新颖、使用方便的特点。

[0020] 在一个优选的实施例中，门框 1 的个数为两个，两个门框 1 垂直地设置。显然，门框 1 的个数也可以为三个，这三个门框 1 两两垂直地设置，从而可以从堵三相邻的墙上同时共用一个门体，当一堵墙上的门处于关闭时，其他两堵墙上的门则处于打开状态。

[0021] 优选地，公共立柱 2 具有开放的枢转空间 10，门体 3 的一侧可枢转地安装在枢转空间 10 内。这样，多个门框共用公共立柱 2。

[0022] 以两个门框的实施例为例，优选地，枢转空间 10 具有第一阻挡面 4 和第二阻挡面 5，第一阻挡面 4 与第二阻挡面 5 垂直，每个门框 1 具有与公共立柱 2 平行的平行立柱 6，平行立柱 6 具有第三阻挡面 7；第一阻挡面 4 与一个门框 1 的平行立柱 6 的第三阻挡面 7 处于同一平面上，第二阻挡面 5 与另一个门框 1 的平行立柱 6 的第三阻挡面 7 处于同一平面上。

[0023] 优选地，门体 3 通过竖直方向的转轴 11 与公共立柱 2 可枢转地连接。例如，转轴 11 可以分别设置有门体 3 的顶端和底端。通过竖直方向设置的转轴 11，可以不妨碍门体 3 在多个门框 1 之间的旋转。

[0024] 优选地，门体 3 包括空心刨花板 8 和两个表面贴层 9，空心刨花板 8 位于两个表面贴层 9 之间。优选地，表面贴层 9 为樱桃木贴层。

[0025] 请参考图 4，在一个实施例中，本实用新型中的多位门 12 可安装于与卫生间 13 及卧室门 14 之间的两堵相邻的墙上。这样，当进入卫生间 13 后，可以将门体 3 切换到卫生间 13 的门框 1 上，而使卧室门 14 处于打开状态。反之，当不需要使用卫生间 13 时，则可以使门体 3 切换到卧室门 14 的位置，使卧室门 14 处于关闭状态，而使卫生间 13 的门处于打开状态。因此，这两个门可以共用一个门体 3，因而，降低了成本。

[0026] 以上所述仅为本实用新型的优选实施例而已，并不用于限制本实用新型，对于本领域的技术人员来说，本实用新型可以有各种更改和变化。凡在本实用新型的精神和原则之内，所作的任何修改、等同替换、改进等，均应包含在本实用新型的保护范围之内。

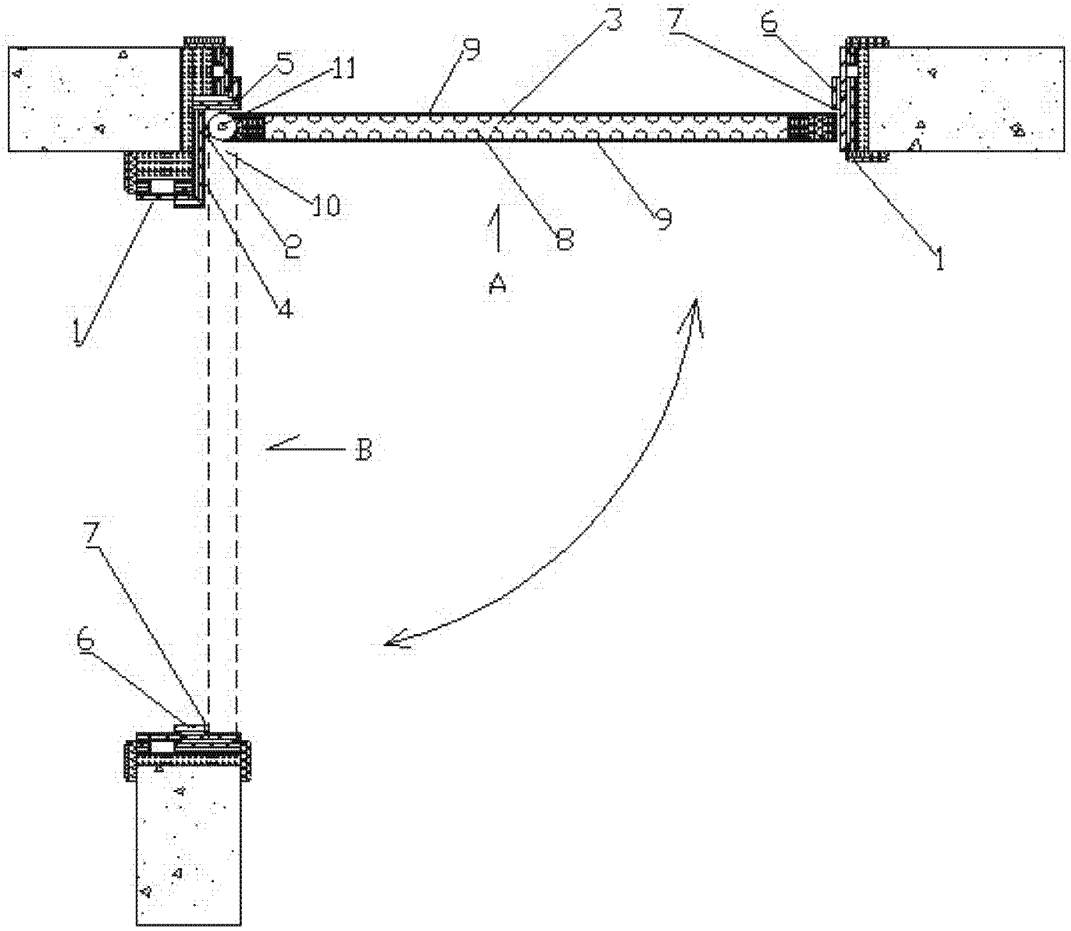

图 1

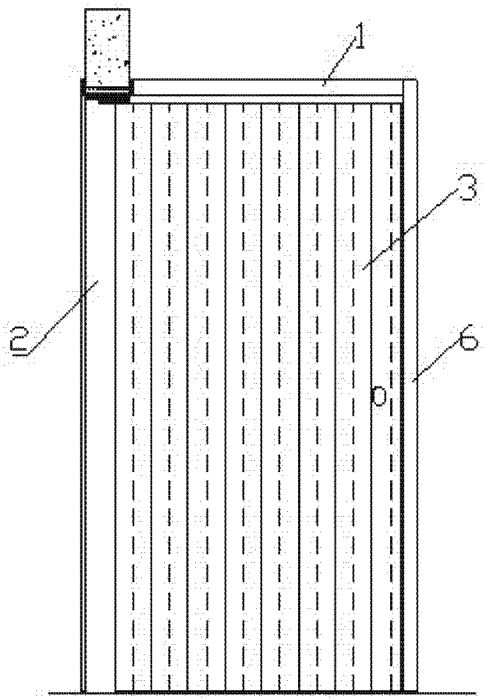

图 2

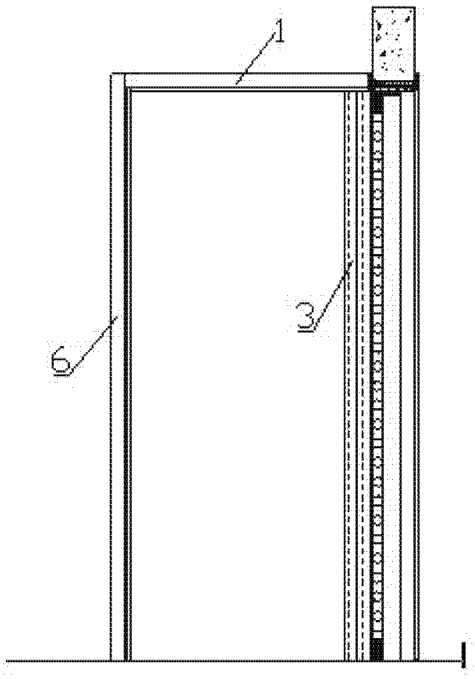

图 3

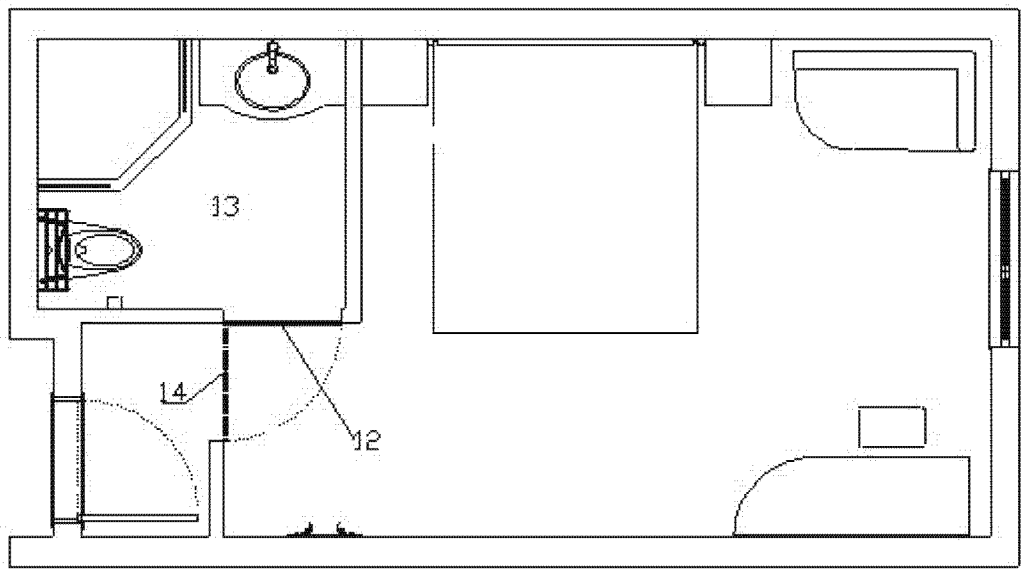

图 4