(19)中华人民共和国国家知识产权局

(12)实用新型专利

(10)授权公告号 CN 204750787 U
(45)授权公告日 2015.11.11

(21)申请号 201520431790.9

(22)申请日 2015.06.23

(73)专利权人 福建省晋江巧妈妈食品有限公司
地址 362200 福建省泉州市晋江市东石井林工业区

(72)发明人 许树树

(74)专利代理机构 北京集佳知识产权代理有限公司 11227
代理人 李海建

(51)Int.Cl.
B65D 5/24(2006.01)
B65D 5/64(2006.01)

权利要求书1页 说明书3页 附图1页

(54)实用新型名称

一种盒子

(57)摘要

本实用新型公开了一种盒子，包括盒体和盒盖，盒体包括一个底面、四个侧面和四个连接翼，任意两个相邻的侧面之间通过一个连接翼连接，底面同时与四个侧面的底部连接，连接翼与其中一个侧面的连接处设置有第一折痕，与另外一个侧面的连接处设置有第二折痕，连接翼上设置有第三折痕，盒盖与一个侧面为一体式结构，当盒体展开时，侧面、连接翼和底面呈一个平面。只需要以第三折痕为弯折部将连接翼弯折，连接翼弯折时自身贴合同时以第一折痕和第二折痕为弯折部相对于两个相邻的侧面弯折，带动两个相邻的侧面逐渐贴近且贴合，以此为例，四个侧面最终边与边贴合形成一个盒体，通过设置多个折痕，使得一个平面上材料能够折叠形成盒子，提高了制作效率。

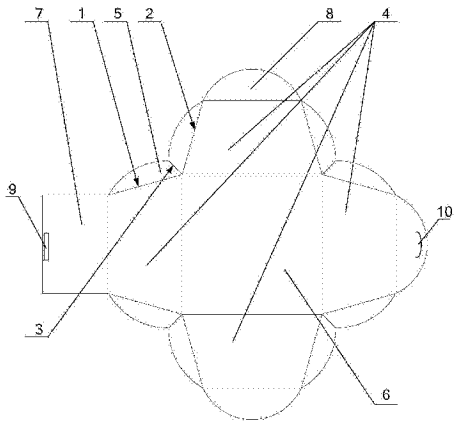

CN 204750787 U

1. 一种盒子，包括盒体和盒盖，其特征在于，所述盒体包括一个底面、四个侧面和四个连接翼，

任意两个相邻的侧面之间通过一个所述连接翼连接，

所述底面同时与四个所述侧面的底部连接，

所述连接翼与其中一个所述侧面的连接处设置有第一折痕，与另外一个所述侧面的连接处设置有第二折痕，

所述连接翼上设置有第三折痕，

所述盒盖与一个所述侧面为一体式结构，

当所述盒体展开时，所述侧面、所述连接翼和所述底面呈一个平面。

2. 根据权利要求 1 所述的盒子，其特征在于，所述连接翼的外轮廓为两个弧形边，其中一个所述弧形边自所述第一折痕至所述第三折痕，另外一个所述弧形边自所述第二折痕至所述第三折痕。

3. 根据权利要求 1 所述的盒子，其特征在于，四个所述侧面的顶部均设置有向所述盒体内侧弯曲的翻边。

4. 根据权利要求 1 所述的盒子，其特征在于，所述连接翼以所述第三折痕为弯折部向所述盒体内部弯折且贴附在所述侧面的内壁面上。

5. 根据权利要求 1 所述的盒子，其特征在于，所述连接翼以所述第三折痕为弯折部向所述盒体外部弯折且贴附在所述侧面的外壁面上。

6. 根据权利要求 1 所述的盒子，其特征在于，所述盒盖上设置有帽沿，所述帽沿包覆四个所述侧面的外壁面。

7. 根据权利要求 1 所述的盒子，其特征在于，所述侧面为梯形。

8. 根据权利要求 1 所述的盒子，其特征在于，所述第三折痕位于所述连接翼的中部。

9. 根据权利要求 1 所述的盒子，其特征在于，所述盒盖上设置有卡扣，与所述盒盖对正的所述侧面上设置有与所述卡扣配合使用的卡舌。

一种盒子

技术领域

[0001] 本实用新型涉及包装技术领域，尤其涉及一种盒子。

背景技术

[0002] 盒子可盛放物体，多为方型且有盖，可以装东西，可以拿起放下且移动的一种物体。盒子的制作比较麻烦，需要用片状的板材制作出一个空腔的盒体来。

[0003] 目前包装使用的盒子是一种包装产品的盒体，一方面是比较美观，另一方面是便于产品的运输或者保存，并且保护产品，现有的包装盒子都是用纸质材料切割后利用胶水等进行粘结，做成盒子，制作效率低下。

[0004] 因此，如何提供一种盒子，以提高制作效率，是目前本领域技术人员亟待解决的技术问题。

实用新型内容

[0005] 有鉴于此，本实用新型的目的在于提供一种盒子，以提高制作效率。

[0006] 为了达到上述目的，本实用新型提供如下技术方案：

[0007] 一种盒子，包括盒体和盒盖，所述盒体包括一个底面、四个侧面和四个连接翼，任意两个相邻的侧面之间通过一个所述连接翼连接，所述底面同时与四个所述侧面的底部连接，所述连接翼与其中一个所述侧面的连接处设置有第一折痕，与另外一个所述侧面的连接处设置有第二折痕，所述连接翼上设置有第三折痕，所述盒盖与一个所述侧面为一体式结构，当所述盒体展开时，所述侧面、所述连接翼和所述底面呈一个平面。

[0008] 优选的，上述连接翼的外轮廓为两个弧形边，其中一个所述弧形边自所述第一折痕至所述第三折痕，另外一个所述弧形边自所述第二折痕至所述第三折痕。

[0009] 优选的，四个所述侧面的顶部均设置有向所述盒体内侧弯曲的翻边。

[0010] 优选的，上述连接翼以所述第三折痕为弯折部向所述盒体内部弯折且贴附在所述侧面的内壁面上。

[0011] 优选的，上述连接翼以所述第三折痕为弯折部向所述盒体外部弯折且贴附在所述侧面的外壁面上。

[0012] 优选的，上述盒盖上设置有帽沿，所述帽沿包覆四个所述侧面的外壁面。

[0013] 优选的，上述侧面为梯形。

[0014] 优选的，上述第三折痕位于所述连接翼的中部。

[0015] 优选的，上述盒盖上设置有卡扣，与所述盒盖对正的所述侧面上设置有与所述卡扣配合使用的卡舌。

[0016] 本实用新型提供的盒子，包括盒体和盒盖，所述盒体包括一个底面、四个侧面和四个连接翼，任意两个相邻的侧面之间通过一个所述连接翼连接，所述底面同时与四个所述侧面的底部连接，所述连接翼与其中一个所述侧面的连接处设置有第一折痕，与另外一个所述侧面的连接处设置有第二折痕，所述连接翼上设置有第三折痕，所述盒盖与一个所述

侧面为一体式结构，当所述盒体展开时，所述侧面、所述连接翼和所述底面呈一个平面。具体在制作时，只需要以第三折痕为弯折部将连接翼弯折，连接翼弯折时自身贴合同时以第一折痕和第二折痕为弯折部相对于两个相邻的侧面弯折，带动两个相邻的侧面逐渐贴近且贴合，以此为例，四个侧面最终边与边贴合形成一个盒体，同时，所述盒盖与一个所述侧面为一体式结构，最后将盒盖盖在盒体上形成一个盒子，盒盖使用方便，不容易丢掉，当打开盒盖后四个侧面会散开，露出内部的产品，方便取出产品，通过设置多个折痕，使得一个平面上材料能够折叠形成盒子，提高了制作效率。

附图说明

[0017] 为了更清楚地说明本实用新型实施例或现有技术中的技术方案，下面将对实施例或现有技术描述中所需要使用的附图作简单地介绍，显而易见地，下面描述中的附图是本实用新型的一些实施例，对于本领域普通技术人员来讲，在不付出创造性劳动的前提下，还可以根据这些附图获得其他的附图。

[0018] 图 1 为本实用新型实施例提供的盒子的展开结构示意图。

[0019] 上图 1 中：

[0020] 第一折痕 1、第二折痕 2、第三折痕 3、侧面 4、连接翼 5、底面 6、盒盖 7、翻边 8、卡扣 9、卡舌 10。

具体实施方式

[0021] 为使本实用新型实施例的目的、技术方案和优点更加清楚，下面将结合本实用新型实施例中的附图，对本实用新型实施例中的技术方案进行清楚、完整地描述，显然，所描述的实施例是本实用新型一部分实施例，而不是全部的实施例。基于本实用新型中的实施例，本领域普通技术人员在没有做出创造性劳动前提下所获得的所有其他实施例，都属于本实用新型保护的范围。

[0022] 请参考图 1，图 1 为本实用新型实施例提供的盒子的展开结构示意图。

[0023] 本实用新型实施例提供的盒子，包括盒体和盒盖 7，盒体包括一个底面 6、四个侧面 4 和四个连接翼 5，任意两个相邻的侧面 4 之间通过一个连接翼 5 连接，底面 6 同时与四个侧面 4 的底部连接，连接翼 5 与其中一个侧面 4 的连接处设置有第一折痕 1，与另外一个侧面 4 的连接处设置有第二折痕 2，连接翼 5 上设置有第三折痕 3，盒盖 7 与一个侧面 4 为一体式结构，当盒体展开时，侧面 4、连接翼 5 和底面 6 呈一个平面。具体在制作时，只需要以第三折痕 3 为弯折部将连接翼 5 弯折，连接翼 5 弯折时自身贴合同时以第一折痕 1 和第二折痕 2 为弯折部相对于两个相邻的侧面 4 弯折，带动两个相邻的侧面 4 逐渐贴近且贴合，以此为例，四个侧面 4 最终边与边贴合形成一个盒体，同时，盒盖 7 与一个侧面 4 为一体式结构，最后将盒盖 7 盖在盒体上形成一个盒子，盒盖 7 使用方便，不容易丢掉，当打开盒盖 7 后四个侧面 4 会散开，露出内部的产品，方便取出产品，通过设置多个折痕，使得一个平面上材料能够折叠形成盒子，提高了制作效率。

[0024] 为了进一步优化上述方案，连接翼 5 的外轮廓为两个弧形边，其中一个弧形边自第一折痕 1 至第三折痕 3，另外一个弧形边自第二折痕 2 至第三折痕 3。通过将连接翼 5 的外轮廓为两个弧形边，方便第三折痕 3 的弯折。其中，以第三折痕 3 位于所述连接翼 5 的中

部为宜。

[0025] 为了进一步优化上述方案，四个侧面 4 的顶部均设置有向盒体内侧弯曲的翻边 8，当盒盖 7 盖下时，由于翻边 8 的存在，侧面 4 的顶部具有弧形的过渡边，方便盒盖 7 盖下。

[0026] 为了进一步优化上述方案，连接翼 5 以第三折痕 3 为弯折部向盒体内部弯折且贴附在侧面 4 的内壁面上，只占用盒体的内部空间，使得整个盒体占地面积减小，或者，连接翼 5 以第三折痕 3 为弯折部向盒体外部弯折且贴附在侧面 4 的外壁面上，只占用盒体的外部空间，不会减小盒体的内部容积。

[0027] 为了进一步优化上述方案，盒盖 7 上设置有帽沿，帽沿包覆四个侧面的外壁面，一般以包覆外壁面的上部分为宜，使用效果更好。

[0028] 为了进一步优化上述方案，侧面 4 为梯形，那么侧面 4 具有一定的自下而上向内的倾斜，方便盒盖 7 的盖合。

[0029] 为了进一步优化上述方案，盒盖 7 上设置有卡扣 9，与盒盖 7 对正的所述侧面 4 上设置有与卡扣 9 配合使用的卡舌 10，使用时，当盒盖 7 扣在盒体上后，将卡舌 10 插进卡扣 9 中，即可将盒盖 7 固定在盒体上。

[0030] 对所公开的实施例的上述说明，使本领域专业技术人员能够实现或使用本实用新型。对这些实施例的多种修改对本领域的专业技术人员来说将是显而易见的，本文中所定义的一般原理可以在不脱离本实用新型的精神或范围的情况下，在其它实施例中实现。因此，本实用新型将不会被限制于本文所示的这些实施例，而是要符合与本文所公开的原理和新颖特点相一致的最宽的范围。

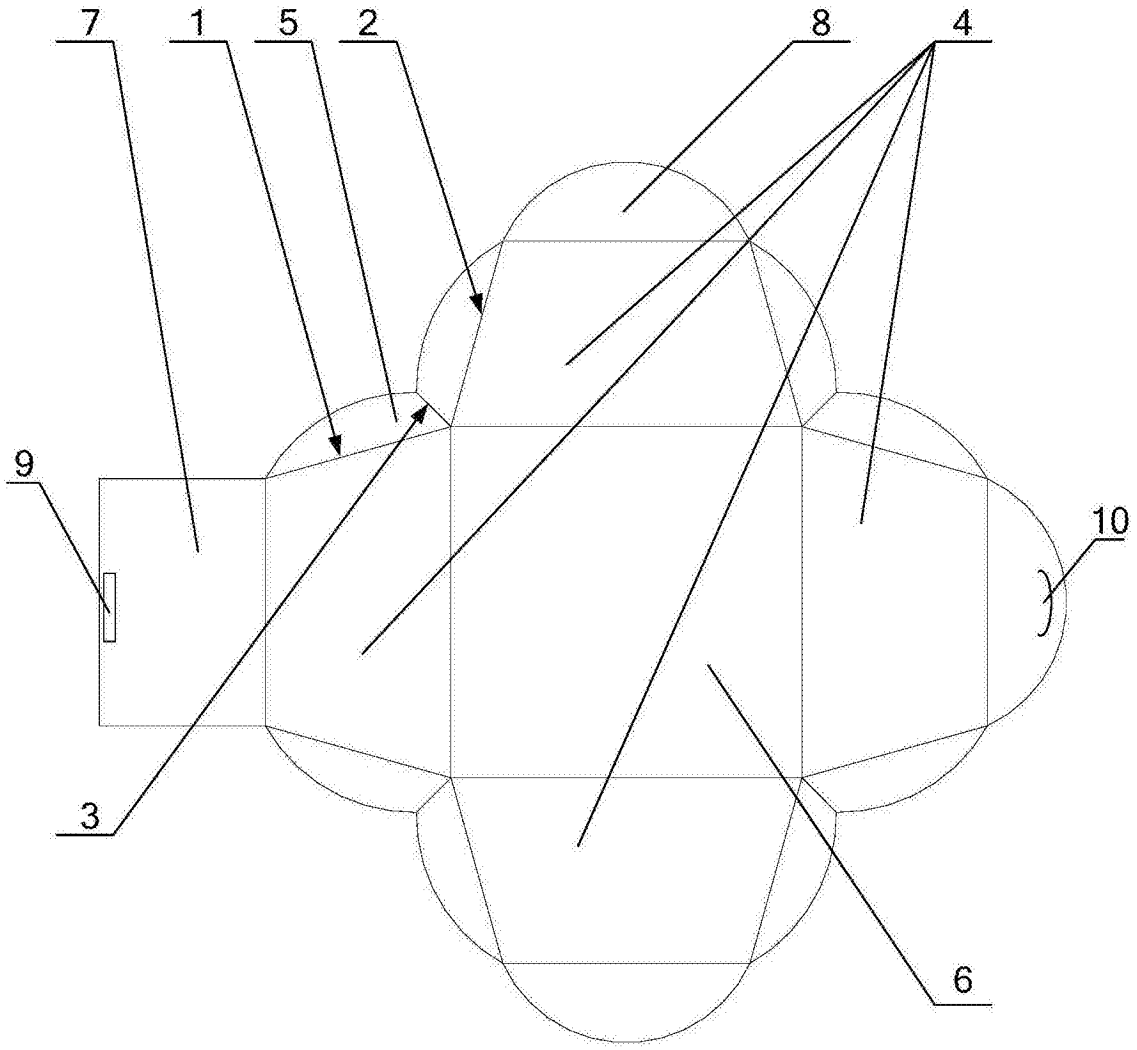

图 1