ČESKOSLOVENSKÁ SOCIALISTICKÁ REPUBLIKA
(19)

ÚŘAD PRO VYNÁLEZY A OBJEVY

POPIS VYNÁLEZU K AUTORSKÉMU OSVĚDČENÍ

235 877

(11) (B1)

(61)
(23) Výstavní priorita
(22) Přihlášeno 13 01 83
(21) PV 239 - 83

(51) Int. Cl.³
A 22 C 21/02

(40) Zveřejněno 17 09 84
(45) Vydáno 01 03 87

(75)
Autor vynálezu
KYSILKA VOJTĚCH,
KYSILKOVÁ DRAHOMÍRA, CHOŤÁNKY,
SOUČEK OLDŘICH, ODŘEPSY

(54)

Fixační zařízení pro škubání vodní drůbeže

Vynález se týká z hlediska výroby zařízení podniků zabývajících se výrobou drobných strojních zařízení jako například výrobních družstev, ale i podniků odvětví lesního a vodního hospodářství. Účelem vynálezu je zajistit rychlou fixaci škubané drůbeže při umožnění manipulace s ní, při postupném natáčení zejména při strojním škubání. Podstata vynálezu spočívá v tom, že se husa zafixuje do vodorovné polohy na držák fixace, pootočí se za pomoci nosiče fixace uloženém otočně na svislém hřídeli k pracovníkovi ovládajícím strojní škubač, čímž je zajištěno plné využití pracovníka pro fixaci a snímání a též pracovníka škubajícího.

Zařízení podle vynálezu je určeno zejména pro velkochovatele vodní drůbeže.

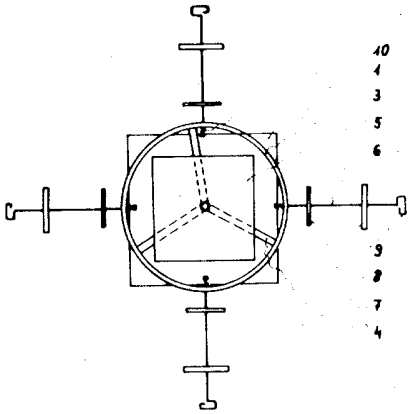

235 877

Předmětem vynálezu je fixační zařízení pro škubání vodní drůbeže různé velikosti, vhodné zejména pro strojní škubání peří.

Škubání hus se dosud provádí tak, že škubající osoba drží husu na klíně, jednou rukou přidržuje nohy a sevřením mezi kolenny a stehny drží hlavu. Při škubání je ovšem nutno husu obracet a při jejích obranných pohybech dochází k poranění pracovníka poštípáním a k pohmožděninám od křídel. Jde o namáhavou ruční práci, při které postupně ubývá intenzita stisku a dochází k odření až prodření kůže na prstech. Pro strojní škubání takovéto upnutí husy nevyhovuje a strojní škubání je takřka vyloučené. Je známo zařízení k fixaci živých hus, například podle čs.AO č. 155 600. Zařízení podle tohoto vynálezu zlepšovalo tehdejší stav, ale bylo určeno opět jen pro škubání peří ručně. Husa v tomto zařízení byla zafixována ve vodorovné poloze na zádech. Strojní škubání nebylo možno uplatnit nejenom proto, že vhodné zařízení pro škubání nebylo k dispozici, ale především proto, že fixační zařízení nedovolovalo husou otáčet, takže nebyl přístup ke všem partiím těla husy a zejména její záda byla takřka nepřístupná pro škubání. Výrazné zlepšení tohoto stavu představovalo další fixační zařízení, u něhož husa byla zafixována na svislé poloze, přičemž zařízení bylo upevněno na kulovém čepu, který umožňoval zafixovanou husou natáčet do polohy, která umožňovala přístup strojním škubačem ke všem partijím těla husy. Nevýhodou tohoto zařízení však bylo, že všechny přípravné a pomocné práce, tj. fixace, škubání a uvolnění husy byly prováděny na jednom pracovišti, to znamená na jednom fixačním zařízení. Přinášelo to nevyužití kvalifikovaného pracovníka obsluhujícího strojní škubač v době, kdy probíhaly pomocné práce, tj. při fixaci a uvolnění husy a nevyužití pomocných pracovníků v průběhu vlastního škubání husy.

Uvedené nevýhody jsou odstraněny fixačním zařízením pro

škubání vodní drůbeže podle vynálezu, jehož p o d s t a t a spočívá v tom, že otočné držáky fixace jsou uloženy na nosiči fixace, otočně uloženém na svislém hřídeli ukotveném na podstavci. Nad nosičem fixace je otočně uložena manipulační deska.

Fixační zařízení podle vynálezu je otáčivé okolo svislého hřídele a zafixovanou husou je možno otáčet, takže je umožněn dokonalý přístup ke všem partiím těla škubané husy. To vyhovuje ručnímu škubání a splňuje požadavky pro škubání strojní, ke kterému je převážně určeno. Jeho použitím se podstatně zvyšuje produktivita práce a zcela se odstraňuje nebezpečí úrazu křídly, poštípáním apod. Zařízení je určeno pro velkochovy drůbeže a bezpodmínečně nutné pro strojní škubání, neboť umožňuje potřebné pootáčení husy, které je nutné pro postupné škubání návazných partií těla husy škubacím strojkem. Fixační zařízení umožňuje pohodlnou polohu pracovníka jak při ručním, tak zejména strojním škubáním. Upoutání a odpoutání husy je snadné a rychlé.

Zařízení je jednoduché, nenáročné na výrobu i materiál, bezporuchové a k jeho obsluze není potřeba zvláštní kvalifikace pracovníků. Zařízení umožňuje vysoké využití strojního škubače, neboť pomocné práce, tj. fixace husy a její uvolnění po oškubání, probíhají mimo pracoviště škubače. Podle velikosti nosiče fixace a počtu na něm umístěných otočných držáků fixace je možno zvýšit počet pracovních míst škubače. Znamená to, že toto zařízení vlivem možnosti svého pootáčení tvoří komplexní linku na škubání drůbeže, při které jsou plně vytíženi pracovníci vykonávající pomocné práce i pracovníci se strojním škubačem.

Příklad provedení fixačního zařízení pro škubání vodní drůbeže podle vynálezu je schematicky znázorněn na připojeném výkresu, kde obr. 1 představuje celkový pohled na fixační zařízení shora a obr. 2 představuje celkový pohled na zařízení z boku.

Fixační zařízení pro škubání vodní drůbeže sestává z podstavce 1, v jehož středu je upevněn svislý hřídel 2. Nad podstavcem 1 je na svislém hřídeli 2 otočně uložen nosič fixace 3 s rameny 4, nad kterým je na svislém hřídeli 2 uložena manipulační deska 5. Nosič fixace 3 je opatřen otočnými držáky fixace 6, ke kterým jsou připevněny fixovače 7, fixovače křídel 8 a fixovače krku 9. Otočný držák fixace 6 je u nosiče fixace 3 opatřen pružicím elementem 10.

Před škubáním se vodní drůbež, například husa, upevní na otočný držák fixace 6 ležmo na záda, a to tak, že křídla se upevní na fixovač křídel 8, potom se nohy upevní do fixovače nohou 7 a krk se vloží do fixovače krku 9. Tuto přípravnou práci provádí pomocní pracovníci před vlastním škubáním. Po této fixaci husy se nosič fixace 3 natočí k pracovníkovi obsluhujícímu strojní škubač peří. Snadnému přístupu škubače ke všem partiím těla husy napomáhá možnost husou otáčet ve vodorovné rovině otáčením otočného držáku fixace 6. Samovolnému otáčení otočného držáku fixace zabraňuje pružící element 10, který zablokuje otočný držák fixace 6 v požadované poloze husy. Po oškubání husy je opět nosič fixace 3 natočen tak, aby k pracovníkovi obsluhujícímu strojní škubač peří byla přisunuta další, již zafixovaná husa a k dalšímu pracovníkovi husu v předcházejícím cyklu již oškubaná. Podle velikosti fixačního zařízení a počtu nosičů fixace 3 je možné, aby popsaných pracovišť bylo více. Prachové peří, které strojním škubačem nebylo vyškubnuto, je možno vyškubat speciálně upraveným škubačem na dalším pracovišti. Manipulační deska 5 slouží k umístění elektromotorku škubače, vysavače, k odkládání strojního škubače a různých pracovních pomůcek.

P Ř E D M Ě T V Y N Á L E Z U

235 877

1. Fixační zařízení pro škubání vodní drůbeže, sestávající z fixovače nohou, fixovače křídel upevněných na otočném držáku fixace, v y z n a č u j í c í se tím, že otočné držáky fixace /6/ jsou uloženy na nosiči fixace /3/, otočně uloženém na svislém hřídeli /2/, ukotveném na podstavci /1/.

2. Fixační zařízení podle bodu 1, v y z n a č u j í c í se tím, že nad nosičem fixace /3/ je otočně uložena manipulační deska /5/.

1 výkres

obr. 1.

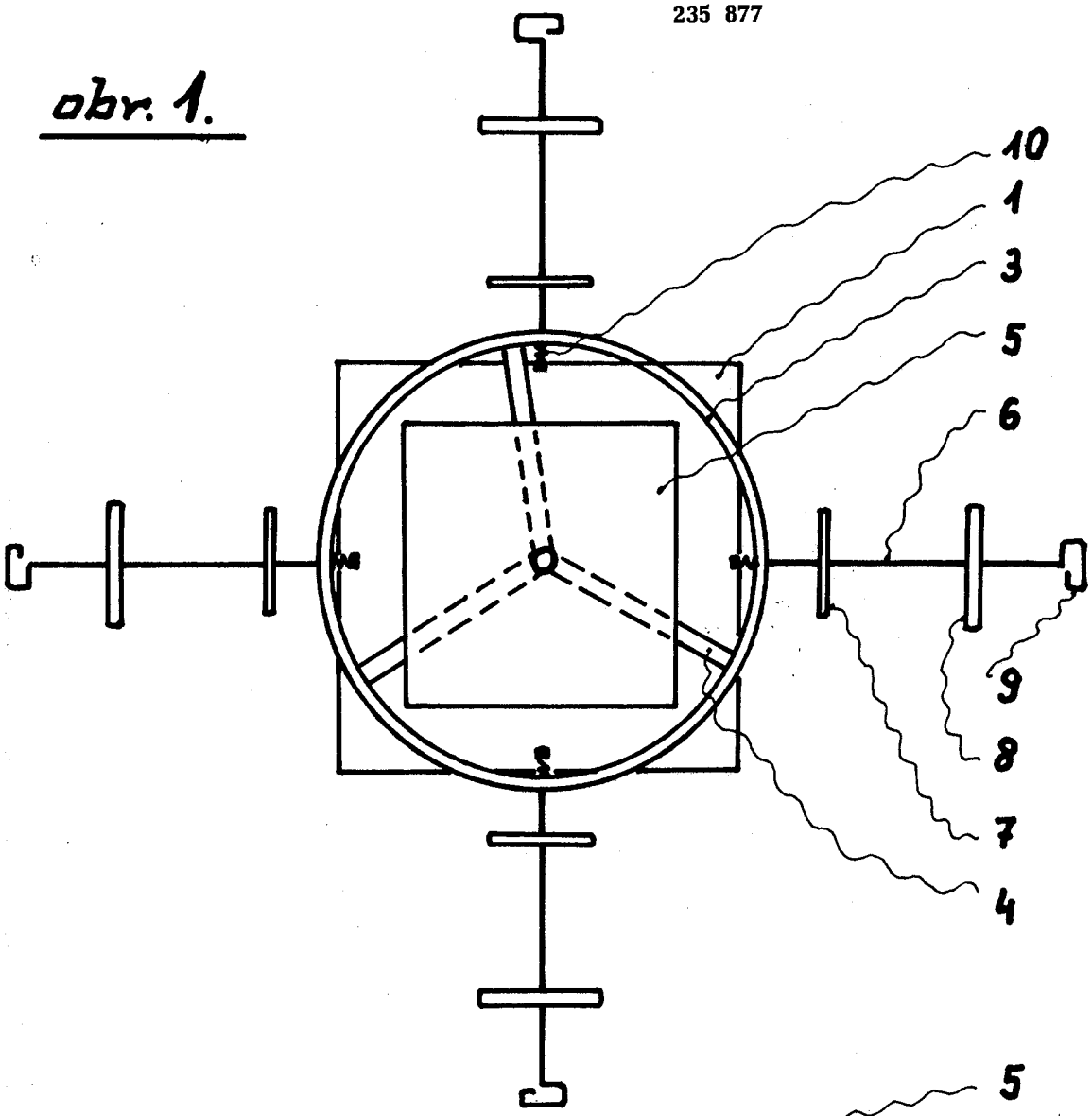

obr. 2.

