(19)中华人民共和国国家知识产权局

(12)实用新型专利

(10)授权公告号 CN 213284845 U
(45)授权公告日 2021.05.28

(21)申请号 202020622191.6

(22)申请日 2020.04.23

(73)专利权人 郑秀燕
地址 553000 贵州省六盘水市钟山区水西路医院集体206号

(72)发明人 郑秀燕

(74)专利代理机构 北京化育知识产权代理有限公司 11833
代理人 尹均利

(51)Int.Cl.
A61M 5/00(2006.01)
A61M 5/32(2006.01)
A61B 50/18(2016.01)
A61B 50/31(2016.01)

权利要求书1页 说明书3页 附图3页

(54)实用新型名称

一种便携式糖尿病急诊盒

(57)摘要

本实用新型公开了一种便携式糖尿病急诊盒，包括盒盖和盒体，所述盒盖与盒体转动连接，所述盒体设有盒腔，所述盒腔内设有用于存放针头的针头槽、用于存放胰岛素药液的笔芯槽和设有用于存放胰岛素笔的胰岛素笔槽，所述盒体上设有能够满足患者需要和对使用后的医疗用品进行收集并能监控患者血糖的便携装置，此便携式糖尿病急诊盒通过便携装置，能够收纳携带糖尿病患者急诊时所需的药品和仪器，满足患者需要，并能够将使用后的一次性针头和棉签进行收集，防止随便丢弃，造成污染，还携带有血糖仪收纳间，便于患者实时监控和了解自身状况，避免低血糖等意外发生。

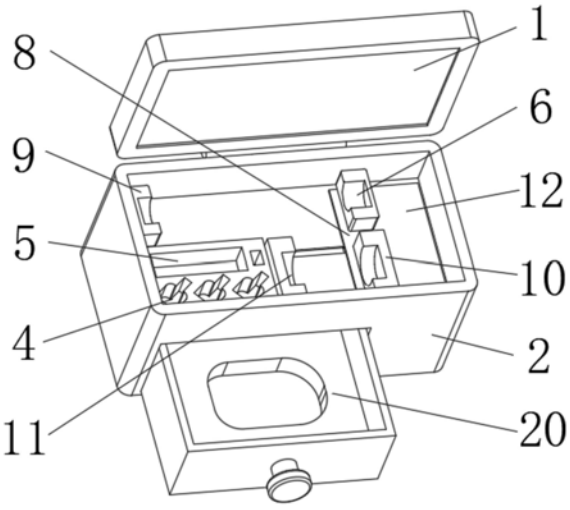

CN 213284845 U

1.一种便携式糖尿病急诊盒,包括盒盖(1)和盒体(2),所述盒盖(1)与盒体(2)转动连接,所述盒体(2)设有盒腔(3),所述盒腔(3)内设有用于存放针头的针头槽(4)、用于存放胰岛素药液的笔芯槽(5)和设有用于存放胰岛素笔的胰岛素笔槽(6),其特征在于:所述盒体(2)上设有便携装置(7),所述便携装置(7)包括滑动盖(8),所述滑动盖(8)位于盒腔(3)底部,所述胰岛素笔槽(6)设有两个,分别用于卡接胰岛素笔的两端,所述滑动盖(8)上设有第一固定块(9),所述第一固定块(9)设有两个,另一个所述第一固定块(9)固定在盒腔(3)底部,两个所述胰岛素笔槽(6)分别设在两个第一固定块(9)的相邻侧,所述滑动盖(8)上设有第二固定块(10),所述第二固定块(10)设有两个,另一个所述第二固定块(10)固定在盒腔(3)底部,两个所述第二固定块(10)对称设有用于卡接酒精瓶两端的酒精槽(11),滑动盖(8)上的所述第一固定块(9)和第二固定块(10)与盒腔(3)内壁构成为棉签存放区(12),所述滑动盖(8)底部设有回收装置(13),所述盒体(2)上设有用于放置血糖仪的血糖仪收纳装置(14)。

2.根据权利要求1所述的一种便携式糖尿病急诊盒,其特征在于:所述回收装置(13)包括回收槽(15),所述回收槽(15)设在盒腔(3)底部,且回收槽(15)一侧设有滑动槽(16),所述滑动槽(16)截面设为“凸”形,所述滑动槽(16)内滑动连接有滑动块(17),所述滑动块(17)固定在滑动盖(8)底部。

3.根据权利要求1所述的一种便携式糖尿病急诊盒,其特征在于:所述血糖仪收纳装置(14)包括抽屉(18),所述盒体(2)下部设有长形槽(19),所述抽屉(18)与长形槽(19)活动连接,所述抽屉(18)内部固定有用于卡接血糖仪的卡接块(20),所述抽屉(18)外侧固定有把手(21),所述抽屉(18)上设有用于将抽屉(18)与盒体(2)固定的锁定件(22)。

4.根据权利要求3所述的一种便携式糖尿病急诊盒,其特征在于:所述锁定件(22)包括磁铁(23),所述磁铁(23)设有两个,两个所述磁铁(23)相互吸引贴合,分别固定在抽屉(18)远离把手(21)的一侧和长形槽(19)内壁上。

一种便携式糖尿病急诊盒

技术领域

[0001] 本实用新型涉及医疗工具技术领域，具体为一种便携式糖尿病急诊盒。

背景技术

[0002] 目前，糖尿病已成为普通人群中一种常见的疾病，同时随着人们生活水平的提高，糖尿病的发病率也在逐年上升，为了控制病情，很多糖尿病患者每天都要注射胰岛素，若是患者在家中或者具备医疗条件的住所，尚能按时进行胰岛素注射，如果患者外出，则需要随身携带血糖检测仪及注射胰岛素的器具和胰岛素药品等物品。

[0003] 对于需要注射胰岛素的患者而言，胰岛素需要长期随身携带，现有的胰岛素盒内只有一根胰岛素笔、针头和笔芯，而酒精和棉签需要另外分开装，随身携带非常不方便，使用时还要另取酒精和棉签，非常不方便，容易在外出时忘记携带酒精和棉签，而且患者注射完胰岛素后，使用过的棉签和一次性针头需要集中回收，不能随便乱丢，容易造成污染，且患者在外期间，需要在餐后两小时进行血糖监测以便监控自身状况。为此，我们提出一种便携式糖尿病急诊盒。

实用新型内容

[0004] 本实用新型的目的在于提供一种具有可满足能够收纳糖尿病患者急诊时所需的药品和仪器，满足患者需要，并能够将使用后的一次性针头和棉签进行收集，防止随便丢弃，造成污染，还携带有血糖仪收纳间，能够使患者监控和了解自身状况，避免低血糖等意外发生需求的便携式糖尿病急诊盒，以解决上述背景技术中提出的问题。

[0005] 为实现上述目的，本实用新型提供如下技术方案：一种便携式糖尿病急诊盒，包括盒盖和盒体，所述盒盖与盒体转动连接，所述盒体设有盒腔，所述盒腔内设有用于存放针头的针头槽、用于存放胰岛素药液的笔芯槽和设有用于存放胰岛素笔的胰岛素笔槽，所述盒体上设有能够满足患者需要和对使用后的医疗用品进行收集并能监控患者血糖的便携装置，通过便携装置，能够收纳携带糖尿病患者急诊时所需的药品和仪器，满足患者需要，并能够将使用后的一次性针头和棉签进行收集，防止随便丢弃，造成污染，还携带有血糖仪收纳间，便于患者实时监控和了解自身状况，避免低血糖等意外发生。

[0006] 优选的，所述便携装置包括滑动盖，所述滑动盖位于盒腔底部，所述胰岛素笔槽设有两个，分别用于卡接胰岛素笔的两端，所述滑动盖上设有第一固定块，所述第一固定块设有两个，另一个所述第一固定块固定在盒腔底部，两个所述胰岛素笔槽分别设在两个第一固定块的相邻侧，所述滑动盖上设有第二固定块，所述第二固定块设有两个，另一个所述第二固定块固定在盒腔底部，两个所述第二固定块对称设有用于卡接酒精瓶两端的酒精槽，滑动盖上的所述第一固定块和第二固定块与盒腔内壁构成为棉签存放区，所述滑动盖底部设有回收装置，所述盒体上设有用于放置血糖仪的血糖仪收纳装置，便于将胰岛素笔、针头、笔芯、酒精和棉签固定在盒腔内。

[0007] 优选的，所述回收装置包括回收槽，所述回收槽设在盒腔底部，且回收槽一侧设有

滑动槽，所述滑动槽截面设为“凸”形，所述滑动槽内滑动连接有滑动块，所述滑动块固定在滑动盖底部，便于将使用后的一次性针头和棉签集中，避免造成污染。

[0008] 优选的，所述血糖仪收纳装置包括抽屉，所述盒体下部设有长形槽，所述抽屉与长形槽活动连接，所述抽屉内部固定有用于卡接血糖仪的卡接块，所述抽屉外侧固定有把手，所述抽屉上设有用于将抽屉与盒体固定的锁定件，便于在不打开盒盖的条件下，取出血糖仪进行测量，可以防止盒腔内的医疗用品散落。

[0009] 优选的，所述锁定件包括磁铁，所述磁铁设有两个，两个所述磁铁相互吸引贴合，分别固定在抽屉远离把手的一侧和长形槽内壁上，便于打开和关闭，并将抽屉固定咋子长形槽中，防止滑出。

[0010] 与现有技术相比，本实用新型的有益效果是：

[0011] 本实用新型通过便携装置，能够收纳携带糖尿病患者急诊时所需的药品和仪器，满足患者需要，并能够将使用后的一次性针头和棉签进行收集，防止随便丢弃，造成污染，还携带有血糖仪收纳间，便于患者实时监控和了解自身状况，避免低血糖等意外发生。

附图说明

[0012] 图1为本实用新型整体结构示意图；

[0013] 图2为本实用新型结构局部剖视图；

[0014] 图3为本实用新型结构开放图。

[0015] 图中：1-盒盖；2-盒体；3-盒腔；4-针头槽；5-笔芯槽；6-胰岛素笔槽；7-便携装置；8-滑动盖；9-第一固定块；10-第二固定块；11-酒精槽；12-棉签存放区；13-回收装置；14-血糖仪收纳装置；15-回收槽；16-滑动槽；17-滑动块；18-抽屉；19-长形槽；20-卡接块；21-把手；22-锁定件；23-磁铁。

具体实施方式

[0016] 下面将结合本实用新型实施例中的附图，对本实用新型实施例中的技术方案进行清楚、完整地描述，显然，所描述的实施例仅仅是本实用新型一部分实施例，而不是全部的实施例。基于本实用新型中的实施例，本领域普通技术人员在没有做出创造性劳动前提下所获得的所有其他实施例，都属于本实用新型保护的范围。

[0017] 请参阅图1-3，本实用新型提供一种技术方案：一种便携式糖尿病急诊盒，包括盒盖1和盒体2，所述盒盖1与盒体2转动连接，所述盒盖1与盒体2闭合后能够锁合在一起；所述盒体2设有盒腔3，所述盒腔3内设有用于存放针头的针头槽4、用于存放胰岛素药液的笔芯槽5和设有用于存放胰岛素笔的胰岛素笔槽6，通过针头槽4、笔芯槽5和胰岛素笔槽6可以将针头、笔芯和胰岛素笔固定卡在盒腔3内。

[0018] 盒体2上设有能够满足患者需要和对使用后的医疗用品进行收集并能监控患者血糖的便携装置7，所述便携装置7包括滑动盖8，所述滑动盖8位于盒腔3底部，所述胰岛素笔槽6设有两个，分别用于卡接胰岛素笔的两端，通过两个胰岛素笔槽6对胰岛素两端进行卡合，可以将胰岛素笔固定；

[0019] 滑动盖8上设有第一固定块9，所述第一固定块9设有两个，另一个所述第一固定块9固定在盒腔3底部，两个所述胰岛素笔槽6分别设在两个第一固定块9的相邻侧，所述滑动

盖8上设有第二固定块10，所述第二固定块10设有两个，另一个所述第二固定块10固定在盒腔3底部，两个所述第二固定块10对称设有用于卡接酒精瓶两端的酒精槽11，滑动盖8上的所述第一固定块9和第二固定块10与盒腔3内壁构成为棉签存放区12，

[0020] 所述滑动盖8底部设有回收装置13，所述回收装置13包括回收槽15，所述回收槽15设在盒腔3底部，且回收槽15一侧设有滑动槽16，所述滑动槽16截面设为“凸”形，所述滑动槽16内滑动连接有滑动块17，所述滑动块17固定在滑动盖8底部；

[0021] 当需要进行胰岛素注射时，先将胰岛素笔、笔芯、针头、酒精瓶和棉签取出，进行注射，通过滑动块17在滑动槽16中滑动，带动滑动盖8移动，使滑动盖8下方的回收槽15口呈现出来，将使用后的棉签和针头放进回收槽15，再反向移动滑动盖8，将回收槽15口关闭，并将使用后的胰岛素笔盒酒精瓶放回相应槽中，对滑动盖8起到固定作用，防止无意中打开回收槽15开口，避免污染盒腔3。

[0022] 所述盒体2上设有用于放置血糖仪的血糖仪收纳装置14，所述血糖仪收纳装置14包括抽屉18，所述盒体2下部设有长形槽19，所述抽屉18与长形槽19活动连接，所述抽屉18内部固定有用于卡接血糖仪的卡接块20，所述抽屉18外侧固定有把手21；

[0023] 当仅需要进行血糖测量时，打开抽屉18，取出血糖仪进行测量即可，避免打开盒盖1，引起医疗用品的散落等不便。

[0024] 抽屉18上设有用于将抽屉18与盒体2固定的锁定件22，所述锁定件22包括磁铁23，所述磁铁23设有两个，两个所述磁铁23相互吸引贴合，分别固定在抽屉18远离把手21的一侧和长形槽19内壁上，便于打开和关闭，并将抽屉18固定咋子长形槽19中，防止滑出。

[0025] 为了便于将抽屉18活动固定在长形槽19内，本申请中的固定件还可以为公扣和母扣等结构。

[0026] 需要说明的是，在本文中，诸如第一和第二等之类的关系术语仅仅用来将一个实体或者操作与另一个实体或操作区分开来，而不一定要求或者暗示这些实体或操作之间存在任何这种实际的关系或者顺序。而且，术语“包括”、“包含”或者其任何其他变体意在涵盖非排他性的包含，从而使得包括一系列要素的过程、方法、物品或者设备不仅包括那些要素，而且还包括没有明确列出的其他要素，或者是还包括为这种过程、方法、物品或者设备所固有的要素。

[0027] 尽管已经示出和描述了本实用新型的实施例，对于本领域的普通技术人员而言，可以理解在不脱离本实用新型的原理和精神的情况下可以对这些实施例进行多种变化、修改、替换和变型，本实用新型的范围由所附权利要求及其等同物限定。

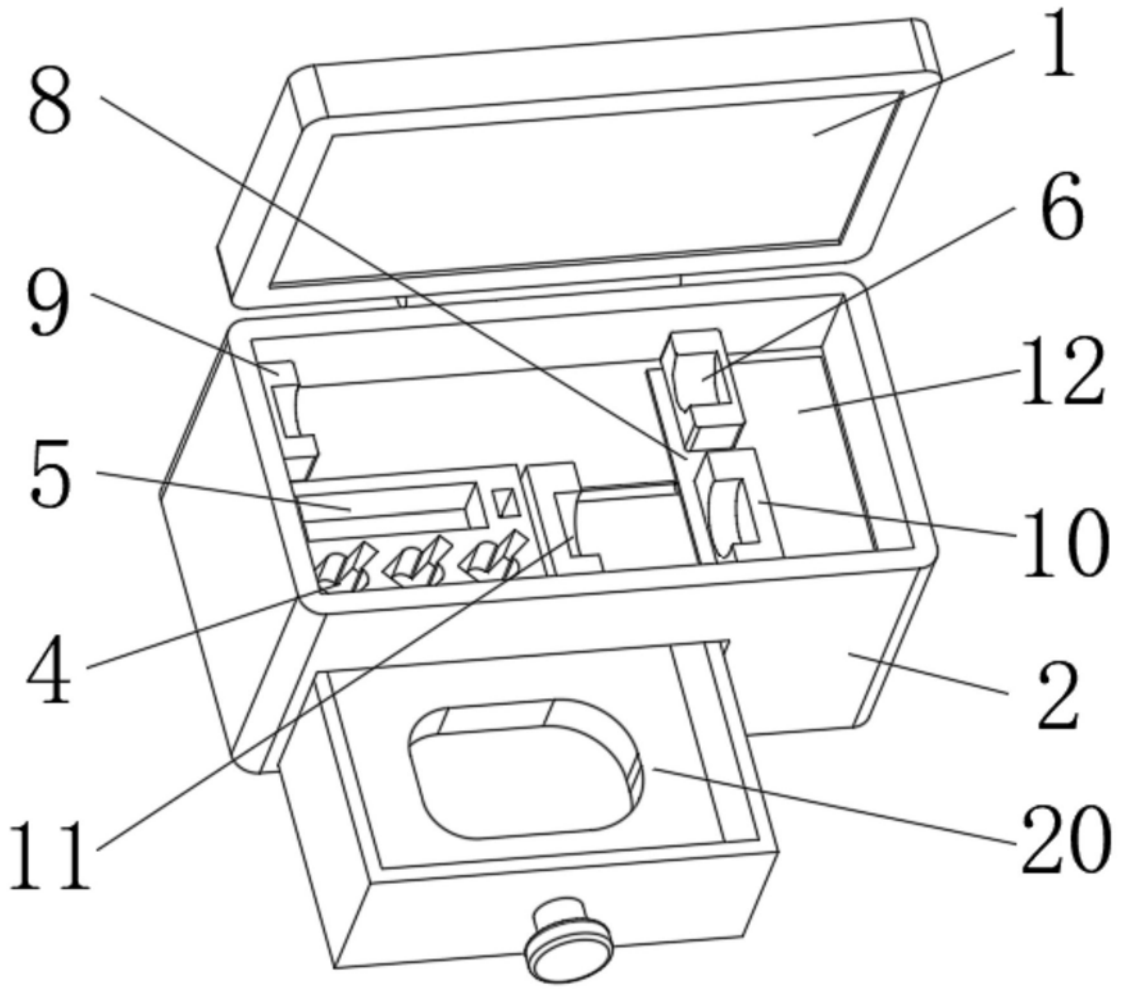

图1

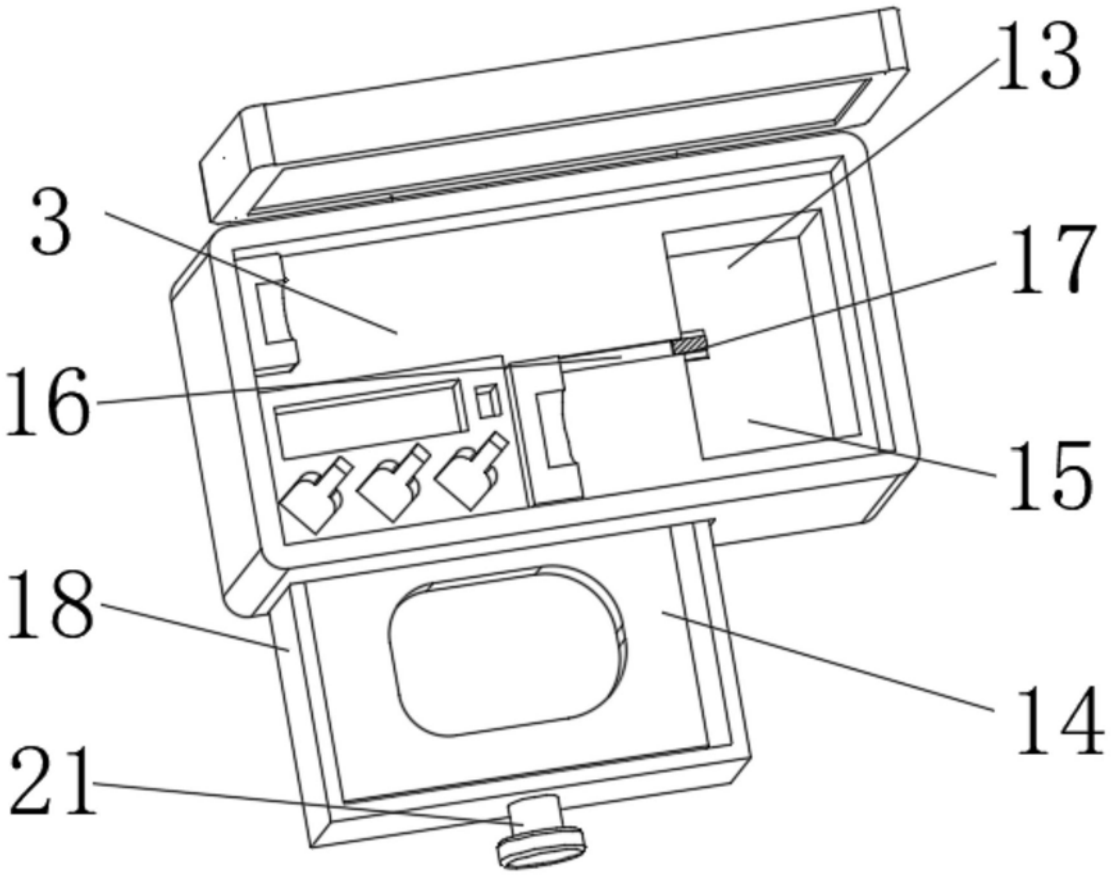

图2

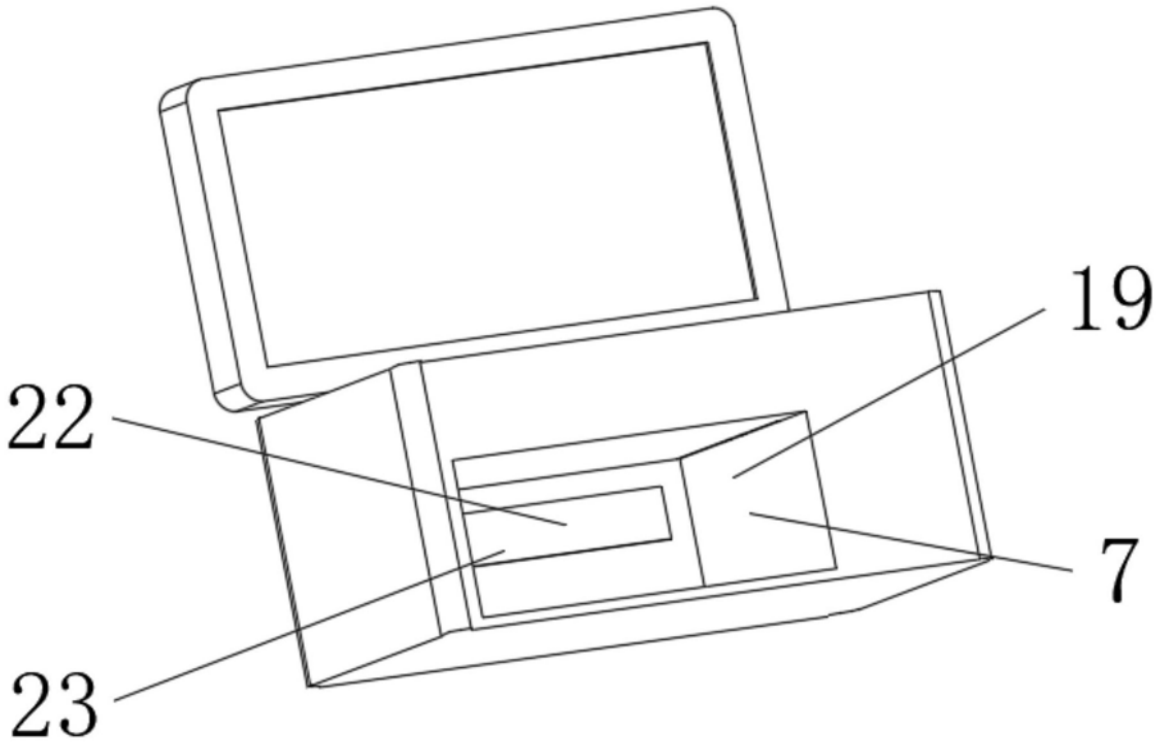

图3