(19)中华人民共和国国家知识产权局

(12)实用新型专利

(10)授权公告号 CN 206491936 U
(45)授权公告日 2017.09.15

(21)申请号 201621061187.7

(22)申请日 2016.09.18

(73)专利权人 广州军区广州总医院
地址 510010 广东省广州市流花路111号

(72)发明人 朱小艳

(74)专利代理机构 广州嘉权专利商标事务所有限公司 44205
代理人 胡辉

(51)Int.Cl.
A61F 13/12(2006.01)

权利要求书1页 说明书2页 附图2页

(54)实用新型名称

一种头部伤口无菌弹力帽

(57)摘要

本实用新型公开了一种头部伤口无菌弹力帽，包括外层的弹力层、内层的吸液层，所述弹力层与吸液层均为与人体头部外廓相适应的半球形结构，所述弹力层与吸液层通过粘扣连接，所述吸液层内表面通过粘扣连接设有敷药层，所述敷药层为块状结构。通过粘扣连接的吸液层与敷药层，使弹力帽具有良好观感的同时又提高了医护人员更换药物的效率，并且弹力层与吸液层也通过粘扣连接，能够使最外层的弹力层能够重复使用，降低了医疗成本。本实用新型应用于医疗护理领域。

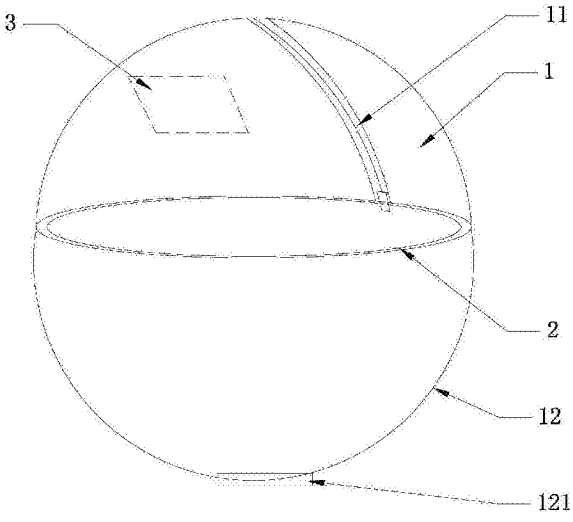

CN 206491936 U

1.一种头部伤口无菌弹力帽，其特征在于：包括外层的弹力层(1)、内层的吸液层(2)，所述弹力层(1)与吸液层(2)均为与人体头部外廓相适应的半球形结构，所述弹力层(1)与吸液层(2)通过粘扣连接，所述吸液层(2)内表面通过粘扣连接设有敷药层(3)，所述敷药层(3)为块状结构。

2.根据权利要求1所述头部伤口无菌弹力帽，其特征在于：所述弹力层(1)上设有可调节弹力层(1)松紧的拉链(11)。

3.根据权利要求1所述头部伤口无菌弹力帽，其特征在于：所述吸液层(2)内表面设有若干纵横交错的刺毛条(21)，所述敷药层(3)外表面设有圆毛层。

4.根据权利要求1所述头部伤口无菌弹力帽，其特征在于：所述弹力层(1)上设有环形固定带(12)。

5.根据权利要求4所述头部伤口无菌弹力帽，其特征在于：所述环形固定带(12)上设有松紧调节装置(121)。

6.根据权利要求1所述头部伤口无菌弹力帽，其特征在于：所述弹力层(1)由硅橡胶制成。

7.根据权利要求6所述头部伤口无菌弹力帽，其特征在于：所述弹力层(1)外表面光滑。

8.根据权利要求1至7中任一项所述头部伤口无菌弹力帽，其特征在于：所述吸液层(2)由泡沫敷料制成。

一种头部伤口无菌弹力帽

技术领域

[0001] 本实用新型涉及一种医用护理的辅助装置，特别涉及一种头部伤口无菌弹力帽。

背景技术

[0002] 在现有技术中，医生一般是用绷带包扎或者用一次成型织成的筒型弹力网帽进行固定，用绷带包扎费时费力，而且对头部某些位置包扎的效果不理想，有时一个医生无法独自完成，而且包扎后容易松动、脱落或散开，包扎的松紧程度也难以掌握。弹力网帽利用弹力尼龙制造成长筒状，将筒的上端结扎，下端自头顶套入，下颌部有与帽身一体成形的弹力尼龙带作为牵拉，此种弹力网帽会因使用时间长而变形，丧失弹性，向头顶部上移，并且不具有美感容易使病人产生抗拒心理。

实用新型内容

[0003] 为了解决上述问题，本实用新型的目的在于提供一种头部伤口无菌弹力帽，能够减少患者换药的次数并且提升观感。

[0004] 本实用新型所采用的技术方案是：一种头部伤口无菌弹力帽，包括外层的弹力层、内层的吸液层，所述弹力层与吸液层均为与人体头部外廓相适应的半球形结构，所述弹力层与吸液层通过粘扣连接，所述吸液层内表面通过粘扣连接设有敷药层，所述敷药层为块状结构。

[0005] 作为上述方案的进一步改进，所述弹力层上设有可调节弹力层松紧的拉链。

[0006] 作为上述方案的进一步改进，所述吸液层内表面设有若干纵横交错的刺毛条，所述敷药层外表面设有圆毛层。

[0007] 作为上述方案的进一步改进，所述弹力层上设有环形固定带。

[0008] 作为上述方案的进一步改进，所述环形固定带上设有松紧调节装置。

[0009] 作为上述方案的进一步改进，所述弹力层由硅橡胶制成。

[0010] 作为上述方案的进一步改进，所述弹力层外表面光滑。

[0011] 作为上述方案的进一步改进，所述吸液层由泡沫敷料制成。

[0012] 本实用新型的有益效果是：通过粘扣连接的吸液层与敷药层，使弹力帽具有良好观感的同时又提高了医护人员更换药物的效率，并且弹力层与吸液层也通过粘扣连接，能够使最外层的弹力层能够重复使用，降低了医疗成本。

附图说明

[0013] 下面结合附图和实施方式对本实用新型进一步说明。

[0014] 图1是本实用新型结构图；

[0015] 图2是本实用新型仰视图；

[0016] 图3是本实用新型俯视图。

具体实施方式

[0017] 如图1-3所示头部伤口无菌弹力帽，包括外层的弹力层1、内层的吸液层2。弹力层1与吸液层2均为与人体头部轮廓相适应的半球形，弹力层1与吸液层2通过粘扣连接，弹力层1包裹在吸液层2的外表面，弹力层1能够使弹力帽具有良好的观感并将内部的吸液层2固定在患者头部，吸液层2能够吸收患者伤口的渗出液，吸液层2内表面通过粘扣连接设有敷药层3，敷药层3为块状结构，敷药层3起到主要的治疗作用，并能根据实际情况选择敷药层3的块状大小。通过粘扣连接的吸液层2与敷药层3，使弹力帽具有良好观感的同时又提高了医护人员更换药物的效率，并且弹力层1与吸液层2也通过粘扣连接，能够使最外层的弹力层1能够重复使用，降低了医疗成本。

[0018] 优选的，弹力层1上设有可调节松紧的拉链11，可根据患者的头部大小自由调节弹力层1的松紧，保证患者的舒适度。

[0019] 优选的，吸液层2内表面设有若干纵横交错的刺毛条21，所述敷药层3外表面设有圆毛层，护理人员可根据患者伤口的位置以及大小，裁剪纱布作为敷药层3，并粘扣在弹力帽内与伤口对应的位置，当需要更换药物时，只需将原来的敷药层3撕下，换上新的敷药层3即可。

[0020] 优选的，弹力层1上设有环形固定带12，环形固定带12用于箍住头部的下颚位置，可防止患者在活动时使弹力帽向上滑脱。

[0021] 优选的，环形固定带12上设有松紧调节装置121以调节环形固定带12的实际使用长度。该松紧调节装置121可采用魔术贴(粘扣带)，进一步保证患者的舒适度。

[0022] 优选的，弹力层1由硅橡胶制成，硅橡胶无味无毒，而且韧性较好。

[0023] 优选的，弹力层1外表面光滑，患者可跟根据自己的喜好在弹力层1表面涂画图案或粘上贴纸，提高弹力帽的观感度。

[0024] 优选的，吸液层2由泡沫敷料制成，泡沫敷料造价便宜且已加工成型。

[0025] 当然，本实用新型并不局限于上述实施方式，熟悉本领域的技术人员在不违背本发明精神的前提下还可作出等同变形或替换，这些等同的变型或替换均包含在本申请权利要求所限定的范围内。

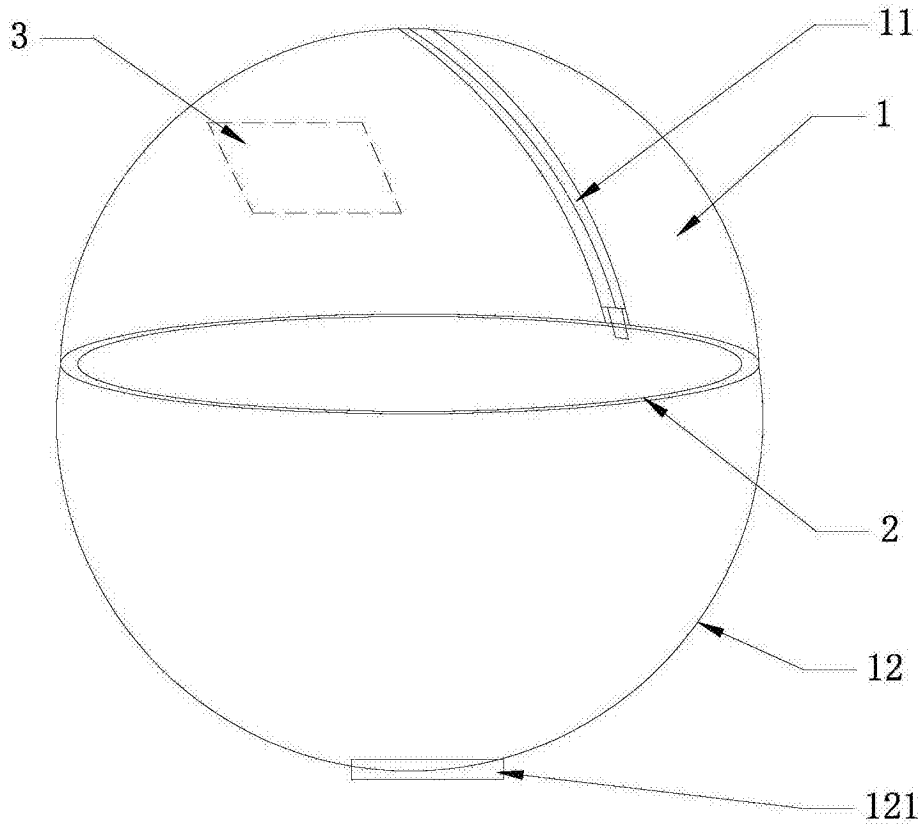

图1

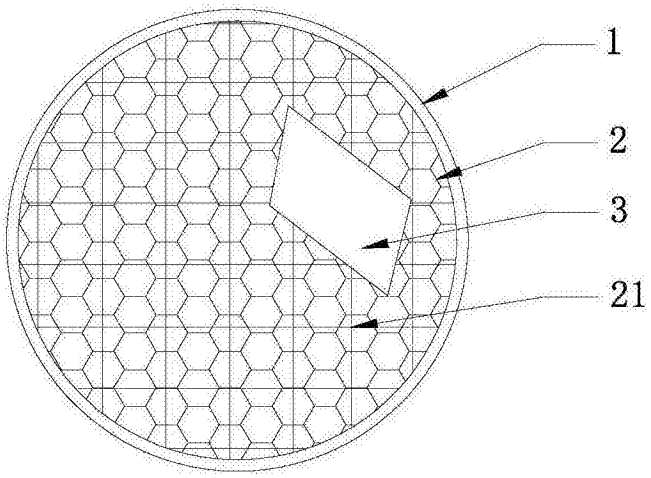

图2

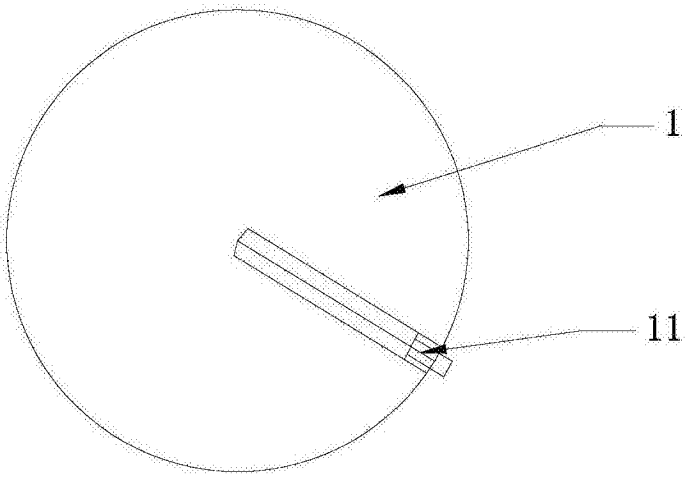

图3