(19)中华人民共和国国家知识产权局

(12)实用新型专利

(10)授权公告号 CN 203447268 U
(45)授权公告日 2014.02.26

(21)申请号 201320491206.X

(22)申请日 2013.08.05

(73)专利权人 周潇
地址 255300 山东省淄博市周村新建中路75号淄博市中医医院皮肤科

(72)发明人 周潇

(51)Int.Cl.
A61B 5/00(2006.01)
A61B 5/107(2006.01)
A61B 10/02(2006.01)

权利要求书1页 说明书1页 附图1页

(54)实用新型名称

皮肤性病检查器

(57)摘要

皮肤性病检查器，属于医疗用具技术领域。本实用新型的技术方案是：包括手柄，其特征是在手柄内设有暗槽，暗槽上设有滑槽，滑槽上设有测量尺，测量尺的前端设有刮匙，手柄的另一端设有放大镜。本实用新型结构简单，医务人员在给病人进行皮肤性病诊治时操作十分简单，省时省力，减轻了医务人员的工作难度。

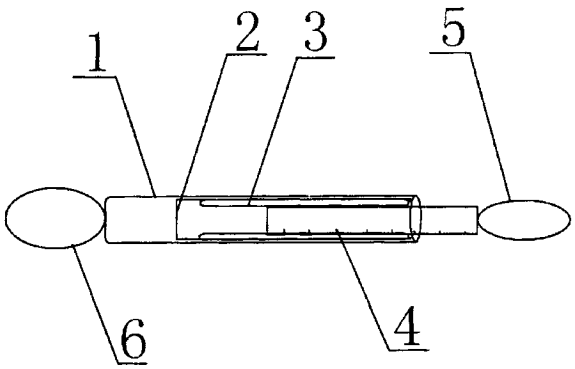

CN 203447268 U

1. 皮肤性病检查器，包括手柄 (1)，其特征是：在手柄 (1) 内设有暗槽 (2)，暗槽 (2) 上设有滑槽 (3)，滑槽 (3) 上设有测量尺 (4)，测量尺 (4) 的前端设有刮匙 (5)，手柄 (1) 的另一端设有放大镜 (6)。

皮肤性病检查器

[0001] 技术领域：本实用新型属于医疗用具技术领域，具体地讲是一种皮肤性病检查器。

[0002] 背景技术：皮肤性病是慢性疾病，临床上诊治皮肤性病症状最常用到医疗器械。一般有放大镜、刮匙、标尺等，而目前这三类医疗器具一般都是分体的，医生诊治过程中需要经常更换医疗器具，操作十分麻烦，费时费力，给医务人员带来了极大的工作难度。

[0003] 发明内容：本实用新型的目的是提供一种结构简单，医务人员在给病人进行皮肤性病诊治时操作十分简单，省时省力的皮肤性病检查器。

[0004] 本实用新型的技术方案是：包括手柄，其特征是在手柄内设有暗槽，暗槽上设有滑槽，滑槽上设有测量尺，测量尺的前端设有刮匙，手柄的另一端设有放大镜。

[0005] 本实用新型的有益效果是：本实用新型结构简单，医务人员在给病人进行皮肤性病诊治时操作十分简单，省时省力，减轻了医务人员的工作难度。

[0006] 附图说明：附图 1 为本实用新型的结构示意图。

[0007] 图中 1、手柄，2、暗槽，3、滑槽，4、测量尺，5、刮匙，6、放大镜。

[0008] 具体实施方式：包括手柄 1，其特征是在手柄 1 内设有暗槽 2，暗槽 2 上设有滑槽 3，滑槽 3 上设有测量尺 4，测量尺 4 的前端设有刮匙 5，手柄 1 的另一端设有放大镜 6。医务人员在给病人进行皮肤性病诊治时，抽出测量尺 4 进行测量即可。

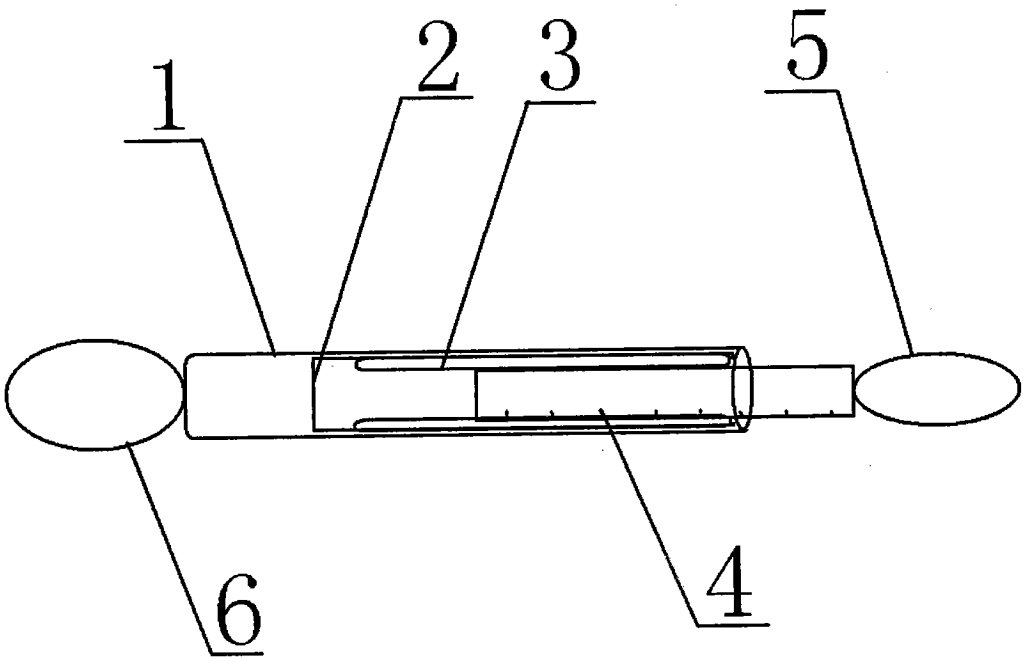

图 1