(19)中华人民共和国国家知识产权局

(12)实用新型专利

(10)授权公告号 CN 213096312 U
(45)授权公告日 2021.05.04

(21)申请号 202021296638.1

(22)申请日 2020.07.06

(73)专利权人 新疆维吾尔自治区人民医院
地址 830001 新疆维吾尔自治区乌鲁木齐市天池路91号

(72)发明人 张涛 蒋晨 陶发明 陈映君 阿里木·买买提

(74)专利代理机构 乌鲁木齐市禾工专利代理事务所 65108
代理人 景冲

(51)Int.Cl.
A41D 13/12(2006.01)
A41D 27/00(2006.01)

权利要求书1页 说明书4页 附图3页

(54)实用新型名称

隐秘式肛肠病号裤

(57)摘要

本实用新型涉及医用裤子的技术领域，是一种隐秘式肛肠病号裤，其包括低裆长裤、紧身内裤，紧身内裤设置在低裆长裤内，在紧身内裤的外侧设置有弹性束带，低裆长裤正面的左右胯部分别设置有一个供手进入低裆长裤内部脱下紧身内裤的插口，低裆长裤的背面设置有可暴露整个臀部区的露臀窗口，露臀窗口处设置有挡片。紧身内裤上设置有弹性束带与软弹凸起，两个配合使用可以将敷料压紧、固定在患者的肛周伤口上，再加上紧身内裤的贴身绷紧作用，从而能有效避免患者肛周伤口处的分泌物、渗血、粪便残渣沾染到低裆长裤上；低裆长裤上的插口设计可以使患者在不脱低裆长裤的情况下，脱下其内部的紧身内裤，具有很好的隐私性。

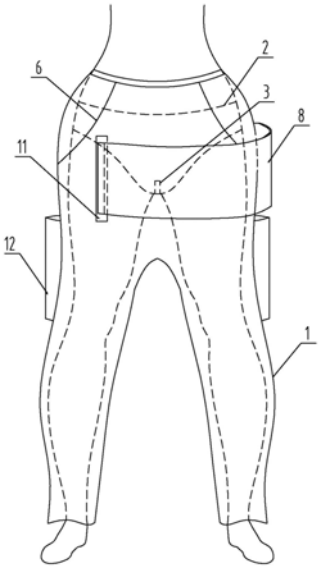

CN 213096312 U

1.一种隐秘式肛肠病号裤,其特征在于包括低裆长裤、紧身内裤,紧身内裤设置在低裆长裤内,在紧身内裤的外侧设置有弹性束带,在紧身内裤臀部一侧的裤体外侧固设有钮扣,弹性束带的一侧与紧身内裤的裆部外侧一体连接,弹性束带的另一侧间隔设置有若干与钮扣大小相对应的扣眼,弹性束带通过扣眼与钮扣连接在紧身内裤臀部外侧的对称轴处,低裆长裤正面的左右胯部分别设置有一个供手进入低裆长裤内部脱下紧身内裤的插口,低裆长裤的背面设置有可暴露整个臀部区的露臀窗口,露臀窗口处的低裆长裤上设置有可横向打开与遮闭露臀窗口的挡片,挡片横向长度的上下两侧与低裆长裤之间分别通过设置拉链相连接,挡片横向长度的左右两端,其中的一端是与低裆长裤一体连接的连接端,其中的另一端为自由端,遮闭状态下的挡片自由端与低裆长裤之间通过设置第一魔术贴相连接。

2.根据权利要求1所述的隐秘式肛肠病号裤,其特征在于打开状态下的挡片自由端可绕到低裆长裤的正面并与低裆长裤之间通过设置第二魔术贴相连接。

3.根据权利要求1或2所述的隐秘式肛肠病号裤,其特征在于在低裆长裤的裤腿部上还固设有至少一个的裤兜。

4.根据权利要求1或2所述的隐秘式肛肠病号裤,其特征在于紧身内裤的内侧面上固设有与肛门位置相对应的软弹凸起。

5.根据权利要求3所述的隐秘式肛肠病号裤,其特征在于紧身内裤的内侧面上固设有与肛门位置相对应的软弹凸起。

隐秘式肛肠病号裤

技术领域

[0001] 本实用新型涉及医用裤子的技术领域，是一种隐秘式肛肠病号裤。

背景技术

[0002] 对于一些肛肠疾病的治疗，有时只能通过手术的方式才能达到根治疾病的目的，如肛瘘这种肛肠疾病，手术后的切口位于患者的肛周部位，为了促进患者手术创面的快速恢复，同时也为了避免伤口感染，医生需要定期给患者的肛周创面进行检查、清洗换药，现有肛肠住院部的病号裤都为普通的裤子，其臀部完全被封死，医生要想给患者进行检查、清洗换药，需要患者将裤子退到大腿甚至更下的部位，这样虽然方便了医生，但是患者下体的隐私部位也会大量暴露在医护人员、家属、同室病友面前，给患者的心理上造成极大的心里压力与不适。现有技术中，也有一些臀部可以打开的病号裤，但是为了达到方便医生观察的目的，患者的下半身基本上是裸穿在这种病号裤内的，这就存在一个问题，患者肛周伤口产生的分泌物、渗血就会直接沾染在病号裤的臀部位置，不仅把裤子搞脏了，而且这些污物从外部清晰可见，令人十分尴尬，这种病号裤只是单纯地为了打开臀部从而方便观察，并没有考虑到清洗伤口、换药等其它使用场景，使用场景单一，会出现臀部开口过小，清洗换药不方便、容易把裤子弄湿，最终还是要脱裤，不能确保患者的隐私，因此设计上并不科学、人性，有待改进。

发明内容

[0003] 本实用新型提供了一种隐秘式肛肠病号裤，克服了上述现有技术之不足，其能有效解决现有的肛肠科病号裤设计不合理，使用场景单一，无法在方便医生对患者肛周伤口进行检查、清洗换药的同时，保护患者隐私的问题，并且还能有效解决患者肛周伤口产生的分泌物、渗血容易把病号裤弄脏的问题。

[0004] 本申请的目的是这样实现的：隐秘式肛肠病号裤包括低裆长裤、紧身内裤，紧身内裤设置在低裆长裤内，在紧身内裤的外侧设置有弹性束带，在紧身内裤臀部一侧的裤体外侧固设有钮扣，弹性束带的一侧与紧身内裤的裆部外侧一体连接，弹性束带的另一侧间隔设置有若干与钮扣大小相对应的扣眼，弹性束带通过扣眼与钮扣连接在紧身内裤臀部外侧的对称轴处，低裆长裤正面的左右胯部分别设置有一个供手进入低裆长裤内部脱下紧身内裤的插口，低裆长裤的背面设置有可暴露整个臀部区的露臀窗口，露臀窗口处的低裆长裤上设置有可横向打开与遮闭露臀窗口的挡片，挡片横向长度的上下两侧与低裆长裤之间分别通过设置拉链相连接，挡片横向长度的左右两端，其中的一端是与低裆长裤一体连接的连接端，其中的另一端为自由端，遮闭状态下的挡片自由端与低裆长裤之间通过设置第一魔术贴相连接。

[0005] 下面是对上述实用新型技术方案的进一步优化或/和改进：进一步的，打开状态下的挡片自由端可绕到低裆长裤的正面并与低裆长裤之间通过设置第二魔术贴相连接。

[0006] 进一步的，在低裆长裤的裤腿部上还固设有至少一个的裤兜。

[0007] 进一步的，紧身内裤的内侧面上固设有与肛门位置相对应的软弹凸起。

[0008] 本实用新型结构合理而紧凑，紧身内裤上设置有弹性束带与软弹凸起，两个配合使用可以将敷料压紧、固定在患者的肛周伤口上，再加上紧身内裤的贴身绷紧作用，即便敷料意外脱落，也只会被压垫在患者臀部附近，不会从紧身内裤中掉落，从而能有效避免患者肛周伤口处的分泌物、渗血、粪便残渣沾染到低裆长裤上；低裆长裤上的插口设计可以使患者在不脱低裆长裤的情况下，脱下其内部的紧身内裤，因此能有效避免当着医护人员、家属、同室病友面前进行脱裤这一尴尬行为，当需要检查、冲洗换药时，只需打开低裆长裤臀部区域的挡片即可，十分简单、方便，整个过程中不会大量暴露患者的下体隐私，因此具有很好的实用性。

附图说明

[0009] 本申请的具体结构由以下的附图和实施例给出：

[0010] 附图1是隐秘式肛肠病号裤臀部打开状态下的主视结构示意图；

[0011] 附图2是隐秘式肛肠病号裤臀部打开状态下的后视结构示意图；

[0012] 附图3是紧身内裤的结构示意图；

[0013] 附图4是紧身内裤穿戴时软弹凸起与患者臀部的位置示意图。

[0014] 图例：1、低裆长裤，2、紧身内裤，3、弹性束带，4、钮扣，5、扣眼，6、插口，7、露臀窗口，8、挡片，9、拉链，10、第一魔术贴，11、第二魔术贴，12、裤兜，13、软弹凸起，14、屁股沟。

具体实施方式

[0015] 本申请不受下述实施例的限制，可根据本申请的技术方案与实际情况来确定具体的实施方式。

[0016] 在本实用新型中，为了便于描述，各部件的相对位置关系的描述均是根据说明书附图1的布图方式来进行描述的，如：上、下、左、右等的位置关系是依据说明书附图1的布图方向来确定的。

[0017] 下面结合实施例及附图对本实用新型作进一步描述，实施例：如附图1至4所示，该隐秘式肛肠病号裤包括低裆长裤1、紧身内裤2，紧身内裤2设置在低裆长裤1内，在紧身内裤2的外侧设置有弹性束带3，紧身内裤2臀部一侧的裤体外侧固设有钮扣4，弹性束带3的一侧与紧身内裤2的裆部外侧一体连接，弹性束带3的另一侧间隔设置有若干与钮扣4大小相对应的扣眼5，弹性束带3通过扣眼5与钮扣4连接在紧身内裤2臀部外侧的对称轴处，低裆长裤1正面的左右胯部分别设置有一个供手进入低裆长裤1内部脱下紧身内裤2的插口6，低裆长裤1的背面设置有可暴露整个臀部区的露臀窗口7，露臀窗口7处的低裆长裤1上设置有可横向打开与遮闭露臀窗口7的挡片8，挡片8横向长度的上下两侧与低裆长裤1之间分别通过设置拉链9相连接，挡片8横向长度的左右两端，其中的一端是与低裆长裤1一体连接的连接端，其中的另一端为自由端，遮闭状态下的挡片8自由端与低裆长裤1之间通过设置第一魔术贴10相连接。

[0018] 医生在对患者的肛周处进行手术后，为了促进患者手术创面的快速恢复，同时也为了避免伤口感染，医生需要定期给患者的肛周创面进行检查、清洗换药，检查的方式主要是目视，即，患者把裤子下脱并露出屁股，医生通过观察肛周伤口的长势、分泌物、出血量的

多少与颜色的深浅来综合判断手术效果和伤口的恢复状况，清洗换药的是指患者把裤子下脱并露出屁股，然后侧卧在换药台上，医生用水冲洗患者肛周附近的伤口，以冲洗干净肛周伤口附近的分泌物、粪便等污物，冲洗完毕后，再向伤口上涂抹药膏，最后在患者肛门处垫上纱布，然后用胶带固定即可。

[0019] 肛肠手术后的患者，每天至少清洗换药一次，但是患者在下次换药的中间经常会上厕所大便，这就不得不将贴在肛门处的纱布撕掉，导致在下一次清洗换药前，肛周伤口处没有任何封堵物，所以在上完厕所提上裤子时，伤口处的分泌物、渗血、粪便残渣就会沾染到病号裤上，不仅把病号裤搞脏了，而且这些污物从外部清晰可见，令人十分尴尬。为了减少这种状况的发生，目前最简单的应对方式是，患者自行叠一张卫生纸(也可以是纱布等其它敷料)，然后将其夹在屁股沟14内的肛门处，以此来吸收伤口分泌物、渗血等污物，并且隔一段时间换一次，但这种方法的缺点是:敷料容易掉落，不好固定。

[0020] 传统肛肠科病房里的病号裤为常规的裤子，其臀部不能打开，要想对患者进行检查或清洗换药，只能让患者脱下裤子及内裤，这就造成了患者隐私部的大面积暴露，现有技术中也有一些臀部可打开的病号裤，但为了能够实现打开病号裤臀部就能观察到患者肛周处的伤口，患者下半身只能裸穿在这种病号裤内，这样一来，虽然能方便检查，但是患者肛周伤口上的分泌物、渗血、粪便残渣等污物也会很容易地沾染到病号裤上，造成病号裤的污染。还有就是，现有技术中这些臀部可打开的病号裤，虽然能方便检查，但是不方便患者的清洗换药，其原因就是臀部开口设计不够合理，开口尺寸过小，仅限于目视检查需要，患者的臀部不能通过此开口完全的外伸暴露，因此不能满足冲洗、换药需要，在不脱裤只是打开臀部开口的情况下进行强行冲洗换药，只会大面积搞湿裤子，最终还是要脱裤冲洗，不能对隐私进行有效保护。并且现有技术中，不管是臀部不能打开的传统病号裤，还是臀部能够打开的新型病号裤，都缺少固定肛周敷料的设计，这就导致敷料很容易掉落，进而导致患者肛周伤口处的分泌物、渗血、粪便残渣就会沾染到病号裤上，不仅把病号裤搞脏了，而且这些污物从外部清晰可见，令人十分尴尬。

[0021] 而本实用新型则可以在方便医生对患者肛周伤口进行检查、清洗、换药的同时，还可以对患者的隐私进行全程保护，其具体的使用过程如下:患者先穿上紧身内裤2，当患者的屁股沟14内夹有敷料时，弹性束带3通过钮扣4与扣眼5隔着紧身内裤2勒紧在患者的屁股沟14内，利用弹性束带3的勒紧作用将屁股沟14内的敷料相对固定住，使之不会轻易掉落，再加上紧身内裤2的贴身绷紧作用，即便敷料意外脱落，也只会被压垫在患者臀部附近，不会从紧身内裤2中掉落，从而避免患者肛周伤口处的分泌物、渗血、粪便残渣沾染到低裆长裤1上，然后再穿上低裆长裤1，相比裸身穿着病号裤或者利用丁字带固定敷料的现有技术来说，穿着紧身内裤2更加符合人们的穿裤习惯，穿着的舒适性、隐私性也更好，更有利于减轻患者的尴尬情绪。当需要检查伤口时，患者的双手先通过插口6伸入到低裆长裤1内，然后隐秘地脱下紧身内裤2，接着患者侧卧在病床上，医生走到患者跟前，通过第一魔术贴10与拉链9就可以打开挡片8，方便医生对肛周伤口处进行目视检查;当患者需要冲洗换药时，同样的道理，患者的双手先通过插口6伸入到低裆长裤1内，然后隐秘地脱下紧身内裤2，接着再侧卧在换药床上，由于低裆长裤1背面的整个臀部区域都可打开，因此患者的臀部可以借助露臀窗口7的超大开口进行充分外伸、暴露，方便冲洗、换药，无论是检查，还是清洗换药过程，都没有当着医护人员、家属、同室病友面前进行脱裤这一尴尬行为，也不会大量暴露

患者的隐私，因此具有很好的实用性。此外，低裆长裤1由于裆部较常规裤子要低，因此患者穿起来也会更加宽松舒适，活动也更为方便，裆部低也有利于患者更低的下脱紧身内裤2，更好地暴露臀部。紧身内裤2为一次性内裤，一个病人用完后就丢弃，病号之间并不重复使用，而低裆长裤1经清洗、消毒后，可以进行重复使用。

[0022] 根据实际需要，对上述隐秘式肛肠病号裤作进一步优化或/和改进：进一步的，如附图1所示，打开状态下的挡片8自由端可绕到低裆长裤1的正面并与低裆长裤1之间通过设置第二魔术贴11相连接。

[0023] 本实用新型的挡片8为横向打开，当挡片8横向打开时，它可以绕到低裆长裤1的正面并与低裆长裤1之间通过第二魔术贴11相固定，以此可以在冲洗换药的过程中避免挡片8下垂碍事，进而弄湿挡片8与低裆长裤1，而现有技术中的病号裤其臀部区域大多为向下开启，因此本实用新型的结构设计更加科学、合理。

[0024] 进一步的，如附图1、2所示，在低裆长裤1的裤腿部上还固设有至少一个的裤兜12。

[0025] 设置裤兜12可以方便患者携带一些随身物件，如手机、钱包等，肛肠手术后的部分患者因为麻药的副作用，会导致小便不易解，因此会插导尿管，患者可以将第一魔术贴10撕开一个口用于导尿管的穿出，而导尿管另一端连接的储尿袋可以放置在裤兜12内，这样一来也不会影响下床活动，一裤多用。

[0026] 进一步的，如附图3、4所示，紧身内裤2的内侧面上固设有与肛门位置相对应的软弹凸起13。

[0027] 软弹凸起13可以进一步填充屁股沟14，配合弹性束带3将敷料进一步压紧、固定在患者的肛周伤口上，使敷料不易掉落，软弹凸起13为软橡胶材质，其外形是与屁股沟14相对应的三角状，弹性束带3为现有公知的松紧带。

[0028] 上述说明仅仅是为清楚地说明本申请所作的举例，而并非是对本申请的实施方式的限定。凡是属于本申请的技术方案所引申出的显而易见的变化或变动仍处于本申请的保护范围之列。

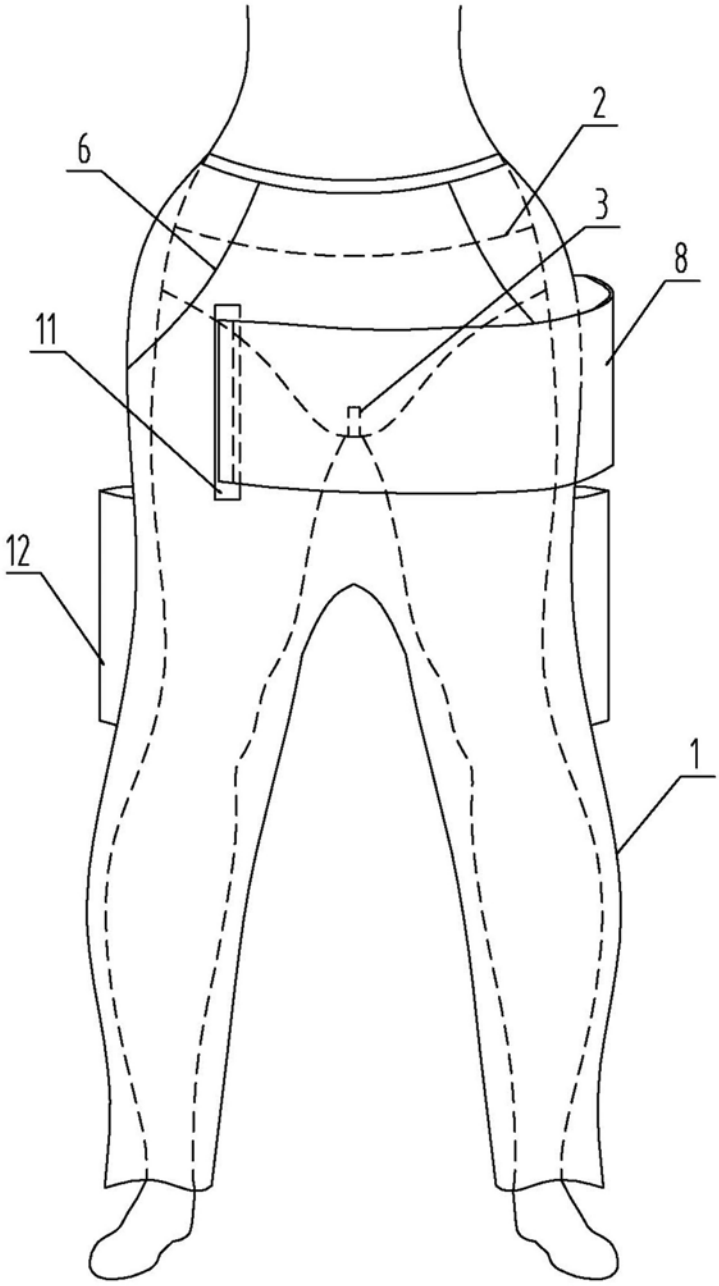

图1

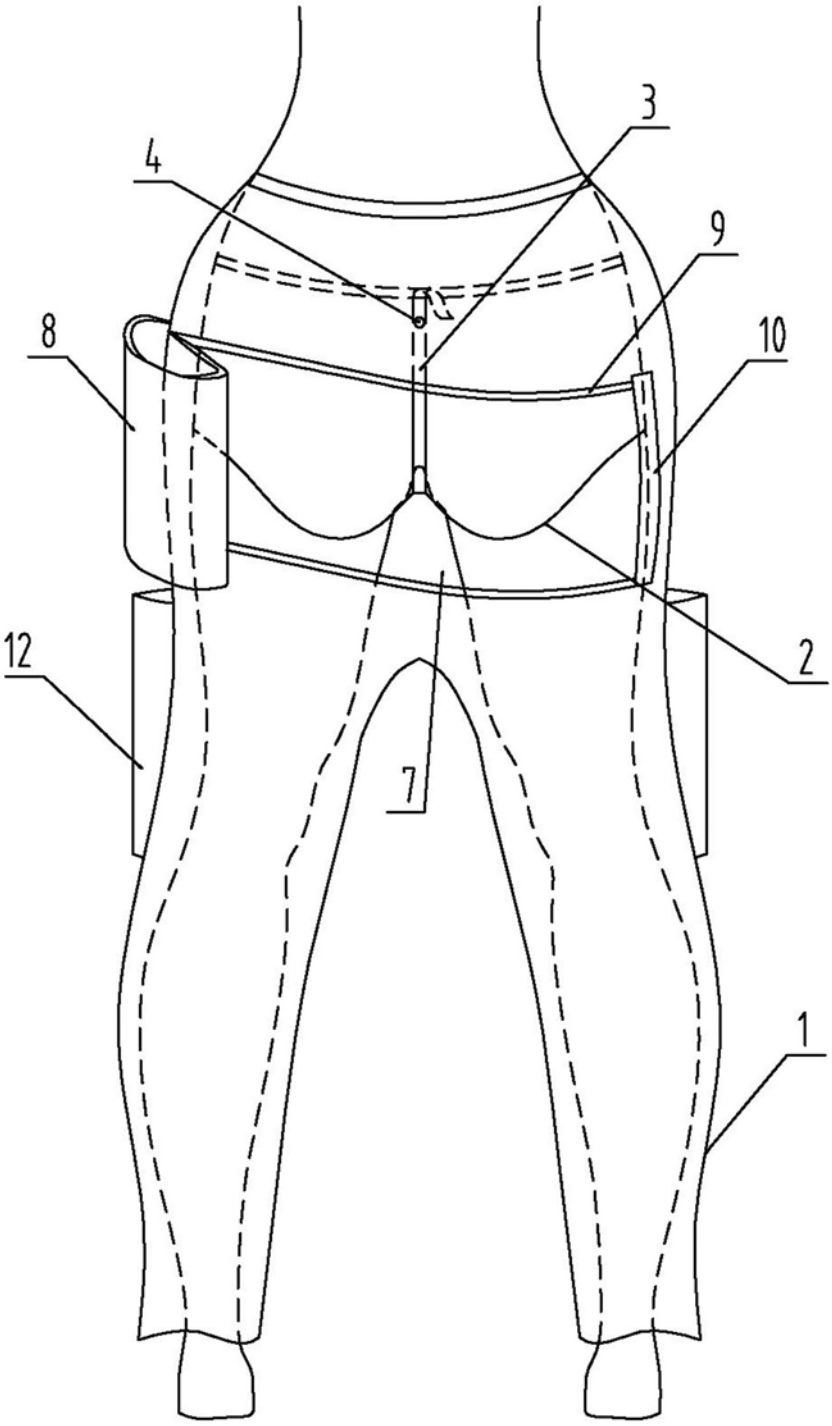

图2

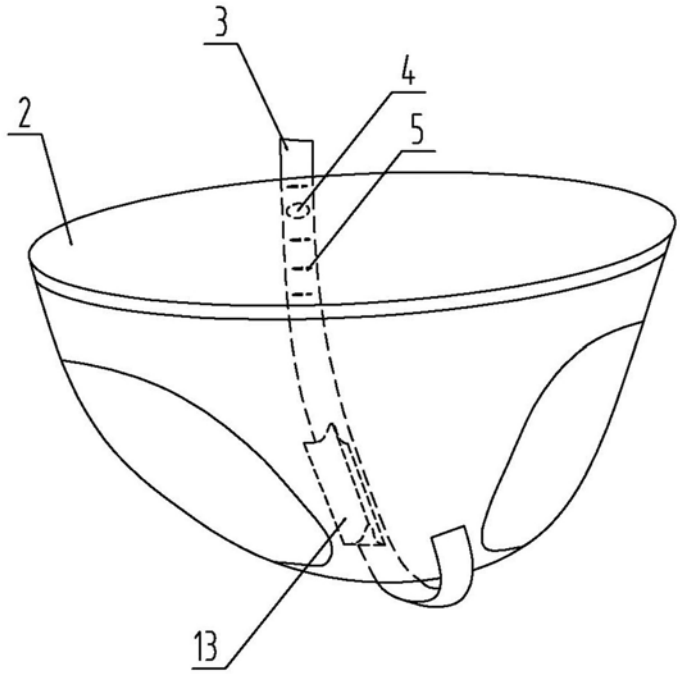

图3

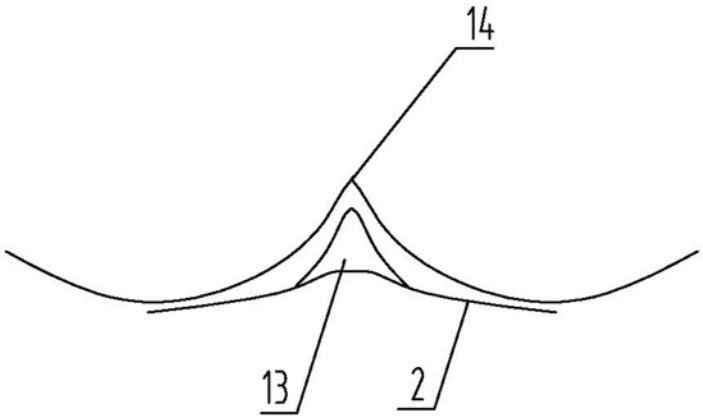

图4