(19)中华人民共和国国家知识产权局

(12)实用新型专利

(10)授权公告号 CN 207921985 U
(45)授权公告日 2018.09.28

(21)申请号 201820379355.X

(22)申请日 2018.03.20

(73)专利权人 中山市红典照明有限公司
地址 528400 广东省中山市横栏镇新茂工业区西二路18号2幢西三楼之二

(72)发明人 吴勇

(74)专利代理机构 北京商专永信知识产权代理事务所(普通合伙) 11400
代理人 高之波 吴少东

(51)Int.Cl.
*F21S 8/04*(2006.01)
*F21V 17/16*(2006.01)
*F21V 8/00*(2006.01)
*F21Y 115/10*(2016.01)

权利要求书1页 说明书3页 附图2页

(54)实用新型名称

一种LED吸顶灯

(57)摘要

本实用新型公开了属于灯具领域的一种LED吸顶灯，包括灯架、LED灯带、导光板、灯盖、反光层和扩散板组件。所述灯架内设有贯穿其上表面和下表面的安装腔，所述安装腔的下侧自其侧壁向内延伸有平行于水平面的安装凸沿，所述安装凸沿之间形成出光口，所述LED灯带设于安装腔的侧壁上，所述导光板设于安装凸沿的上表面，且所述导光板紧贴LED灯带；所述灯盖设于灯架的上方并与灯架可拆卸连接，所述反光层设于导光板和灯盖之间；所述扩散板组件包括可拆卸连接于灯架下表面的连接架和设于连接架上并位于出光口下方的扩散板。本实用新型中，连接架可拆卸的连接于灯架的下表面，用户通过安装和拆卸所述连接架即可实现对扩散板的安装和拆卸，十分方便。

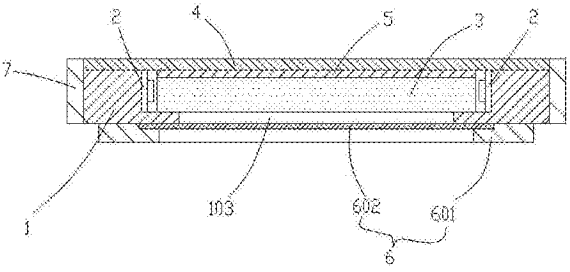


CN 207921985 U

1.一种LED吸顶灯，其特征在于，包括：

灯架，其内设有贯穿其上表面和下表面的安装腔，所述安装腔的下侧自所述安装腔的侧壁向内延伸有平行于水平面的安装凸沿，所述安装凸沿之间形成出光口；

LED灯带，其设于所述安装腔的侧壁上；

导光板，其设于所述安装腔内并安装在所述安装凸沿的上表面，且所述导光板紧贴所述LED灯带；

灯盖，其设于所述灯架的上方并与所述灯架可拆卸连接；

反光层，其设于所述导光板和所述灯盖之间；

扩散板组件，其包括可拆卸连接于所述灯架下表面的连接架和设于所述连接架上并位于所述出光口下方的扩散板。

2.根据权利要求1所述的一种LED吸顶灯，其特征在于：所述连接架通过镶嵌的方式连接于所述灯架的下表面。

3.根据权利要求2所述的一种LED吸顶灯，其特征在于：所述连接架上表面设有若干个卡钩，所述灯架的下表面上设有供所述卡钩卡接的卡槽。

4.根据权利要求1所述的一种LED吸顶灯，其特征在于：所述反光层为反光纸，且所述反光纸设于所述灯盖的下表面与所述导光板相对应的位置处。

5.根据权利要求1所述的一种LED吸顶灯，其特征在于：所述灯架下表面边缘为弧形边缘。

6.根据权利要求1所述的一种LED吸顶灯，其特征在于：所述灯架为铝合金灯架。

7.根据权利要求6所述的一种LED吸顶灯，其特征在于：所述灯架的外侧上套设有环形的装饰件，所述装饰件上设有镂空图案。

# 一种LED吸顶灯

## 技术领域

[0001] 本实用新型涉及灯具领域，尤其涉及一种LED吸顶灯。

## 背景技术

[0002] 吸顶灯由于安装简易、外观简单大方等特点，在室内照明被广泛应用。一般的吸顶灯都设置有扩散板，而一般吸顶灯的扩散板都设置在吸顶灯的灯架内，不便于用户安装和更换。

## 实用新型内容

[0003] 本实用新型的主要目的在于克服上述现有技术的不足，提供了一种扩散板设于灯架外侧且与灯架可拆卸连接的LED吸顶灯，方便用户对扩散板的安装和更换。

[0004] 上述目的是通过如下技术方案来实现的：

[0005] 一种LED吸顶灯，包括：

[0006] 灯架，其内设有贯穿其上表面和下表面的安装腔，所述安装腔的下侧自所述安装腔的侧壁向内延伸有平行于水平面的安装凸沿，所述安装凸沿之间形成出光口；

[0007] LED灯带，其设于所述安装腔的侧壁上；

[0008] 导光板，其设于所述安装腔内并安装在所述安装凸沿的上表面，且所述导光板紧贴所述LED灯带；

[0009] 灯盖，其设于所述灯架的上方并与所述灯架可拆卸连接；

[0010] 反光层，其设于所述导光板和所述灯盖之间；

[0011] 扩散板组件，其包括可拆卸连接于所述灯架下表面的连接架和设于所述连接架上并位于所述出光口下方的扩散板。

[0012] 在一些实施方式中，所述连接架通过镶嵌的方式连接于所述灯架的下表面。

[0013] 在一些实施方式中，所述连接架上设有若干个卡钩，所述灯架的下表面上设有供所述卡钩卡接的卡槽。

[0014] 在一些实施方式中，所述反光层为反光纸，且所述反光纸设于所述灯盖的下表面与所述导光板相对应的位置处。

[0015] 在一些实施方式中，所述灯架下表面边缘为弧形边缘。

[0016] 所述灯架为铝合金灯架。

[0017] 在一些实施方式中，所述灯架的外侧上套设有环形的装饰件，所述装饰件上设有镂空图案。

[0018] 本实用新型同背景技术相比所产生的有益效果：

[0019] 本实用新型中，设有扩散板的连接架可拆卸的连接于灯架的下表面且位于灯架出光口的下方，用户通过安装和拆卸所述连接架即可实现对扩散板的安装和拆卸，十分方便，而安装后的扩散板位于灯架的出光口下方能保证扩散板有效的将吸顶灯所发出的光线向外扩散出去。

## 附图说明

[0020] 图1是本实用新型的示意图；

[0021] 图2是本实用新型的内部结构示意图；

[0022] 图3是图2的分解示意图。

## 具体实施方式

[0023] 下面结合附图和具体实施方式对本实用新型作进一步详细的说明。

[0024] 实施例一：如图1至图3所示的一种LED吸顶灯，包括灯架1、LED灯带2、导光板3、灯盖4、反光层5和扩散板组件6。

[0025] 所述灯架1内设有贯穿其上表面和下表面的安装腔101，所述安装腔101的下侧自所述安装腔101的侧壁向内延伸有平行于水平面的安装凸沿102，所述安装凸沿102之间形成出光口103，所述LED灯带2设于所述安装腔101的侧壁上，所述导光板3设于所述安装腔101内并安装在所述安装凸沿102的上表面，且所述导光板3紧贴所述LED灯带2，优选的，所述导光板为亚克力板，所述LED灯带2设于所述安装腔101的侧壁上使所述LED灯带2在所述灯架上为侧式发光，所述LED灯带所发出的光线经导光板3的导光作用从出光口向外扩散，LED灯带2在灯架上为侧式发光能有效避免了因LED灯带直射所带来的光感刺激，且光线经过导光板的柔化效果可进一步提高光线照明的柔和度，提高用户的使用舒适度。另外，LED灯带设在安装腔的侧壁上，因此导光板的厚度只要大于LED灯带的宽度即可保证使用，所以导光板的厚度只要加工至比LED灯带的厚度稍大一点即可，从而有效的降低吸顶灯的整体厚度，使吸顶灯显得更薄，提高吸顶灯的外观美感。

[0026] 为了进一步的提高吸顶灯的外在美感，所述灯架1下表面边缘为弧形边缘，另外，所述灯架1为铝合金灯架，所述灯架1的外侧上套设有环形的装饰件7，所述装饰件7上设有各种形状的镂空图案701，通过在灯架1外侧设置带各种形状镂空图案701的装饰件7能有效提高吸顶灯的外在美感，且由于装饰件7上设置镂空图案，因此在镂空图案处可显露出铝合金灯架所具备的金属质感，即铝合金灯架的金属质感能在装饰件上体现出来，使装饰件能够结合铝合金灯架的金属质感以进一步提高吸顶灯的外在美感。

[0027] 所述灯盖4设于所述灯架1的上方并与所述灯架1可拆卸连接，灯盖在灯架上为可拆卸连接能便于用户拆开灯盖以对其内的零部件进行更换，便于使用。

[0028] 反光层5设于所述导光板3和所述灯盖4之间，优选的，所述反光层5为反光纸，且所述反光纸设于所述灯盖4的下表面与所述导光板3相对应的位置处，设置反光层能将LED灯带所发出的光线更集中的朝出光口处照射，以提高吸顶灯的整体照明亮度。

[0029] 扩散板组件6包括可拆卸连接于所述灯架1下表面的连接架601和设于所述连接架601上并位于所述出光口103下方的扩散板602，为了提高吸顶灯的照明效果，所述扩散板602的下表面可贴有带各种可透光图案的贴纸，而扩散板通过连接架可拆卸连接于灯架上，也便于用户对扩散板上的图案贴纸进行更换。进一步的，为了加工方便，所述连接架601通过镶嵌的方式连接于所述灯架1的下表面，优选的，所述连接架601上设有若干个卡钩601a，所述灯架1的下表面上设有供所述卡钩601a卡接的卡槽(图中未显示)，卡钩连接结构简单且连接稳定性好。

[0030] 本实施例中，设有扩散板的连接架可拆卸的连接于灯架的下表面且位于灯架出光口的下方，用户通过安装和拆卸所述连接架即可实现对扩散板的安装和拆卸，十分方便，而安装后的扩散板位于灯架的出光口下方能保证扩散板有效的将吸顶灯所发出的光线向外扩散出去。

[0031] 以上所述的仅是本实用新型的一些实施方式。对于本领域的普通技术人员来说，在不脱离本实用新型创造构思的前提下，还可以做出若干变形和改进，这些都属于本实用新型的保护范围。

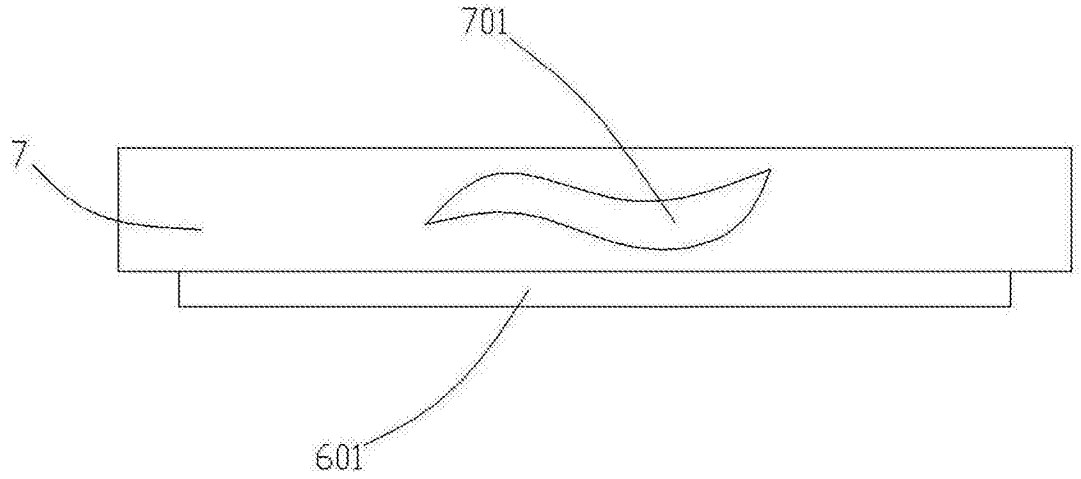


图1

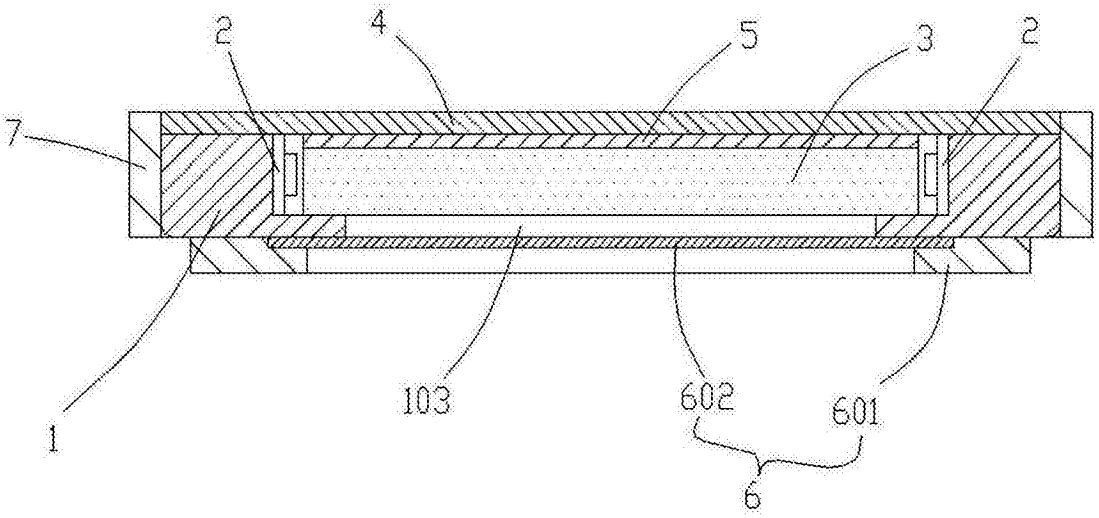


图2

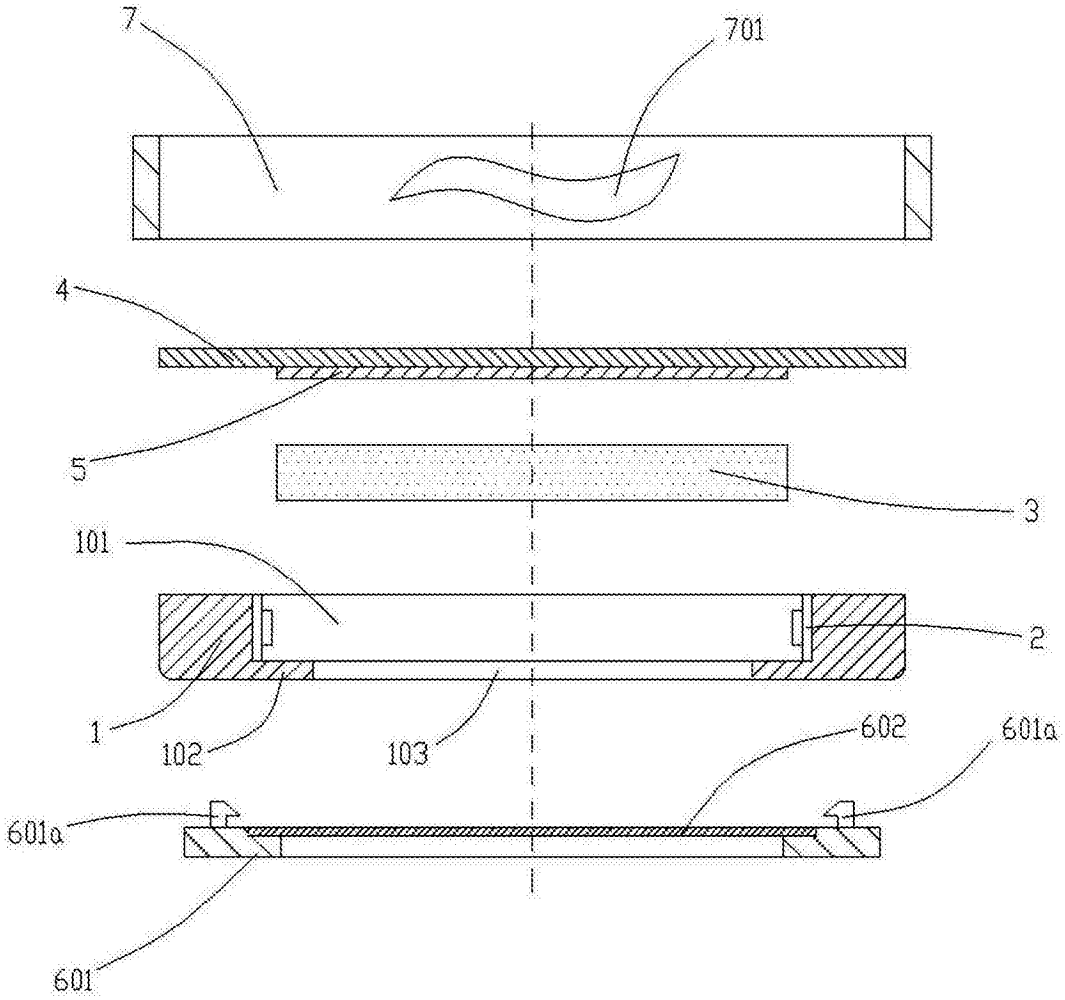


图3