(19)中华人民共和国国家知识产权局

(12)实用新型专利

(10)授权公告号 CN 204655137 U
(45)授权公告日 2015.09.23

(21)申请号 201520297713.9

(22)申请日 2015.05.11

(73)专利权人 十堰市太和医院
地址 442000 湖北省十堰市人民南路32号
十堰市太和医院呼吸内科

(72)发明人 李善华 唐以军 王云 尤辉
魏娜 杨晨 江瑛莹 陈琴

(74)专利代理机构 十堰博迪专利事务所 42110
代理人 杨远见

(51)Int.Cl.
A61B 19/02(2006.01)

(ESM)同样的发明创造已同日申请发明专利

权利要求书1页 说明书2页 附图1页

(54)实用新型名称

一种移动式手术器械台

(57)摘要

本实用新型为一种移动式手术器械台，包括移动部，在其底部设有移动轮，移动部为左右两边伸出的半框型结构，在半框型的直边中间向上设有插接件，插接件上设有插杆，插杆的顶端再水平插接有器械盘；其中器械盘和移动部平行，形成上下两端伸出，中间为空当的框架结构；插杆为伸缩式插杆，并在其中间设有固定旋钮或者弹珠；在器械盘和移动部中间的空当内还插接有备用物品盘，备用物品盘呈“田”字间隔；半框型结构的移动部有利于移动的同时，也可以在其空间自由活动，方便人的站立和坐下不干涉；插接件和插杆的配合使用，不仅安装使用方便，同时拆卸也方便，不占空间；器械盘和移动部中间的空当还可以充分利用空间环境，悬挂和放置其他备用物品。

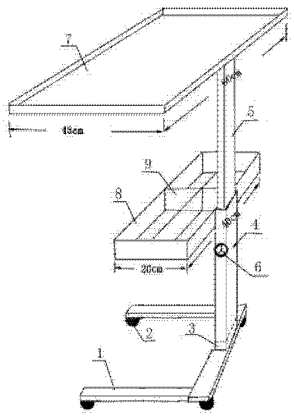

CN 204655137 U

1. 一种移动式手术器械台，包括移动部，在其底部设有移动轮，其特征在于：所述的移动部为左右两边伸出的半框型结构，在半框型的直边中间向上设有插接件，插接件上设有插杆，插杆的顶端再水平插接有器械盘；其中器械盘和移动部平行，形成上下两端伸出，中间为空当的框架结构。

2. 根据权利要求 1 所述的一种移动式手术器械台，其特征在于：插杆为伸缩式插杆，并在其中间设有固定旋钮或者弹珠。

3. 根据权利要求 1 所述的一种移动式手术器械台，其特征在于：在器械盘和移动部中间的空当内还插接有备用物品盘，备用物品盘呈“田”字间隔。

4. 根据权利要求 1 或 3 所述的一种移动式手术器械台，其特征在于：器械盘长度 60cm，宽度 45cm，高度 2cm；备用物品盘长度 40cm，宽度 20cm，高度 5cm；器械盘和备用物品盘为不锈钢制品制成。

一种移动式手术器械台

技术领域

[0001] 本实用新型涉及一种医用辅助器械，具体是一种移动式手术器械台。

背景技术

[0002] 手术器械台因为其方便快捷已经广泛使用，不同学科之间不具备通用性。

[0003] 手术器械台 - 201310468529.1，用于医生在手术前进行准备工作时放置动脉支架输送系统，包括：台面、第一围挡、架体、控制部以及移动部；其中，第一围挡与台面相连接，包围台面的两条宽边和一条长边的边缘。

[0004] 上述移动部容易对医护人员的腿部干涉，虽然移动，但是不便操作。

[0005] 尤其是胸腔镜手术的使用就显得不方便。

发明内容

[0006] 本实用新型为了在内科诊断胸膜疾病中配合胸腔镜手术，特提出一种移动式手术器械台。

[0007] 为此，本实用新型的技术方案为，一种移动式手术器械台，包括移动部，在其底部设有移动轮，其特征在于：所述的移动部为左右两边伸出的半框型结构，在半框型的直边中间向上设有插接件，插接件上设有插杆，插杆的顶端再水平插接有器械盘；其中器械盘和移动部平行，形成上下两端伸出，中间为空当的框架结构。

[0008] 进一步的改进在于：插杆为伸缩式插杆，并在其中间设有固定旋钮或者弹珠。

[0009] 进一步的改进在于：在器械盘和移动部中间的空当内还插接有备用物品盘，备用物品盘呈“田”字间隔。

[0010] 进一步的改进在于：器械盘长度 60cm，宽度 45cm，高度 2cm；备用物品盘长度 40cm，宽度 20cm，高度 5cm；器械盘和备用物品盘为不锈钢制品制成。

[0011] 有益效果：

[0012] 本实用新型半框型结构的移动部有利于移动的同时，也可以在其空间自由活动，方便人的站立和坐下不干涉；插接件和插杆的配合使用，不仅安装使用方便，同时拆卸也方便，不占空间；器械盘和移动部中间的空当还可以充分利用空间环境，悬挂和放置其他备用物品。

[0013] 伸缩式插杆是为了调节高度方便身高不同的医务人员使用，也或者坐下后有一个操作平台。

[0014] 尺寸的限制，方便了通用性和稳定性，使用方便。

[0015] 该手术器械台克服了临床上常用手术器械台笨重、活动不便的缺点，它是结合内科胸腔镜的手术特点专门设计而成，外观精巧，设计时考虑周全，根据手术需要可移动位置，也可升降器械台高度，还有放置手术所需物品的备用物品盘。

附图说明

[0016] 图 1 是本实用新型的结构示意图。

[0017] 图中 1 是移动部，2 是移动轮，3 是插接件，4/5 是插杆，6 是固定旋钮或者弹珠，7 是器械盘，8 是备用物品盘，9 是“田”字间隔。

具体实施方式

[0018] 本实用新型如图 1 所示，

[0019] 一种移动式手术器械台，包括移动部 1，在其底部设有移动轮 2，移动部 1 为左右两边伸出的半框型结构，在半框型的直边中间向上设有插接件 3，插接件 3 上设有插杆 4/5，插杆 4/5 的顶端再水平插接有器械盘 7；其中器械盘 7 和移动部 1 平行，形成上下两端伸出，中间为空当的框架结构。

[0020] 插杆 4/5 为伸缩式插杆，并在其中间设有固定旋钮或者弹珠 6。

[0021] 在器械盘 7 和移动部 1 中间的空当内还插接有备用物品盘 8，备用物品盘 8 呈“田”字间隔 9。

[0022] 器械盘 7 长度 60cm，宽度 45cm，高度 2cm；备用物品盘 8 长度 40cm，宽度 20cm，高度 5cm；器械盘和备用物品盘为不锈钢制品制成。

[0023] 该手术器械台专供内科医生做胸腔镜手术用，它可以根据手术医生的习惯移动放置在不同地方，也可以方便手术医生取用器械而调节器械台高度。手术前将器械盘铺上无菌治疗巾，使其成一无菌区域，其内放置手术无菌器械和无菌物品；备用物品盘 8 呈“田”字间隔 9，可以分割放置不同的物品，有利于物品区别分类；其内放置胸腔镜手术所需物品，如：静脉切开包、一次性 10ml 和 50ml 注射器、一次性胃管、一次性引流管、碘伏、棉签、胶布等，取用方便，整齐美观，方便医务人员随时取用物品，做到工作忙而有序。

[0024] 该手术器械台克服了临床上常用手术器械台笨重、活动不便的缺点，它是结合内科胸腔镜的手术特点专门设计而成，外观精巧，设计时考虑周全，根据手术需要可移动位置，也可升降器械台高度，还有放置手术所需物品的备用物品盘。不锈钢材料耐用，使得该手术器械台稳固。

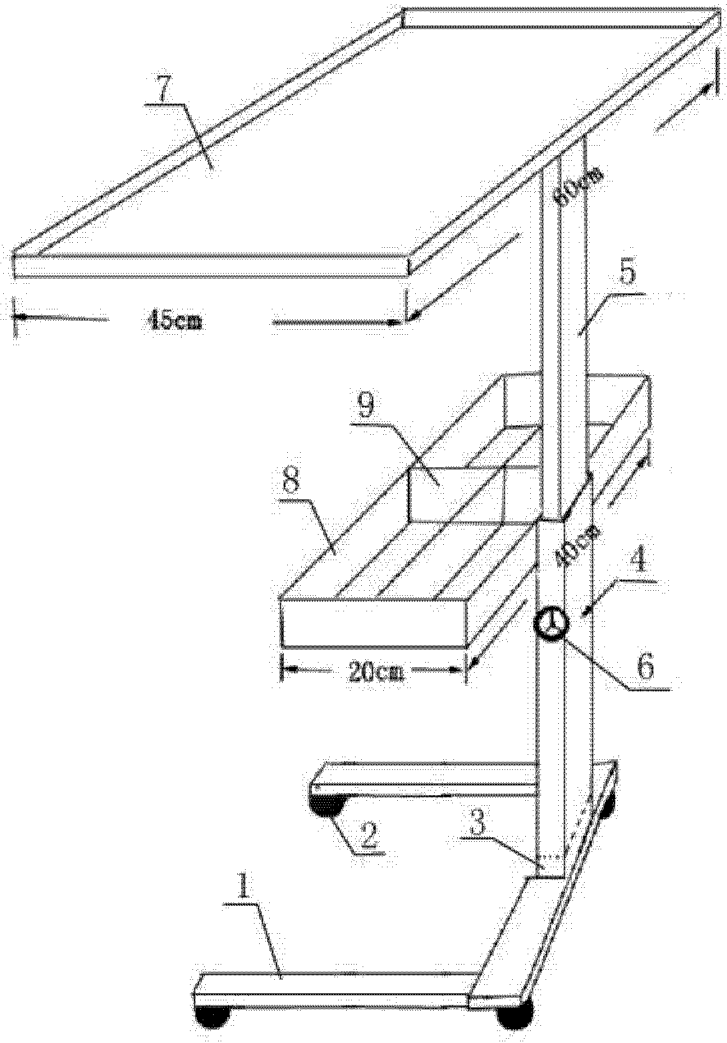

图 1